ООО "ФЕНИКС" 8 (800) 550-61-49 www.phx-spb.ru

ООО "ФЕНИКС" 8 (800) 550-01-49 www.phx-spb.ru

FR

1ére DATE D'EDITION

09/2003

Information catalogue:

Date d'edition:

EN

1st DATE PUBLICATION

09/2003

Catalogue information:

Date publication:

ES

1a FECHA DE PUBLICATION

09/2003

Informaciones catalogo:

Fecha de publication:

ООО "ФЕНИКС" 8 (800) 550-61-49 www.phx-spb.ru

La reproduction du present livret, du texte et des illustrations, même partielle est interdite

Le temps qui s'écoule entre la mise à jour en impressions et les modifications techniques (ces dernières changeant continuellement afin d'offrir aux utilisateurs des produits toujours plus qualifiés) nous obligent à vous signaler que les données de la présente publication pourraient être susceptibles de variations. Elles sont données sans engagement de notre part.

Text and illustrations herewith enclosed may not be reproduced, not even in part and by any means.

Because of the possible time lag beween the introduction of technical modifications (an on-going process the aim of which is to offer products which are being continually improved) and the latest up date of the manual, we must point out, for the sake of correctness, that the data contained in this edition is liable to change at any time and are therefore not binding.

Está prohibida la reproducción parcial o total del texto y de las ilustraciones.

La diferencia entre los tiempos de actualización en impresión y los tiempos reales de las modificaciones técnicas (las que cambian continuamente para ofrecer productos cada vez más calificados), hacen que los datos contenidos en la presente edición sean susceptibles de cambios en cualquier momento; por lo tanto, los mismos deben considerarse sólo indicativos.

FR

TABLE DES MATIERES

1 - INSTRUCTIONS

- **Pièces détachées et équipe ments d'origine.**
- **Consignes d'utilisation au cari ste.**
- Avertissements.
- Consignes générales.
- Consignes de conduite.
- Consignes de manutention.
- Manutention d'un chariot.
- **Instructions d'entretien du chariot élévateur.**
- **Avant la mise en marche du chariot élévateur neuf.**

2 - DESIGNATION

- **Caractéristiques.**
- **Dimensions et abaques de charge.**
- **Instruments de contrôle et de commande.**

3 - ENTRETIEN

- **Eléments filtrants et courroies.**
- **Lubrifiants.**
- **Entretien programmé.**

A -Tous les jours ou toutes les 10 heu res de marche.
B - Toutes les 50 heures de marche.
C - Toutes les 250 heures de marche.
D - Toutes les 500 heures de marche.
E - Toutes les 1000 heures de marche.
F - Toutes les 2000 heures de marche.
G - Toutes les 5000 heures de marche.
H - Entretien occasionnel.

4 - CIRCUIT ELECTRIQUE ET HYDRAULIQUE

- **Circuit électrique.**
- Légende circuit électrique.
- Planches circuit électrique.
- **Circuit hydraulique.**
- Schéma du circuit hydraulique des mouvements.
- Schéma du circuit hydraulique de direc tion et des freins.
- Schéma du circuit de transmission hydrostatique.

EN

TABLE OF CONTENTS

1 - INSTRUCTIONS

- **Original replacement parts and attachments.**
- **Driver's operating instructions.**
- **Warning**
- **General instructions.**
- **Operating instructions.**
- **Handling instructions.**
- **Load handling.**
- **Maintenance instructions of the lift truck.**
- **Before starting up a new lift truck.**

2 - DESCRIPTION

- **Characteristics.**
- **Dimensions and load charts.**
- **Instruments and controls.**

3 - MAINTENANCE

- **Filters cartridges and belts.**
- **Lubrificants.**
- **Servicing schedule.**

A - Daily or every 10 hours service.
B - Every 50 hours service.
C - Every 250 hours service.
D - Every 500 hours service.
E - Every 1000 hours service.
F - Every 2000 hours service.
G - Every 5000 hours service.
H - Occasional maintenance.

4 - SYSTEMS

- **Electrical system.**
- **Key to electrical system.**
- **Electrical system tables.**
- **Hydraulic system.**
- **Key to moviment hydraulic system.**
- **Key to brake/steering hydraulic system.**
- **Key to transmission hydraulic system.**
- **Maintenance handbook**

ES

INDICE

1 - INSTRUCCIONES

- **Repuestos y equipos originales.**
- **Instrucciones de uso para el operador.**
- Advertencias.
- Instrucciones generales.
- Instrucciones de conducción.
- Instrucciones de manipulación.
- Manipulación de una carga.
- **Instrucciones de mantenimiento de la carretilla elevadora.**
- **Antes de la puesta en marcha de la carretilla elevadora nueva.**

2 - DESCRIPCION

- **Características.**
- **Dimensiones y diagrama de carga.**
- **Instrumentos de control y de mando.**

3 - MANTENIMIENTO

- **Elementos filtrantes y correas.**
- **Lubricantes.**
- **Frecuencia de mantenimiento.**

A -Todos los días o cada 10 horas de marcha.
B - Cada 50 horas de marcha.
C - Cada 250 horas de marcha.
D - Cada 500 horas de marcha.
E - Cada 1000 horas de marcha.
F - Cada 2000 horas de marcha.
G - Cada 5000 horas de marcha.
H - Mantenimiento ocasional.

4 - INSTALACION ELECTRICA E HIDRAULICA

- **Instalación eléctrica.**
- Leyenda instalación eléctrica.
- Tablas instalación eléctrica.
- **Instalación hidráulica.**
- Esquema instalación hidráulica de los movimientos.
- Esquema instalación hidráulica direc-ción y frenos.

ООО "ФЕНИКС" 8 (812) 650-61-49 www.phx-spb.ru

FR

5 - ACCESSOIRES ADAPTABLES EN OPTION SUR LA GAMME

- Introduction.
- Conseils sur l'utilisation du chariot.
- Montage de l'accessoire blocage manuel.
- Montage de l'accessoire avec blocage hydraulique (option).
- Caractéristiques techniques an abaque de charge accessoires.

EN

5 - ADAPTABLE ATTACHMENTS IN OPTION ON THE RANGE

- Introduction.
- General recommendations for use of a lift truck.
- How to mount the accessory with manual lock
- How to mount the accessory with hydraulic lock(optional).
- Technical specifications and load charts of attachments.

ES

5 - ACCESORIOS ADAPTABLES OPCIONALES DE LA GAMA

- Introducción.
- Consejos relativos al uso de la carretilla.
- Montaje del accesorio con bloqueo manual.
- Montaje del accesorio con bloqueo hidráulico (opcional).
- Características técnicas y table de las capacidades accesorios.

ООО "ФЕНИКС" 8 (800) 550-61-49 www.phx-spb.ru

FR

INTRODUCTION

Nos chariots élévateurs télescopiques tounats ont été conçus avec le seul souci d'offrir une grande simplicité de manoeuvre au conducteur et un maximum de facilité d'entretien au mécanicien.
Cependant avant la première mise en marche du chariot, l'utilisateur devra lire attentivement et comprendre les différents chapitres de ce livret qui ont été préparés pour répondre à tous les problèmes de conduite et d'entretien en suivant ces instructions l'utilisateur sera en mesure de tirer pleinement parti des capacités de son chariot élévateur télescopique.
Tous les termes tels que : DROITE, GAUCHE, AVANT, ARRIERE s'entendent pour un observateur occupant le siège du conducteur et regardant devant lui . Lors de toutes commandes de pièces rechanges ou pour tout renseignement d'ordre technique:

Plaque constructeur (FIG.A)

- Modèle_____
- Serie_____
- N° de serie_____
- N° de chassis_____
- Année de Fabrication_____

Sur le moteur thermique (FIG.B)

- N° De Moteur_____

EN

INTRODUCTION

Our telescopic lift rotativ trucks have been designed to ensure simple manoeuvres and easy maintenance.
Before operating the truck for the first time, the driver should read and become fully familiar with the various chapters in this manual.
These instructions have been prepared to provide all the information required for proper servicing and truck operation. By complying with these instructions, the truck driver will be able to get the best performances from his vehicle.
The terms “right” and “left”, “front” and “rear” used in this manual refer to positions viewed by the driver seated normally in the driving seat.
Always state the following information when ordering spare parts or requesting technical information:

Manufacturer's data plate (FIG.A)

-Model_____
-Series_____
- Serial N°_____
- Chassis N°_____
- Year of manufacture_____

On internal combustion engine(FIG.B)

- Engine No_____

ES

INTRODUCCION

Nuestros carros elevadores telescópicos rotatorio han sido proyectados con el único objetivo de ofrecer, al operador, una gran simplicidad de maniobra, y al mecánico, la máxima facilidad de mantenimiento. Sin embargo, antes de poner en funcionamiento el carro elevador por primera vez, el operador debe leer con atención y entender los diferentes argumentos tratados en el presente manual, que ha sido redactado para ayudar y resolver cualquier problema de conducción y mantenimiento. Siguiendo estas instrucciones, el operador estará en condiciones de aprovechar al máximo las potencialidades de su carro elevador telescópico.
Las referencias de “derecha” e “izquierda”, “adelante” y “atrás” riguardan una persona sentada en el puesto de conducción del carro y que mira al frente.
Cuando se solicitan piezas de repuesto o informaciones de carácter técnico, especificar siempre los siguientes datos:

Ficha del constructor (FIG.A)

- Modelo_____
- Serie_____
- N° de serie_____
- N° de bastidor_____
- Año de fabricación_____

Sobre el motor termico (FIG.B)

- N° del motor_____

ООО "ФЕНИКС" 8 (800) 550-61-49 www.phx-spb.ru

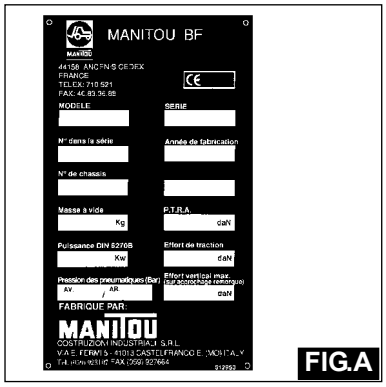

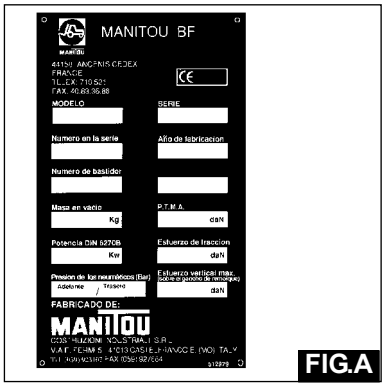

FR

Sur la transmission hydrostatique (FIG.C)

- N° Réference Manitou③_____

- N° de serie④_____

Sur l' essieu avant et arriere (FIG.D)

- Type et modèleessieu_____

_____

- N° de serie de l'essieu avant_____

_____

- N° de serie de l'essieu arrière_____

_____

① - Type et modèle de l'essieu
② - Numero de serie

Sur la cabine (FIG.E)

N° de la cabine_____

Pour pouvoir indiquer plus facilement tous ces numèros, il est recommandé de les inscrire dans les emplacements prévus à cet effet.
Notre politique étant un souci de constante amélioration de nos produits, certaines modifications peuvent être introduites dans notre gamme de chariots élevateurs télescopiques, sans que nous soyons tenus d'en aviser notre aimable clientèle.

EN

On hydrostatic drive (FIG.C)

- MANITOU referenceN°③_____

- Serial N°④_____

On front and rear axle (FIG.D)

- Axle type and model_____

_____

- Serial N° of front axle_____

_____

- Serial N° of rear axle_____

_____

① - Axle type and model
② - Serial N°

On cab (FIG.E)

Cab N°_____

Write all these numbers in the empty spaces. Since the MANITOU policy is to constantly improve our products, our range of telescopic lift trucks may be subject to modifications without our being obliged to give advance warning to our customers.

ES

Sobre la transmision hidrostatica (FIG.C)

- N° de referencia MANTOU③_____

- N° de serie④_____

Sobre los ejes anterior y posterior (FIG.D)

- Tipo y modelo de eje_____

_____

- N° de serie del eje anterior_____

_____

- N° de serie del eje posterior_____

_____

① - Tipo y modelo del eje
② - Número de serie

Sobre la cabina (FIG.E)

N° de la cabina_____

Para poder indicar más fácilmente estos números, aconsejamos escribirlos inmediatamente en los espacios vacíos precedentes.
La política seguida por MANITOU tiende a una constante mejoración de sus productos; por lo tanto, su gama de carros elevadores telescópicos está sujeta a eventuales modificaciones sin que subsista la obligación por parte de la empresa de aviso previo a sus clientes.

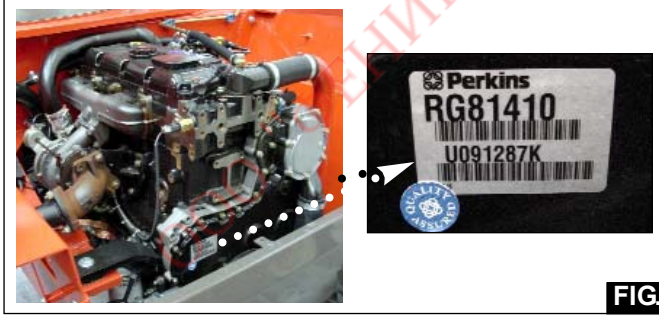

FIG.B

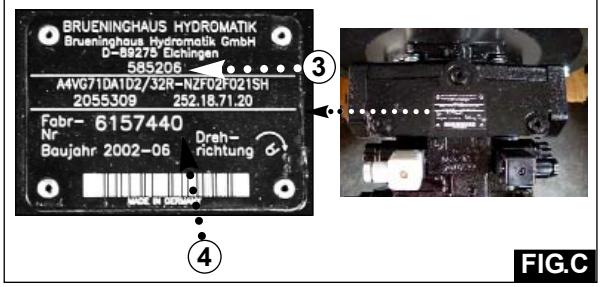

FIG.C

FIG.D

FIG.E

www.pnx-spb.ru

1 - INSTRUCTION
INSTRUCTIONS
ISTRUCCIONES

ООО "ФЕНИКС" 8 (800) 550-61-49 www.phoenix.ru

ООО "ФЕНИКС" 8 (800) 550-61-49 www.phx-spb.ru

FR

PIÈCES RECHANGE ET ÉQUIPMENTS D'ORIGINE

L'entetrien de nos chariots élévateurs doit être impérativement réalisé avec des pièces d'origine.

En autorisant l'utilisation de pièces non d'origine,vous risquez

- Juridiquement d'engager votre responsabilité en cas d'accident.
- Techniquement d'engendrer des défaillances de fonctionnement ou de réduire la durée de vie du chariot élévateur.

L'utilisation de pièces contrefaites ou de composants non homologués par le fabricant peut mettre fin aux conditions de garantie contractuelle et amener le constructeur au retrait de la déclaration de conformité.

En utilisant les pièces d'origine dans les opérations de maintenance, vous protégez juridiquement

- L'utilisateur qui s'approvisionne ailleurs le fait à ses risques et périls.
- L'utilisateur qui modifie ou fait modifier son chariot élévateur par un prestataire de service, doit considérer qu'un nouveau matériel est mis sur le marché et devient donc responsable.
- L'utilisateur qui copie ou fait copier les pièces d'origine s'expose à des risques juridiques.
- La déclaration de conformité n'engage le fabricant que pour les pièces choisies ou élaborées sous son contrôle.
- Les conditions pratiques de maintenance sont fixées par le fabricant. Le fait que l'utilisateur ne les respecte pas n'engage pas le fabricant.

Le fabricant apporte a l'utilisateur:

- Le savoir-faire et sa compétence.
- La garantie de la qualité des travaux réalisés.
- Des composants de remplacement d'origine.
- Une aide à la maintenance préventive.
- Une aide efficace au diagnostic.

EN

ORIGINAL REPLACEMENT PARTS AND ATTACHMENTS

All maintenance on our lift trucks must be carried out using original parts

By allowing non-original parts to be used, you run the risk

- Legally, of being liable in the event of an accident.
- Technically, of causing breakdowns to occur or of reducing your lift truck's service life.

Using counterfeit parts or components not approved by the manufacturer may put an end to contract warranty terms and lead the maker to withdraw the lift truck's certificate of compliance.

By using original parts during maintenance operations, you are legally covering yourself

- Any user who procures parts from another quarter does so at his own risk.
- Any user who modifies his lift truck or has it modified by a service company, must consider that a new item of equipment has been brought onto the market and therefore takes liability for it.
- Any user who copies original parts or has them copied is taking a risk from the legal viewpoint.
- The certificate of compliance only binds the maker for parts chosen or produced under the maker's control.
- The practicalities of maintenance terms are set out by the maker. The maker is in no way liable in the event of the user not complying with such terms.

The manufacturer brings to the user:

- His know-how and skill.
- Guaranteed quality work.
- Original replacement parts.
- Help with preventive maintenance.
- Effective help with diagnosing faults.

ES

RECAMBIOS Y EQUIPOS ORIGINALES

Es imprescindible realizar el mantenimiento de nuestras carretillas elevadoras con piezas originales.

Al autorizar el uso de piezas no originales, se expone a los riesgos siguientes:

- Jurídicamente, comprometer su responsabilidad en caso de accidente.
- Técnicamente, originar fallos de funcionamiento o reducir la duración de vida de la carretilla elevadora.

Eluso de piezas falsificadas o de componentes no homologados por el fabricante puede llevar a la rescisión de las condiciones de la garantía contractual y a la retirada, de parte del fabricante, de la declaración de conformidad.

Al emplear las piezas originales para las operaciones de mantenimiento, obtiene el amparo jurídico

- El usuario que se abastece en otros sitios, lo hace a su cuenta y riesgo.
- El usuario que modifica o hace modificar su carretilla elevadora por un prestatario de servicios, debe considerar que pone un nuevo material en el mercado y, por lo tanto, queda responsable de dicho material.
- El usuario que copia o hace copiar piezas originales se expone a riesgos jurídicos.
- La declaración de conformidad compromete al fabricante únicamente referente a las piezas seleccionadas o elaboradas bajo su control.
- El fabricante determina las condiciones prácticas de mantenimiento. El hecho que el usuario no las respete no compromete al fabricante.

El fabricante proporciona al usuario:

- El saber-hacer y su competencia.
- La garantía de la calidad de las obras realizadas.
- Los componentes de recambio originales.
- Una ayuda para el mantenimiento preventivo.
- Una ayuda eficiente para el diagnostico.

ООО "ФЕНИКС" 8 (800) 550-04-49 www.phx-spb.ru

FR

- Des améliorations dues au retour d'expérience.
- La formation du personnel exploitant.
- Seul le fabricant connaît en détail la conception du chariot élévateur et a donc les meilleures capacités technologiques pour en assurer la maintenance.

Les pièces de rechange d'origine sont exclusivement distribuées par MANITOU et le réseau des concessionnaires.

La liste du réseau des concessionnaires peut vous être fournie en téléphonant au service pièces rechange :
TEL : 0033240091011

EN

- Enhancements gained from feedback.
- Training for operating staff.
- Only the manufacturer knows the details of the lift truck design and therefore has the best technological capability to carry out maintenance.

Original replacement parts are distributed exclusively by MANITOU and its dealer network.

You can obtain the list of dealers by phoning the spare parts department on :
TEL : 0033240091011

ES

- Mejoras debidas a la experiencia.
- La formación del personal de explotación.
- El fabricante es el único al quedar debidamente enterado, detalladamente, del diseño de la carretilla elevadora y, por lo tanto, al tener las mayores capacidades tecnológicas para asegurar el mantenimiento.

MANITOU y su red de concesionarios distribuyen, exclusivamente, los recambios originales.

Se le podrá expedir la relación de la red de los concesionarios, llamando por teléfono al servicio recambios :
TEL : 0033240091011

ООО "ФЕНИКС" 8 (800) 550-61-49 www.phx-sale.ru

FR

INSTRUCTIONS D'UTILISATION AU CARISTE

Mise en garde

Quand vous voyez ce symbole cela veut dire:

Attention! Soyetz prudent! Votre sécurité, celle d'autrui ou celle du chariot élévateur est en jeu.

- La plupart des accidents en rapport avec l'utilisation, la maintenance et la réparation du chariot élévateur, sont dus à la non application et la non observation des consignes de sécurité élémentaires. En reconnaissant les risques auxquels vous vous exposez et en prenant les mesures préventives nécessaires, vous pourrez donc éviter ces accidents.
- Toute opération ou manœuvre non décrite dans la notice d'instructions est a priori à proscrire, cependant, quiconque utilise une autre méthode doit s'assurer au préalable qu'il ne met pas sa personne, celle d'autrui ou celle du chariot élévateur en danger.
- Le constructeur ne saurait prévoir toutes les situations à risques. De ce fait, les instructions et consignes de sécurité indiquées dans cette notice et sur le chariot élévateur ne sont pas exhaustives.

Toutes entorses aux consignes de sécurité, aux instructions d'utilisation, de maintenance ou de réparation de votre chariot élévateur peuvent être à l'origine d'accidents graves, voire mortels.

Nous appelons l'attention des utilisateurs sur les risques encourus en roulant à une vitesse excessive vis-à-vis des conditions de circulation, notamment :

- Risque de perte de contrôle sur mauvaise route.
- Augmentation de la distance d'arrêt.

EN

DRIVER'S OPERATING INSTRUCTION

Caution

Whenever you see this symbol it means :

Warning! Be careful! Your safety or the safety of the lift truck is at risk.

- Most accidents connected with the use, maintenance and repair of the lift truck are due to non application of the basic safety instructions. By being aware of the risks to which you are exposed and by taking the necessary preventive measures, you should be able to avoid accidents occurring.
- Any operation or manoeuvre not described in the instructions is prohibited, however, any person who does use another method must first ensure that he is not putting himself, another person or the lift truck in danger.
- The manufacturer is not able to anticipate all possible risk situations. Therefore the safety instructions and notices given in the user manual and on the lift truck are not exhaustive.

Any bending of the rules in safety notices or the user, maintenance or repair instructions for your lift truck may result in serious, or even fatal, accidents.

We would remind users of the risks in driving at excessive speed with regard to traffic conditions, particularly :

- Risk of loss of control on a poor-quality track.
- Increased stopping distance.

ES

INSTRUCCIONES DE USO AL CARISTA

Cuidado

Cuando ve el presente símbolo, significa:

I Atención! - I prudencia! Su seguridad, la de los demás o la de la carretilla elevadora está en juego.

- La causa de la mayoría de los accidentes consecutivos al uso, al mantenimiento y a la reparación de la carretilla elevadora, es la no-aplicación y la no-observancia de las consignas de seguridad básicas. Al conocer los riesgos a los cuales se expone y al tomar las medidas preventivas necesarias, podrá Ud. eludir dichos accidentes.
- Se debe, a priori, proscribir cualquier operación o maniobra que no fuere descrita en las instrucciones. Sin embargo, para cualquiera que quiera emplear otro método : debe asegurarse previamente que no ponga en peligro su persona, la de terceros o la carretilla elevadora.
- El fabricante no puede prever todas las situaciones que pudiesen originar riesgos o peligros. Así, las instrucciones y consignas de seguridad indicadas en las presentes instrucciones y apuntadas sobre la carretilla elevadora no son exhaustivas.

Toda excepción a las consignas de seguridad, a las instrucciones de uso, de mantenimiento o de reparación de su carretilla elevadora puede originar accidentes graves y, en su caso, mortales.

Llamamos la atención de los usuarios relativo a los riesgos incurridos al conducir, con respecto a las condiciones de circulación, a una velocidad excesiva, en particular :

- Riesgos de pérdida del control con mala carretera.
- Aumento de la distancia de frenado.

ООО "ФЕНИКС" 8 (800) 550-61-49 www.phx-spb.ru

FR

L'utilisateur doit rester maître de son chariot élévateur donc :

- Adapter la vitesse à chaque situation pour préserver sa sécurité, celle d'autrui, et celle de son matériel.
- Apprécier en permanence la distance d'arrêt.

D'après l'expérience, certaines contre-indications d'emploi du chariot élévateur peuvent se présenter. Ces utilisations anormales prévisibles, dont les principales sont citées ci-dessous, sont formellement interdites.

- Le comportement anormal prévisible qui résulte d'une négligence ordinaire, mais qui ne résulte pas de la volonté de faire un mauvais usage du matériel.
- Le comportement réflexe d'une personne en cas de dysfonctionnement, d'incident, de défaillance, etc., en cours d'utilisation du chariot élévateur.
- Le comportement résultant de l'application de la "loi du moindre effort" au cours de l'accomplissement d'une tâche.
- Pour certaines machines, le comportement prévisible de certaines personnes telles que : apprentis, adolescents, personnes handicapées, stagiaires tentés de conduire un chariot élévateur. Les caristes tentés soit d'opérer une utilisation en vue de paris, de compétition, à titre d'expérience personnelle.

Le responsable du matériel doit tenir compte de ces critères pour évaluer l'aptitude à conduire d'une personne.

- Se familiariser avec le chariot sur le terrain où il devra évoluer.
- Transporter la charge en position basse, le télescope rentré au maximum..
- Positionner les fourches perpendicul rement à la charge à soulever.
- Conduire à une vitesse approprié aux conditions et a l'état du terrain.
- Ne jamais aller trop vite ni freiner brus quement avec une charge.
- En prenant une charge s'assuer que le terrain est aussi plat que possible.

EN

The user must remain in full control of his lift truck and should :

- Adapt his speed to each situation in order to be maintain his own safety, that of others and of his equipment.
- Always be aware of his stopping distance.

On the basis of experience, there are a number of possible situations in which operating the lift truck is contra-indicated. Such foreseeable abnormal uses, the main ones being listed below, are strictly forbidden.

- The foreseeable abnormal behaviour resulting from ordinary neglect, but does not result from any wish to put the machinery to any improper use.
- The reflex reactions of a person in the event of a malfunction, incident, fault, etc. during operation of the lift truck.
- Behaviour resulting from application of the "principle of least action" when performing a task.
- For certain machines, the foreseeable behaviour of such persons as : apprentices, teenagers, handicapped persons and trainees tempted to drive a lift truck. Truck drivers tempted to operate a truck to win a bet, in competition or for their own personal experience.

The person in charge of the equipment must take these criteria into account when assessing whether or not a person will make a suitable driver.

- Get to know the telescopic fork lift truck on the terrain where it is to be used.
- Transport the load with the boom lowered and fully retracted
- Position the forks at right-angles to the load to be lifted.
- Drive the truck at a speed appropriate to conditions and the state of the ground.
- Never go too fast or brake sharply with a load.
- When picking up a load, check that the ground is as even as possible.

ES

El usuario debe siempre dominar su carretilla elevadora, por tanto debe :

- Adaptar su velocidad a cada situación para preservar su seguridad, la de los demás, y la de su máquina.
- Evaluar, permanentemente, la distancia de frenado para poder pararse.

Hemos comprobado, por experiencia, que pueden presentarse ciertas contraindicaciones de uso de las carretillas elevadoras. Dichos usos anormales y previsibles quedan terminantemente prohibidos ; se indican las principales a continuación.

- El comportamiento anormal previsible que resulta de un descuido ordinario, pero que no resulta de un uso incorrecto y voluntario del material.
- El comportamiento reflejo de una persona en caso de disfuncionamiento, incidencia, fallo, etc. al utilizar la carretilla elevadora.
- El comportamiento procediendo de la aplicación de la "ley del mínimo esfuerzo" durante la realización de una tarea.
- Con respecto a ciertas máquinas : el comportamiento previsible de algunas personas tales como : los novicios, los adolescentes, las personas incapacitadas, las personas en formación que intentarían conducir una carretilla elevadora. Los caristas que intentan algunas operaciones o maniobras resultando de una apuesta, de un concurso o con el motivo de experimentar alguna actuación personal.

El responsable del material debe tener en cuenta estos criterios para apreciar la aptitud para conducir de una persona.

- Familiarizarse con el carro elevator telescópico en el terreno donde será utilizado.
- Transportar la carga en posición baja y con los brazos telescópicos cerrados al máximo.
- Colocar las horcas perpendicularmente a la carga por elevar.
- Conducir el carro a una velocidad ade cuata a las condiciones y al estado del terreno.
- Nunca se debe andar fuerte ni frenar bruscamente con el carro cargado.
- A tomar una carga, verificar che il ter reno sea suficientemente uniforme.

ООО "ФЕНИКС" 8 (800) 550-61-49 www.phx-spb.ru

FR

- Veiller en élevant la charge que rien ni personne gênel'évolution et ne pas faire de fausse manoeuvre.
- Ne pas essayer d'accomplir des opérations qui dépassent les capacités du chariot.
- Ne pas élever une charge supérieure à la capacité du chariot ni augmenter la valeur du contrepoids.
- Contourner les obstacles.
- Prendere garde aux cables électriques, tranchéés, échafaudages, terrains récemment creusés ou remblayés.
- Ne jamais laisser le moteur en foncionnement pendant l'absence du conducteur.
- Utiliser le frein de parking pour dépo ser ou lever une charge difficile ou sur un terrain en pente.
- Ne laisser en aucun cas le chariot à l'arrêt avec une cherge levée.
- N'autorisier personne à s'approcher ou à passer sous une charge.
- Toujours penser à la sécurité et transporter que des charges équilibrées.
- Ne jamais soulever une charge en utilisant une seule fourche.
- Conduire en souplesse.
- Larsque le chariot n'est pas utilisé, poser les bras de fourche au sol et serrer le frein de parking.
- Ne jamais laisser la clé de contact sur le chariot en l'absence du conducteur.
- Ne jamais arrêter le chariot plein sur une pente supérieure à 15%, même si le frein de stationnement est serré.
- Veiller en élevant la charge que rien ni personne gêne l'évolution et ne pas faire de fausse manoeuvre.
- Se conformer aux instructions de l'abaque de charge.
- Ne jamais transporter un passager sur le chariot.

EN

- Never attempt to carry out operations which exceed the lift truck's capabili ties.
- Never raise a load in excess of the lift truck's capacity and never increase the size of the ballast.
- Drive around obstacles.
- Take care over electrical wires, tren ches and recently-excavated or filled ground.
- Never leave the engine running unattended.
- Use the parking brake when depositing difficult loads or on sloping ground.
- Never leave the truck parked with a raised load.
- Never authorise anyone to approach or pass below a load.
- Always think of safety and only tran sport well balanced loads.
- Never lift a load using one fork only.
- Drive with care and with reflexes alert.
- When the lift truck is not in use, lower the forks to the ground and engage the parking brake.
- Never leave the ignition key in the truck unattended.
- Never leave the truck loaded on a gradient of over 15% even with the parking brake engaged.
- When lifting a load, take care that nothing and no-one interferes with the movement and adopt proper handling procedures only.
- Comply with the data provided in the load diagrams.
- Never transport another person on the lift truck.

ES

- Cuando se levanta la carga, cuidar que nadie disturbe la operación, y no cumplir maniobras erradas.
- No tratar de cumplir operaciones que superen las capacidaes del carro elevador.
- No levantar una carga superior a la capacidad del carro elevador y no aumentar la dimensión del contrapeso.
- Cumplir las maniobras necesarias para evitar los eventuales obstáculos.
- Tener cuidado con los cables eléctricos, los fosos, los terrenos excavados o rellenados recientemente.
- No dejar nunca el motor encendido si el conductor no está presente.
- Utilizar el freno de estacionamiento para apoyar una carga difícil o sobre un terreno con pendiente.
- En ningún caso se debe dejar el carro estacionado con una carga levantada.
- No autorizar a nadie a acercarse o a pasar por debajo de una carga suspendida.
- Pensar siempre a la seguridad y transportar solamente cargas bien equilibradas.
- No elevar nunca una carga utilizando solamente una horca.
- Guiar con la máxima prudencia y atención.
- Cuando el carro elevator no se utiliza, bajar al suelo los brazos de la horquilla y activar el freno de estacionamiento.
- No dejar nunca la llave de arranque sobre el carro en ausencia del conductor.
- No dejar la carretilla elevadora carga da sobre una pendiente de inclinación superior al 15% incluso con el freno de estacionamiento accionado.
- Cuando se levanta la carga, cuidar que nadie disturbe la operación, y no cumplir maniobras erradas
- Atenerse escrupolosamente a los datos indicados en los diagramas de carga.
- No trasportar nunca un pasajero sobre el carro elevador.

ООО "ФЕНИКС" 8 (800) 550-61-49 www.phx-spb.ru

Avant chaque changement d'accessoire à fonction hydraulique, afin d'éviter la détérioration des raccords rapides hydrauliques:

- Arrèster le moteur termique
- attendre 1 minut pour éliminer la pression du circuit hydraulique accessoire Donc veillez à la propreté des coupleurs rapides.

Whenever an implement is changed, to prevent damage to the hydraulic unions always proceed as follows:

- Stop the engine
- wait 1 minute for the circuit to depressurise
  Moreover check that the unions are clean.
  Ensure that the coupling faces are clean.

Previo cada cambio de accesorio de función hidráulica, y con motivo de evitar cualquier deterioro de los racores rápidos hidráulicos, es preciso :

- Apagar el motor
- Eliminar la presión del circuito hidráulico accesorios
  Controlar la limpieza de los acopla dores rápidos.

FR

INSTRUCIONS GÉNÉRALES

A - Notice d'instructions

- Lire attentivement et comprendre la notice d'instructions.
- La notice d'instructions doit toujours être dans le chariot élévateur à l'emplacement prévu à cet effet et dans la langue utilisée par le cariste.
- Respecter les consignes de sécurité et les instructions décrites sur le chariot élévateur.
- Remplacer impérativement toutes les plaques ou adhésifs qui ne seraient plus lisibles ou qui seraient détériorés.

B - Autorisation de conduite (Ou se référer à la législation propre à chaque pays)

- Seul le personnel qualifié et formé peut utiliser le chariot élévateur. Son utilisation est obligatoirement soumise à l'autorisation de conduite délivrée par le responsable de l'établissement utilisateur.
- Il convient à l'utilisateur d'être porteur en permanence pendant le service de l'autorisation de conduite.
- Le conducteur n'est pas habilité à autoriser la conduite du chariot élévateur par une autre personne.
- L'utilisation doit en outre, être conforme aux règles de l'art de la profession.

C - Entretien

- L'utilisateur qui constate que son chariot élévateur n'est pas en bon état de marche ou ne répond pas aux consignes de sécurité doit en informer immédiatement son responsable.
- Il est interdit au conducteur d'effectuer lui-même toute réparation ou réglage, sauf s'il a été formé à cet effet. Il devra tenir lui-même son chariot élévateur en parfait état de propreté s'il est chargé de ce soin.
- Effectuer l'entretien journalier (Voir chapitre : A - TOUS LES JOURS OU TOUTES LES 10 HEURES DE MARCHE dans la partie : 3 - MAINTENANCE).
- S'assurer que les pneumatiques sont bien adaptés à la nature du sol (Voir surface de contact au sol des pneumatiques au chapitre : CARACTÉRISTIQUES dans la partie : 2 - DESCRIPTION).

EN

GENERAL INSTRUCTIONS

A - Driver's operating instructions.

- Read the operator's manual carefully, making sure you understand it.
- The operator's manual must always be kept in the lift truck, in the place provided and in the language understood by the operator.
- Respect the safety notices and instructions given on the lift truck.
- It is compulsory to replace all plates or stickers which are no longer legible or which have become worn or damaged.

B - Authorisation to operate (Or refer to the legislation for each particular country).

- Only qualified personnel may use the lift truck. Its use is subject to authorisation to operate being given by the appropriate manager in the user establishment.
- The user should always carry this authorisation to operate with him while he is using the lift truck.
- The driver is not competent to authori se the driving of the lift truck by another person.
- In addition, the vehicle should be used in accordance with good practice for the profession.

C - Maintenance.

- The user must immediately advise his superior if his lift truck is not in good working order or does not comply with the safety notice.
- The operator is prohibited from carrying out any repairs or adjustments himself, unless he has been trained for this purpose. He must keep the lift truck properly cleaned if this is among his responsibilities.
- Carry out daily maintenance (See chapter : A - DAILY OR EVERY 10 HOURS SERVICE in paragraph : 3 - MAINTENANCE).
- Ensure tyres are adapted to the nature of the ground (See area of the contact surface of the tyres in the chapter : CHARACTERISTICS in paragraph : 2 - DESCRIPTION).

ES

INSTRUCCIONES GENERALES

A - Instrucciones

- Leer atentamente y comprender las instrucciones.
- Las presentes instrucciones deben permanecer siempre en la carretilla elevadora, en el sitio previsto al efecto y en el idioma empleado por el carista.
- Respetar las consignas de seguridad y las instrucciones detalladas en la carretilla elevadora.
- Recambiar imperativamente todas placas o adhesivos que hubieren quedado ilegibles o dañados.

B - Autorización de conducir (O referirse a la legislación propia de cada país)

- Sólo puede usar la carretilla elevadora el personal debidamente cualificado y formado. Su uso queda obligatoriamente sometido a la autorización de conducir expedida por el responsable de la empresa usuaria.
- Conviene que el usuario lleve permanentemente consigo dicha autorización de conducir durante el servicio.
- El conductor no está habilitado a autorizar otra persona a conducir la carretilla elevadora.
- El uso debe, además, conformarse a todas las reglas del arte de la profesión.

C - Mantenimiento

- El usuario que consta que su carretilla elevadora no se encuentra en estado de funcionamiento apropiado o no cumple las consignas de seguridad debe informar inmediatamente el responsable.
- Queda prohibido al conductor realizar por sí mismo cualquier reparación o reglaje, salvo si tuvo una formación especial al efecto. Sin embargo, en caso de estar encargado de la limpieza de la carretilla elevadora, deberá mantenerla siempre en perfecto estado.
- Realizar cada día el mantenimiento diario (Véase el capítulo : A - CADA DÍA O CADA 10 HORAS DE MARCHA en la parte : 3 - MANTENIMIENTO).
- Asegurarse que los neumáticos estén siempre y debidamente adecuados con la naturaleza del suelo (Véase superficie de contacto con el suelo de los neumáticos en el capítulo : CARACTERÍSTICAS en la parte 2 : DESCRIPCIÓN).

ООО "ЕНИКС" 8 (800) 550-61-49 www.phx-spb.ru

FR

IL ÉXISTE:
- Pneumatiques SABLE.
- Pneumatiques AGRAIRE.
- Chaînes à neige.
  Des solutions optionnelles existent, consulter votre agent ou concessionnaire.

Un pneumatique usé ou détérioré doit déclencher la mise hors service temporaire du chariot élévateur.

La monte de pneumatiques gonflés à la mousse est à proscrire et n'est pas garantie par le constructeur, sauf autorisation préalable.

- Pour votre sécurité et celle d'autrui, il est interdit, de modifier la structure et les réglages des différents composants de votre chariot élévateur par vous-même (Pression hydraulique, tarage des limiteurs, régime moteur, ajout d'équipement supplémentaire, etc.). Il en est de même pour la suppression ou la modification des systèmes de sécurité. Dans cette éventualité la responsabilité du constructeur serait dégagée.

Pour permettre le maintien en état de conformité, un contrôle périodique de votre chariot élévateur est obligatoire. Les fréquences de visite étant définies par la législation en vigueur dans le pays d'utilisation du chariot élévateur. La maintenance ou les réparations autres que celles détaillées dans la partie : 3 -(MAINTENANCE) doivent être réalisées par du personnel qualifié (Voir votre agent ou concessionnaire) et dans les conditions de sécurité indispensable pour préserver la santé de l'opérateur ou celle d'autrui.

D - Environnement

- Équiper d'un extincteur individuel le chariot élévateur évoluant dans une zone dépourvue de moyens d'extinction. Des solutions optionnelles existent, consulter votre agent ou concessionnaire.
- Tenir compte des conditions climatiques et atmosphériques du site d'utilisation.

EN

THERE ARE:
- SAND tyres.
- LAND tyres.
- Snow chains.
  There are optional solutions, consult your agent or dealer.

A worn or damaged tyre can result in the lift truck being temporarily out of service.

The fitting of foam inflated tyres is prohibited and is not guaranteed by the manufacturer, excepting prior authorisation.

- For your own and other people's safety, it is forbidden to modify the structure and settings of the various components of your lift truck yourself (Hydraulic pressure, relief valve calibration, I.C. engine running speed, addition of extra equipment etc.). The same holds with regard to any suppression or modification of the safety systems, in which case the maker would no longer be liable.

Regular inspection of your lift truck is mandatory if it is to be kept in conforming condition. The frequency of such checks are defined by the current legislation of the country in which the lift truck is being operated. Maintenance or repairs other than those detailed in part : 3 - (MAINTENANCE) must be carried out by qualified personnel (Consult your agent or dealer) and under the necessary safety conditions to maintain the health of the operator and any third party.

D - Environment

- A lift truck operating in an area without fire extinguishing equipment must be equipped with an individual extinguisher. There are optional solutions, consult your agent or dealer.
- Take into account climatic and atmospheric conditions of the site of utilisation.

ES

EXISTENCIA:
- Neumáticos para ARENA.
- Neumáticos AGRARIOS.
- Cadenas antinieve.
  Existen soluciones opcionales ; consultar a su agente o concesionario.

Un neumático desgastado o dañado puede ocasionar la puesta fuera de servicio temporal de la carretilla elevadora.

Se debe proscribir el tipo de montaje de neumáticos hinchados con espuma ; no está garantizado por el fabricante, exclusive previa autorización.

- Para su seguridad y la de los demás, queda prohibido modificar la estructura y los reglajes de los diferentes componentes de su carretilla elevadora por si mismo (Presión hidráulica, calibración de los limitadores, régimen del motor, adición de equipos suplementarios, etc.). Asimismo, queda prohibido cancelar o modificar los sistemas de seguridad. En dicho caso, el fabricante quedaría relevado de toda responsabilidad.

Para permitir mantener la carretilla elevadora en estado de conformidad, es imprescindible realizar un control periódico de su carretilla elevadora. Dichos controles quedando determinados por la ley vigente del país donde se emplea la carretilla elevadora. El mantenimiento o las reparaciones que no se detallan en la parte : 3 - (MANTENIMIENTO), deben ser realizadas por profesionales cualificados (Consultar a su agente ó concesionario) y con todas las condiciones de seguridad indispensables para garantizar la salud del operador o la de terceros.

D - Medio ambiente

- Dotar la carretilla elevadora de un extintor individual cuando evoluciona en una zona sin medios de extinción. Existen soluciones opcionales ; consultar a su agente o concesionario.
- Siempre tener en cuenta las condiciones climáticas y atmosféricas del lugar de explotación.

FR

Le plein des lubrifiants est effectué en usine pour des utilisations climatiques moyennes, soit : -15°C à + 35°C. Pour des utilisations plus sévères, il faut, avant la mise en route, vidanger et refaire les pleins en utilisant des lubrifiants adaptés en fonction des températures ambiantes. Il en est de même pour le liquide de refroidissement.

- Protection contre le gel (Voir chapitre : LUBRIFIANTS ET CARBURANT dans la partie : 3 - MAINTENANCE).
- Adaptation des lubrifiants (Vous renseigner auprès de votre agent ou concessionnaire).
- Filtration du moteur.
- Éclairage (Phare de travail).
  Des solutions optionnelles existent, consulter votre agent ou concessionnaire.

L'utilisation du chariot élévateur est interdite dans les espaces protégés (Ex. : Raffinerie, atmosphère explosif). Pour une utilisation dans ces espaces, des équipements spécifiques existent en option. Consulter votre agent ou concessionnaire.

En cas de nécessité, consulter votre agent ou concessionnaire.

EN

For operation under average climatic conditions, i.e. : between -15 °C and + 35 °C, correct levels of lubricants in all the circuits are checked in production. For operation under more severe climatic conditions, before starting up, it is necessary to drain all the circuits, then ensure correct levels of lubricants using lubricants properly suited to the relevant ambient temperatures. It is the same for the cooling liquid.

- Protection against frost (See chapter : LUBRICANTS AND FUEL in paragraph : 3 - MAINTENANCE).
- Adaptation of lubricants (Ask your dealer for information).
- Engine filtration.
- Lighting (Working headlight).
  Optional solutions exist, consult your dealer.

Use of a lift truck is prohibited in protected areas (e.g. refinery, explosive atmosphere). For use in these areas, specific equipment is available as an option. Consult your dealer.

If necessary, consult your dealer.

ES

Le plein des lubrifiants est effectué en usine pour des utilisations climatiques moyennes, soit : -15°C à + 35°C. Pour des utilisations plus sévères, il faut, avant la mise en route, vidanger et refaire les pleins en utilisant des lubrifiants adaptés en fonction des températures ambiantes. Il en est de même pour le liquide de refroidissement.

- Protection contre le gel (Voir chapitre : LUBRIFIANTS ET CARBURANT dans la partie : 3 - MAINTENANCE).
- Adaptation des lubrifiants (Vous renseigner auprès de votre agent ou concessionnaire).
- Filtration du moteur.
- Éclairage (Phare de travail).
  Des solutions optionnelles existent, consulter votre agent ou concessionnaire.

L'utilisation du chariot élévateur est interdite dans les espaces protégés (Ex. : Raffinerie, atmosphère explosible). Pour une utilisation dans ces espaces, des équipements spécifiques existent en option. Consulter votre agent ou concessionnaire.

En cas de nécessité, consulter votre agent ou concessionnaire.

ООО "ФЕНИКС" 8 (800) 550-61-49 www.pilx.ru

FR

INSTRUCTIONS DE CONDUITE

A - Disposition au poste de conduite

- Porter des vêtements adaptés à la conduite du chariot élévateur, éviter les vêtements flottants.
- Ne jamais conduire avec des mains ou des chaussures humides ou souillées de corps gras.
- Pour un meilleur confort, régler le siège du conducteur à votre convenance et adopter une bonne position au poste de conduite.
- Le conducteur doit toujours être à sa position normale au poste de conduite. Il est interdit de laisser dépasser les bras et les jambes et, en général, toute partie du corps, en dehors du poste de conduite du chariot élévateur.
- Toujours penser à mettre votre ceinture de sécurité, et la régler à votre convenance.
- Les organes de commandes ne doivent en aucun cas être utilisés à des fins qui ne sont pas les leurs (Ex. : Monter ou descendre du chariot élévateur, portemanteau, etc.).
- Dans le cas où les organes de commandes sont équipés d'un dispositif de marche forcée (blocage de levier), il est interdit de quitter le poste de conduite sans remettre ces commandes au neutre.
- Ne jamais autoriser de passager sur le chariot élévateur et dans le poste de conduite.

B - Avant le démarrage du chariot élévateur

- Si le chariot élévateur est neuf, voir chapitre : AVANT LA MISE EN MARCHE DU CHARIOT ÉLÉVATEUR NEUF dans la partie : 1 - INSTRUCTIONS ET CONSIGNES DE SÉCURITÉ.
- Contrôler le bon état des pneumatiques et la pression de gonflage (Voir chapitre : CARACTÉRISTIQUES dans la partie : 2 - DESCRIPTION).
- Avant de démarrer le chariot élévateur vérifier les différents niveaux :
• Huile moteur thermique.
• Huile réservoir hydraulique.
• Huile transmission.
• Huile transmission hydrostatique.
• Liquide de refroidissement.
• Huile de freinage.
- Contrôler également les éventuelles fuites d'huile, combustible ou de liquide sur le chariot élévateur.

EN

OPERATING INSTRUCTIONS

A - Driver’s operating instructions.

- Wear clothes suited for driving the lift truck, avoid loose clothes.
- Never operate the vehicle when hands or feet are wet or soiled with greasy substances.
- For increased comfort, adjust the driver’s seat to your requirements and adopt the correct position in the driver’s cab.
- The operator must always be in his normal position in the driver’s cab. It is prohibited to have arms or legs, or generally any part of the body, protruding from the driver’s cab of the lift truck.
- Always remember to fasten your seat belt and adjust it to your requirements.
- The control units must never in any event be used for any other than their intended purposes (e.g. climbing onto or down from the lift truck, portmanteau, etc.).
- If the control components are fitted with a forced operation (lever lock) device, it is forbidden to leave the cab without first putting these controls in neutral.
- Never allow a passenger to travel on the lift truck in the driver’s cab.

B - Before starting the lift truck.

- If the lift truck is new, refer to chapter : BEFORE STARTING UP A NEW LIFT TRUCK in paragraph : 1 - OPERATING AND SAFETY INSTRUCTIONS.
- Check the condition of the tyres and the tyre pressures (See chapter : CHARACTERISTICS in paragraph : 2 - DESCRIPTION).
- Before starting the lift truck, check the different levels :
• Engine oil.
• Hydraulic reservoir oil.
• Transmission oil.
• Cooling liquid.

- Also check for possible leakage of oil, fuel or liquid from the lift truck.

ES

INSTRUCCIONES DE CONDUCCION

A - Aptitud al puesto de conducción

- Llevar ropa adecuada a la conducción de la carretilla elevadora, proscribir las prendas amplias.
- Nunca conducir con las manos o calzado húmedos o grasientos.
- Para mayor comodidad, ajustar convenientemente el asiento del conductor y adoptar una posición correcta en el puesto de conducción.
- El conductor debe quedar siempre en posición normal en el puesto de conducción. Queda terminantemente prohibido dejar pasar los brazos, las piernas o, generalmente, cualquier otra parte del cuerpo fuera del puesto de conducción de la carretilla elevadora.
- Acordarse siempre de ajustar el cinturón de seguridad, y ajustarlo convenientemente.
- No se deben utilizar los órganos de mando para otro fin que su uso normal (Por ej. Subir o bajar de la carretilla elevadora, percha, etc.).
- En caso de que los órganos de mando fueren equipados de un dispositivo de marcha forzada (bloqueo de la palanca), queda prohibido abandonar el puesto de conducción sin volver a colocar estos mandos en neutro.
- Nunca autorizar la subida de algún pasajero en la carretilla elevadora y en el puesto de conducción.

B - Antes de arrancar la carretilla elevadora

- En caso de ser nueva la carretilla elevadora, véase capítulo : ANTES DE ARRANCAR LA CARRETILLA ELEVADORA NUEVA en la parte : 1 - INSTRUCCIONES Y CONSIGNAS DE SEGURIDAD.
- Controlar el correcto estado de los neumáticos y la presión de hinchado (Véase capítulo : CARACTERÍSTICAS en la parte : 2 - DESCRIPCIÓN).
- Antes de arrancar la carretilla elevadora comprobar los diferentes niveles indicados a continuación :
• Aceite motor térmico.
• Aceite depósito hidráulico.
• Aceite transmisión.
• Aceite transmisión hidrostática.
• Líquido de refrigeración.
• Aceite de frenado.
- Controlar también las posibles fugas de aceite, de combustible o de líquido en la carretilla elevadora.

FR

- S'assurer du correct serrage et blocage du capot moteur
- Quelle que soit son expérience de cariste, l'utilisateur devra se familiariser avec l'emplacement et l'utilisation de tous les instruments de contrôle et de commande avant de mettre le chariot élévateur en service.

C - Démarrage du chariot élévateur

Consignes de sécurité

Le chariot élévateur ne doit être démarré ou manœuvré que lorsque le conducteur est assis au poste de conduite, ceinture de sécurité mise et réglée.

- Ne pas tirer ou pousser le chariot élévateur pour le faire démarrer.

Une telle manœuvre entraînerait de graves détériorations à la transmission. En cas de nécessité, le remorquage impose le passage au point mort de la transmission (Voir chapitre : H - MAINTENANCE OCCASIONNELLE dans la partie : 3 - MAINTENANCE).

Instructions

- S'assurer que le levier d'inverseur de marche est au neutre.
- Tourner la clé de contact au cran I pour la mise du contact électrique.
- Contrôler le niveau carburant sur l'indicateur.
- Tourner la clé de contact au cran II pour permettre le préchauffage pendant 15 secondes. (Si les conditions ambiantes l'exigent)

Ne pas actionner le démarreur plus de 15 secondes, et effectuer le préchauffage pendant 10 secondes entre toutes les tentatives non suivies d'effet.

- Appuyer sur la pédale d'accélérateur et tourner la clé de contact à fond, le moteur doit alors démarrer. Relâcher la clé de contact et laisser le moteur tourner au ralenti.
- Avant de travailler dans des environnements climatiques très froids attendre le réchauffement correct du moteur thermique et des circuits hydrauliques.

EN

- Check the closing and locking of the hood.
- Whatever his experience as a truck driver is, the operator is advised to familiarize himself with the position and operation of all the controls and instruments before operating the lift truck.

C - Starting the lift truck.

Safety notice.

The lift truck must only be started up or manoeuvred when the operator is sitting in the driver's cab, with his seat belt adjusted and fastened.

- Never try to start the lift truck by pushing or towing it.

Such operation may cause severe damage to the transmission. If necessary, to tow the lift truck in an emergency, the gear-box must be placed in the neutral position (See chapter : H3 - in paragraph : 3 - MAINTENANCE).

Instructions

- Make sure that the forward/reverse lever is in neutral.
- Turn the ignition key to the position I to activate the electrical system.
- Check the level on the fuel level gauge.
- Turn the ignition key to position II to preheat for 15 seconds. (If the environmental conditions require it)

Do not engage the starter motor for more than 15 seconds and carry out the preheating for 10 seconds between unsuccessful attempts.

- Press the accelerator pedal and turn the ignition key fully : the I.C. engine should then start. Release the ignition key and let the I.C. engine run at idle.
- Before operating in very cold environments wait for the I.C. engine and hydraulic systems to heat up adequately.

ES

- Comprobar el cierre y el bloqueo del capó.
- Cual sea su experiencia de carista, el usuario tendrá que familiarizarse con la ubicación y la utilización de todos los instrumentos de control y de mando antes de arrancar la carretilla elevadora.

C - Arranque de la carretilla elevadora

Consignas de seguridad

Se debe arrancar o maniobrar la carretilla elevadora únicamente cuando el conductor está sentado en su puesto de conducción con el cinturón de seguridad puesto y ajustado.

- Nunca tirar o empujar la carretilla elevadora para arrancarla.

Semejante maniobra podría deteriorar seriamente la transmisión. En caso de necesidad, el remolque exige pasar la transmisión al punto muerto (Véase el capítulo : H - MANTENIMIENTO OCASIONAL en la parte : 3 - MANTENIMIENTO).

Instrucciones

- Comprobar que la palanca del inversor de marcha se encuentra en neutro.
- Girar la llave de contacto hasta la posición I para poner el contacto eléctrico.
- Comprobar el nivel del carburante en el indicador.
- Girar la llave de contacto hasta la posición II para iniciar el precalentamiento durante 15 segundos. (Si las condiciones ambientales lo requieren)

Nunca accionar el motor de arranque durante más de 15 segundos, y efectuar un precalentamiento durante 10 segundos entre cada tentativa quedando sin efecto.

- Presionar el pedal del acelerador y girar la llave de contacto a fondo, el motor debe arrancar. Soltar la llave de contacto y dejar el motor funcionar al ralentí.
- Antes de operar en ambientes climáticos muy fríos esperar el calentamiento correcto del motor térmico y de las instalaciones hidráulicas.

ООО "ФЕНИКС" 8 (800) 550-61-49 www.phx-spb.ru

FR

- Observer tous les instruments de contrôle immédiatement après le démarrage, lorsque le moteur est chaud, et à intervalles réguliers en cours d'utilisation, de façon à détecter rapidement les anomalies et à pouvoir y remédier dans les plus brefs délais.
- Si un instrument ne donne pas l'indication correcte, arrêter le moteur et engager immédiatement les opérations nécessaires.

D - Conduite du chariot élévateur

Consignes de sécurité

- Toujours effectuer les déplacements du chariot élévateur avec les fourches ou l'accessoire à environ 300 mm du sol, c'est-à-dire en position transport.
- Se familiariser avec le chariot élévateur sur le terrain où il devra évoluer.
- S'assurer de l'efficacité des freins de service et de l'avertisseur sonore.
- Conduire en souplesse et choisir une vitesse appropriée aux conditions et à l'état du terrain.
- Rester en toutes circonstances, maître de sa vitesse.
- Sur terrain humide, glissant ou inégal, conduire lentement.
- Freiner progressivement et sans brutalité.
- Agir sur l'inverseur de marche du chariot élévateur seulement à l'arrêt et sans brutalité.
- Ne pas conduire avec le pied maintenu sur la pédale des freins de service ou avec le frein de stationnement serré.
- Toujours se rappeler que la direction de type hydrostatique est très sensible aux mouvements du volant, aussi faut-il tourner progressivement et non par à-coups.
- Ne jamais laisser le moteur en fonctionnement en l'absence du conducteur.
- Regarder dans la direction de la marche et toujours conserver une bonne visibilité sur le parcours. Utiliser fréquemment les rétroviseurs droit et gauche, et veiller à leur état, leur propreté et leur réglage.
- En travail de nuit, veiller à ce que votre chariot élévateur soit équipé d'éclairage de travail. Des solutions optionnelles existent, consulter votre agent ou concessionnaire.
- Contourner les obstacles.

EN

- Check all control instruments immediately after starting up, when the I.C. engine is warm and at regular intervals during use, so as to quickly detect any faults and to be able to correct them without any delay.
- If an instrument does not show the correct display, stop the I.C. engine and immediately carry out the necessary operations.

D - Driving the lift truck

Safety notice

- Always drive the lift truck with the forks or attachment at approximately 300 mm from the ground, i.e. In the transport position.
- Familiarise yourself with the lift truck on the terrain where it will be used.
- Ensure that the service brakes and the sound alarm are working properly.
- Drive according to, and at an appropriate speed for, the conditions and state of the terrain.
- Slow down before executing a turn.
- In all circumstances make sure you are in control of your speed.
- On damp, slippery or uneven terrain, drive slowly.
- Brake gently, never abruptly.
- Only use the lift truck's forward/reverse lever from a stationary position and never do so abruptly.
- Do not drive with your foot on the brake pedal or with the parking brake on.
- Always remember that hydrostatic type steering is extremely sensitive to movement of the steering wheel, so turn it gently and not jerkily.
- Never leave the I.C. engine on when the lift truck is unattended.
- Look in the direction you are travelling and always keep clear visibility of the road. Use the left and right rear view mirrors frequently and ensure that they are kept in good condition, are clean and correctly adjusted.
- When working at night, ensure that your lift truck is fitted with full beam lights. There are optional solutions, consult your agent or dealer.
- Drive round obstacles.

ES

- Observar todos los instrumentos de control inmediatamente tras el arranque, cuando el motor está caliente, y a intervalos regulares durante la utilización, de forma a detectar rápidamente posibles anomalías y poder remediar en cuanto antes.
- En caso de que un instrumento no señale la correcta indicación, parar el motor e iniciar, de inmediato, las operaciones requeridas.

D - Conducción de la carretilla elevadora

Consignas de seguridad

- Siempre efectuar los desplazamientos de la carretilla elevadora con las horquillas o el accesorio a unos 300 mm del suelo, es decir en posición transporte.
- Familiarizarse con la carretilla elevadora en el terreno donde tendrá que evolucionar.
- Comprobar la eficacia de los frenos de servicio y de la bocina.
- Conducir con soltura y seleccionar una velocidad adecuada a las condiciones del terreno.
- Moderar la marcha antes de tomar una curva.
- Dominar, en todas circunstancias, su velocidad.
- Con terreno húmedo, deslizante o desigual, conducir lentamente.
- Frenar progresivamente y sin brutalidad.
- Actuar sobre el inversor de marcha únicamente una vez la carretilla elevadora parada y sin brutalidad.
- Nunca conducir con el pie puesto sobre el pedal de los frenos de servicio o con el freno de mano apretado.
- Acordarse siempre que una dirección de tipo hidrostático es muy sensible a los movimientos del volante, por lo tanto se debe girar progresivamente y no golpeteando.
- Nunca dejar el motor en funcionamiento cuando el conductor está ausente.
- Mirar siempre en dirección de donde se está dirigiendo y guardar una buena visibilidad durante el recorrido. Emplear frecuentemente los retrovisores, derecho e izquierdo, y mantenerlos siempre limpios y debidamente ajustados.
- Cuando se trabaja de noche, comprobar que la carretilla elevadora esté debidamente equipada de sus luces de trabajo. Existen soluciones opcionales ; consultar a su agente o concesionario.
- Contornear los obstáculos.

FR

- Ne jamais s'engager sur un pont de chargement sans avoir vérifié :
• Qu'il est convenablement mis en place et amarré.
• Que l'organe avec lequel il est en liaison (Wagon, camion, etc.), ne peut se déplacer.
• Que ce pont est prévu pour le poids total du chariot élévateur éventuellement en charge.
• Que ce pont est prévu pour la largeur du chariot élévateur.

- Ne jamais s'engager sur une passerelle, un plancher ou dans un monte-charge, sans avoir la certitude qu'ils sont bien prévus pour le poids et l'encombrement du chariot élévateur éventuellement en charge et sans avoir vérifié qu'ils sont en bon état.

Prendre garde aux quais de chargement, tranchées, échafaudages, terrains récemment creusés et/ou remblayés.

- La vitesse de déplacement du chariot élévateur en charge, ne doit excéder les 10 km/h.

Instructions pour le mouvement

- Vérifier le niveau huile transmission.
- Relever les fourches ou l'accessoire en position transport à environ 300 mm du sol.
- Engager la vitesse choisie (Voir chapitre : INSTRUMENTS DE CONTRÔLE ET DE COMMANDE dans la partie : 2 - DESCRIPTION).
- Placer le levier d'inverseur de marche dans la direction désirée.
- Desserrer le frein de stationnement et accélérer modérément pour permettre le déplacement du chariot élévateur.

E - Arrêt du chariot élévateur

Consignes de sécurité

- Avant d'arrêter le chariot élévateur après un travail intensif, laisser le moteur thermique tourner au ralenti quelques instants, pour permettre au liquide de refroidissement et à l'huile, d'abaisser la température du moteur et de la transmission.

EN

- Never move onto a loading platform without having first checked :
• That it is suitably positioned and made fast.
• That the unit to which it is connected (Wagon, lorry, etc.) will not shift.
• That this platform is prescribed for the total weight of the lift truck to be loaded.
• That this platform is prescribed for the width of the lift truck.

- Never move onto a foot bridge, floor or freight lift, without being certain that they are prescribed for the weight and size of the lift truck to be loaded and without having checked that they are in sound working order.

Take extreme care with loading platforms, trenches, scaffolding, recently dug and/or backfilled ground.

- The loaded lift truck must not travel at speeds in excess of 10 km/h.

Movement Instructions.

- Check the transmission oil level.
- Raise the forks or attachment to the transport position approximately 300 mm from the ground.
- Engage the gear required (See chapter : INSTRUMENTS AND CONTROLS in paragraph : 2 - DESCRIPTION).
- Shift the forward/reverse lever to the selected direction of travel.
- Release the parking brake and accelerate gradually until the lift truck moves off.

E - Stopping the lift truck

Safety notice

- Before stopping the lift truck after a long working period, leave the I.C. engine idling for a few moments, to allow the coolant liquid and oil to lower the temperature of the I.C. engine and transmission.

ES

- Nunca meterse por un puente de carga sin haber comprobado previamente :
• Que está convenientemente colocado y sujetado.
• Que el órgano con el cual está unido (Vagón, camión, etc.), No puede desplazarse.
• Que dicho puente está previsto para el peso total de la carretilla elevadora, casualmente con carga.
• Que dicho puente está previsto para la anchura de la carretilla elevadora.

- Nunca meterse por una pasarela, sobre un suelo o en un montacargas, sin haber averiguado que se han debidamente previsto para el peso y el volumen de la carretilla elevadora, en su caso con carga, y sin haber comprobado su buen estado.

Tener cuidado con las rampas de carga, zanjas, andamios, terrenos recientemente excavados o explanados.

- La velocidad de marcha de la carretilla elevadora bajo carga no debe superar los 10 km/h.

Instrucciones de movimiento

- Comprobar el nivel del aceite transmisión.
- Elevar las horquillas o el accesorio en posición transporte a unos 300 mm del suelo.
- Enganchar la velocidad seleccionada (Véase capítulo : INSTRUMENTOS DE CONTROL Y DE MANDO en la parte : 2 - DESCRIPCIÓN).
- Colocar la palanca del inversor de marcha en la dirección deseada.
- Soltar el freno de aparcamiento y acelerar moderadamente para permitir el desplazamiento de la carretilla elevadora.

E - Parada de la carretilla elevadora

Consignas de seguridad

- Antes de parar la carretilla elevadora tras un trabajo intensivo, dejar el motor térmico funcionar al ralentí durante un momento, para permitir al líquido de refrigeración y al aceite de rebajar la temperatura del motor y de la transmisión.

ООО "ФЕНИКС" +7 (495) 550-61-49 www.phx.spb.ru

FR

Ne pas oublier cette précaution dans le cas d'arrêts fréquents du moteur thermique, sinon la température de certaines pièces s'élèverait considérablement du fait du non fonctionnement du système de refroidissement risquant ainsi d'endommager sérieusement celles-ci.

- Ne jamais laisser la clé de contact sur le chariot élévateur en l'absence du conducteur.
- Lorsque le chariot élévateur est à l'arrêt, poser les fourches ou l'accessoire à terre, placer le levier de vitesses au point mort, serrer le frein de stationnement et mettre le levier d'inverseur au neutre.
- Si le conducteur doit quitter son poste de conduite, même momentanément, placer le levier de vitesses au point mort, serrer impérativement le frein de stationnement et mettre le levier d'inverseur au neutre.
- S'assurer que le chariot élévateur n'est pas dans un emplacement où il pourrait gêner la circulation et à moins d'un mètre du rail d'une voie ferrée.
- En cas de stationnement prolongé sur un site, protéger le chariot élévateur contre les intempéries, particulièrement en cas de gel (Vérifier le niveau de protection en antigel), fermer la vitre arrière, verrouiller la porte de cabine et s'assurer que le capot est bien verrouillé.
- En cas de stationnement prolongé sur un site, protéger le chariot élévateur contre les intempéries, particulièrement en cas de gel (Vérifier le niveau de protection en antigel), fermer la vitre arrière, verrouiller la porte de cabine et s'assurer que le capot est bien verrouillé.

Instructions pour l'arrèst

- Parquer le chariot élévateur sur un terrain plat ou sur une pente de déclivité inférieure à 15 %.
- Mettre le levier d'inverseur de marche au neutre.
- Serrer le frein de stationnement.

EN

Ensure you comply wiyh this safety notice as stopping the engine without allowing it to cool could cause damage to components damaging such parts.

- Never leave the ignition key in the lift truck when the lift truck is unattended.
- When the lift truck is stationary, place the forks or attachment on the ground, place the gear lever in neutral, apply the parking brake and put the forward / reverse lever in neutral.
- If the driver has to leave his cab, even for a moment, it is essential to place the gear lever in neutral, apply the parking brake and put the forward/reverse lever in neutral.
- Make sure that the lift truck is not stopped in any position that will interfere with the traffic flow and at less than one metre from the track of a railway.
- In the event of prolonged parking on a site, protect the lift truck from bad weather, particularly from frost (Check the level of antifreeze), close the rear window, lock the cab door and ensure that the hood is properly secured.
- In the event of prolonged parking on a site, protect the lift truck from bad weather, particularly from frost (Check the level of antifreeze), close the rear window and lock the cab door and the hood.

Stop instructions.

- Park the lift truck on flat ground or on anincline lower than 15 %.
- Place the forward/reverse lever in neutral.
- Apply the parking brake.

ES

Nunca olvidar dicha precaución en caso de paradas frecuentes del motor térmico, en caso contrario la temperatura de algunas piezas podría elevarse de forma considerable debido al no funcionamiento del sistema de refrigeración, lo que podría ocasionar serios daños.

- Nunca dejar puesta la llave de contacto en la carretilla elevadora cuando el conductor está ausente.
- Cuando está parada la carretilla elevadora, poner las horquillas o el accesorio en el suelo, posicionar la palanca de velocidad en punto muerto, apretar el freno de mano y posicionar la palanca del inversor en neutro.
- En caso de que el conductor tenga que bajarse de su puesto de conducción, incluso para un momentito, posicionar la palanca de velocidad en punto muerto, apretar imperativamente el freno de aparcamiento y colocar la palanca del inversor en neutro.
- Comprobar que la carretilla elevadora no se encuentre en un lugar donde podría perturbar la circulación y a menos de 1 metro de los carriles de una vía de ferrocarril.
- En caso de aparcamiento de larga duración en un lugar, proteger la carretilla elevadora contra las intemperies, en particular en caso de helada (Comprobar el nivel de protección del anticongelante), cerrar la luna trasera, acerrojar la puerta de la cabina y controlar el correcto bloqueo del capó.

Instrucciones

- Aparcar la carretilla elevadora en un terreno llano o en una pendiente con una declividad inferior al 15 %.
- Colocar la palanca del inversor de marcha en neutro.
- Apretar el freno de aparcamiento.

FR

- Rentrer entièrement la flèche.
- Poser les fourches ou l'accessoire bien à plat sur le sol.
- Arrêter le moteur thermique à l'aide du contacteur à clé.
- Éliminer la pression dans les circuits hydrauliques en agissant sur les commandes hydrauliques.
- Retirer la clé de contact.
- Vérifier la fermeture et le verrouillage de la porte, de la vitre arrière et du capot.
- Vérifier la fermeture et le verrouillage de la porte, de la vitre arrière, de la trappe d'accès et du capot.

Avant de quitter votre poste de conduite, s'assurer d'avoir bien exécuté les opérations d'arrêt du chariot élévateur ceci pour votre sécurité et celle d'autrui.

F - Conduite du chariot élévateur sur la voie publique

Consignes de sécurité

- En cas de circulation sur voies ouvertes à la circulation publique, observer entre autres les prescriptions du code de la route.
- Les conducteurs de chariots élévateurs circulant sur la voie publique doivent se soumettre aux dispositions générales relatives à la circulation routière.
- Le chariot élévateur doit être conforme aux dispositions du code de la route. Si nécessaire, des solutions optionnelles existent, consulter votre agent ou concessionnaire..

Le transport des charges sur voie publique est interdit et les accessoires montés sur le chariot élévateur doivent être munis des équipements réglementaires ou démontés.

Instructions pour la circulation sur route

-Vérifier que le feu clignotant est monté et fonctionne correctment.
-Feux de croisement aussi en fonction de l'horaire et des routes sur lesquelles est obligatoire l'utilisation des dispositifs de signalisation visuelle et d'éclairage.
-Contrôler le bon fonctionnement et la propreté des phares, des feux de direction et des essuie-glace.
-Vérifier la position des miroirs rétroviseurs.

EN

- Completely retract the boom.
- Lower the forks or attachment to rest on the ground.
- Stop the I.C. engine -
- Remove the ignition key.
- Check the closing and locking of door, rear window and hood.

Before leaving your driver's cabin, ensure that you have carried out all operations for stopping the lift truck, for your safety and the safety of others.

F - Driving the lift truck on the public highway.

Safety instructions.

- Lift truck drivers, driving on the public highway, must abide by the general provisions relative to highway traffic.
- The lift truck must conform to the provisions of the Highway Code. If necessary, optional solutions exist, consult your dealer.

Transport of loads on the public highway is forbidden and attachments mounted on the lift truck must be fitted with equipment in accordance with regulations or else dismounted.

Instructions for driving on roads

-Ensure that the flashing light is installed and is in perfect working order.
-Dipped headlights working also during hours and on roads where it is not obligatory to use visual and lighting indicator devices.
-Check the headlights, turn indicators and windscreen wipers to ensure they are clean and in perfect working condition.
-Check the position of the rear-view mirrors.

ES

- Retractar completamente el brazo.
- Colocar las horquillas o el accesorio en posición horizontal sobre el suelo.
- Parar el motor térmico con el contactor de llave.
- Eliminar la presión en los circuitos hidráulicos actuando sobre los mandos hidráulicos.
- Sacar la llave de contacto.
- Comprobar el cierre y el bloqueo de la puerta, de la luna trasera y del capó.
- Comprobar el cierre y el bloqueo de la puerta, de la luna trasera, de la trampilla de acceso y del capó.

Antes de bajar del puesto de conducción, comprobar la correcta ejecución de las operaciones de parada de la carretilla elevadora, esto para su seguridad y la de los demás.

F - Conducción de la carretilla elevadora por la vìa pública

Consignas de seguridad

- En caso de circulación por carreteras abiertas a la circulación pública, observar entre otras las prescripciones del código de circulación.
- Los conductores de carretillas elevadoras que circulan por la vía pública deben someterse a las disposiciones generales relativas a la circulación por carreteras.
- La carretilla elevadora es conforme a las disposiciones del código de circulación. En caso de necesidad, existen soluciones opcionales ; consultar a su agente o concesionario.

El transporte de cargas por la vía pública queda prohibido y los accesorios montados en la carretilla elevadora debe estar dotados de los equipos reglamentarios o se deben desmontar.

Instrucciones para la marcha en carretera

-Controlar que el intermitente esté instalado y funcione.
- Luces de cruce en función también en las horas y en las carreteras en las que no es obligatorio el uso de los dispositivos de señalización visiva y de iluminación.
-Controlar el buen funcionamiento y la limpieza de los faros, de las luces de dirección y de los limpiaparabrisas.
- Controlar la posición de los espejos retrovisores.

ООО "ТЕХНИКС" 8 (800) 700-61-49 www.tx-spb.ru

FR

- Contrôler l'alignement des roues et appuyer sur le sélecteur de braquage en position de marche avec les roues avant directrices seulement.
- Positionner le blocage mécanique de braquage de l'essieu avant
- S'assurer que la quantité de combustible est suffisante.
- Monter tous les accessoires prévus pour la circulation sur route (selon le modèle et le Pays).
- Mettre le télescope dans la position rentrée et l'accessoire à 300 mm environ du sol.
- Mettre la machine à niveau avec le châssis parallèle au sol en utilisant le correcteur de dévers.
- Soulever et rétracter les stabilisateurs au maximum
- Insérer l'axe de blocage de la rotation
- Exclure les commandes du système de travail au moyen du bouton rouge
- L'engin peut circuler seulement à vide, c'est-à-dire sans charge.
- Interdiction de transporter du person nel de réserve de l'entreprise sur la machine opérationnelle

Sur route, ne pas mettre l'inverseur de marche au point mort pour disposer toujours du frein moteur du chariot élévateur.

EN

-Check wheel alignment and press the steering selector in the operating position with only front wheel steering.
-Position the rear axle steering mechanical block.
-Ensure that the fuel level is sufficient.
-Ensure that the truck is fitted with all the accessories required for traveling on roads (depending on the model and country).
-Keep the boom retracted and the attachment about 300 mm above ground level.
-Level the machine with the ch assis parallel
to the ground using the slope corrector.
-Raise and retract the stabilizers to the maximum.
-Insert the rotation blocking pin.
-Cut out the operating system control by means of the red button.
-The vehicle can only circulate without load.
-The vehicle must not be used for tran sporting the company personnel.

While on the road, do not put the reverse gear in neutral to maintain lift truck exhaust brake.

ES

- Controlar la alineación de las ruedas y pulsar el selector de viraje en posición de marcha con sólo las ruedas delan teras directrices.
- Posicionar el bloqueo mecánico del giro del eje trasero
- Cerciorarse que la cantidad de combustible sea suficiente.
- Montar todos los accesorios previstos para la circulación en carreteras (según el modelo y la nación).
- Poner el brazo retraído y el accesorio a aprox. 300 mm del suelo.
- Nivelar la máquina con el chasis paralelo al suelo utilizando el corrector de inclinación.
- Elevar y retraer los estabilizadores al máximo.
- Introducir el perno de bloqueo rotación
- Excluir los mandos del sistema de tra bajo mediante el "red Button"
- El medio puede circular sólo en vacío, es decir sin carga.
- Prohibido transportar personal adicional de la empresa sobre la máquina.

En carretera, no poner el inversor de marcha en punto muerto para contar así siempre con el freno motor de la carretilla elevadora.

ООО "ФЕНИКС" 8 (800) 550-61-49 www.fenix.ru

FR

H - Conduite du chariot élévateur avec un accessoire à l'avant sur la voie publique

- Per la guide avec un accessoire, consulter la reglamentation en vigeur dans votre pays
- L'accessoire ne doit pas dépasser la largeur hors tout du chariot élévateur.
- Pas encombrer la zone d'illumination feux avant
- Mettre les protections d'accessoires en place
-Si nécessaire mettre l'entretoise de blocage sur le cylindre de levage et d'inclinaison.
-Encombrement avant des équipements signalé sur les trois côtés par des bandes rétro-réfléchissantes alternées de couleur blanche et rouge, 10 cm de hauteur, inclinées à 45° (Suivre les dispositions spécifiques pour chaque équipement)

En cas de nécessité, consulter votre agent ou concessionnaire.

EN

H - Operating the lift truck with a front-end attachment on a public highway.

- For driving with an attachment, check the regulations currently applicable in your country.
- The attachment must not exceed the overall width of the lift truck.
- Do not mask the lighting range of the front headlamps.
- Set the attachments shields in place
- If necessary, fit the block spacer on the lifting and slewing cylinder.
- Front dimensions of equipment indicated on all three sides with 10 cm wide alternate white and red reflecting stripes, slanting 45° (Follow the specific instructions for each type of equipment)

If necessary, consult your dealer.

ES

H - Conducción de la carrettilla elevadora con un accessorio delantero por la vìa pública

- Para conducir con un accesorio, es preciso consultar la reglamentación vigente de su país.
- El accesorio no debe superar la anchura total de la carretilla elevadora.
- La longitud del conjunto no debe superar la longitud total más 6 metros.
- El accesorio no debe tapar la zona de iluminación de las luces delanteras.
- Colocar las protecciones para los accesorios instalados
- Si es necesario poner el distanciador de bloqueo en el cilindro de elevación e inclinación.
- Área ocupada delantera de los equipos señalada en los tres lados con bandas reflectantes alternadas de color blanco y rojo, altas 10 cm, inclinadas 45° (Respetar las indicaciones específicas para cada equipo).

En caso de necesidad, consultar a su agente o concesionario.

ООО "ФЕНИКС" 8 (800) 550-61-49 www.131.spb.ru

FR

INSTRUCTIONS DE MANUTENCION

A - Général

- Verifier la conformite des accessoires par rapport a la calibration du systeme de securite de la machine.
- S'assurer du bon fonctionnement des accessoires de votre chariot élévateur.
- Ne pas essayer d'accomplir des opérations qui dépassent les capacités du chariot élévateur ou de l'accessoire.
- Il est interdit d'augmenter la valeur du contrepoids par quelque artifice que ce soit.
- Il est strictement interdit de transporter et d'élever des personnes à l'aide du chariot élévateur, sauf si celui-ci est spécialement équipé à cet effet et délivré avec le certificat de conformité correspondant au levage des personnes.
- Éviter les trajets trop long en marche arrière.
- Effectuer manouvres léntes et progréssives
  de montée et descente, de la fléche.
  (Aussi sens charge).

B - Accessoire

- S'assurer que l'accessoire est correctement installé et verrouillé sur son support.
- Verifier que le systeme de securitè dans la cabine soit conforme a l'accesoire monte.
- Se conformer aux limites de l'abaque de charge de l'accessoire.
- S'assurer que les palettes, caisses, etc., sont en bon état et appropriées à la charge à lever.
- Présenter les fourches perpendiculairement à la charge à lever en tenant compte de la position du centre de gravité de celle-ci.
- Ne jamais lever une charge avec une seule fourche.
- Ne jamais lever une charge élinguée avec une seule fourche ou le tablier. Des solutions optionnelles existent, consulter votre agent ou concessionnaire.
- *Poser l'accessoire en position* horizontal *sur le sol (Pour les accessoires instables, veiller à bien les caler).*
- S'assurer de la propreté et de la protection des raccords rapides hydrauliques du circuit accessoire.

Avant chaque changement d'accessoire à fonction hydraulique, afin d'éviter la détérioration des raccords rapides hydrauliques

EN

HANDLING INSTRUCTIONS

A - General.

- Check that the lift truck's attach ments are correctly calibrated to the machine's safety system
- Ensure the correct functioning of your lift truck's attachments.
- Do not attempt to carry out operations which exceed the capacities of your lift truck or attachments.
- It is prohibited to increase the counterweight value in any way.
- It is strictly prohibited to carry or to lift up persons using the lift truck, unless the vehicle is specially equipped for this purpose and has the corresponding certificate of conformance for lifting people.
- Avoid travelling for a long distance in reverse.
- When lifting or lowering the boom ensure the control lever is moved slowly and smoothly (whether operating with or without a load)

B - Attachments.

- Ensure that the attachment is correctly fitted and locked to its frame.
- Ensure the correct attachment mode has been selected on the machine's security system control panel.
- Conform to the limits on the load chart for the attachment.
- Ensure that palettes, cases, etc, are in good order and suitable for the load to be lifted.
- Position the forks perpendicular to the load to be lifted, taking account of the load's centre of gravity.
- Never lift a load with a single fork.
- Never lift a sling load with a single fork or with the carriage. Optional solutions exist, consult your dealer.
- If not utilise, place the attachment in horizontal on the ground (For unstable attachments, ensure they are secured using wedges).
- Place the attachments in the closed position,
  flat on level ground (for unstable attach ments secure using wedges).
- Ensure that rapid hydraulic connections on the attachment system are clean and protected.

Carry out the following procedure before changing hydraulic attachments to prevent damage to the quick release couplings

ES

INSTRUCCIONES DE MANIPULACION

A - Generalidades

- Comprobar el buen funcionamiento de los accesorios de su carretilla elevadora.
- Nunca intentar realizar operaciones que superan las capacidades de la carretilla elevadora o del accesorio.
- Queda terminantemente prohibido aumentar el valor del contrapeso mediante cualquier artificio.
- Queda terminantemente prohibido transportar y elevar personas con la carretilla elevadora, excepto con las máquinas debidamente equipadas para dicho efecto y entregadas con el certificado de conformidad que corresponda a la elevación de personas.
- Evitar los trayectos demasiado largos en marcha atrás.

B - Accesorio

- Comprobar que el accesorio esté correctamente instalado y bloqueado en su soporte.
- Conformarse con los límites del ábaco de carga de la carretilla elevadora y/o del accesorio.
- Controlar que las paletas, cajas, etc. Estén en buen estado y adecuadas para la carga por elevar.
- Presentar las horquillas perpendicularmente relativo a la carga por elevar, teniendo en cuenta la posición del centro de gravedad de ésta.
- Nunca elevar una carga con una sola horquilla.
- Nunca elevar una carga eslingada con una sola horquilla o tablero. Existen soluciones opcionales ; consultar a su agente o concesionario.
- *Colocar el accesorio en posición cerrada, en posición horizontal sobre el suelo (Para los accesorios instables, comprobar su calzos).*
- Controlar la limpieza y la protección de los racores rápidos hidráulicos del circuito accesorios.

Previo cada cambio de accesorio de función hidráulica, y con motivo de evitar cualquier deterioro de los racores rápidos hidráulicos

ООО "ФЕНИКС" 8 (800) 700-61-49 www.phx.spb.ru

FR

- Arrêter le moteur thermique.
- Éliminer la pression du circuit hydraulique accessoire en agissant sur les commandes hydrauliques.

C - Environnement

- Verifier que la lumière soit juste
- Veiller en élevant la charge, que rien ni personne ne gêne l'évolution et ne pas faire de fausse manœuvre.
- Dans le cas de travaux à proximité de lignes électriques aériennes, s'assurer que la distance de sécurité soit suffisante entre la zone de travail du chariot élévateur et la ligne électrique.

Vous devez vous renseigner auprès de votre agence électrique locale.

Vous pouvez être électrocuté ou grièvement blessé si vous travaillez ou stationnez le chariot élévateur trop près de câbles électriques. Il vous est vivement conseillé de vous assurer que les règles de sécurité sur le site sont conformes à la réglementation locale en vigueur concernant tous types de travaux à proximité de lignes électrique.

- N'autoriser personne à s'approcher de l'aire d'évolution du chariot élévateur ou à passer sous une charge.
- En utilisation sur pente, avant de lever la flèche, s'assurer que le terrain est horizontal. Toutefois les chariots élévateurs équipés d'un correcteur de niveau et/ou de stabilisateurs, peuvent travailler sur une plus grande pente transversale à condition de corriger ce dévers (Voir paragraphe : G - HORIZONTALITÉ DU CHARIOT ÉLÉVATEUR dans le chapitre : MANUTENTION D'UNE CHARGE).

EN

- Switch off the engine.
- Wait 1 minut to allow the circuit to depressurise.

C - Environment.

- Verify that the lighting in suitable
- Ensure that no person or objet is in the vicinity before raising the load. Don't make any incorrect manoeuvres.
- In the case of work near aerial lines, ensure that the safety distance is sufficient between the working area of the lift truck and the aerial line.

You must consult your local electrical agency.

You could be electrocuted or seriously injured if you operate or park the lift truck too close to power cables. You are strongly advised to ensure that the safety rules on the site conform to the local regulations in force regarding all types of work carried out close to power cables.

- Do not allow anybody to come near the working area of the lift truck or pass beneath an elevated load.
- When using the lift truck on a slope, before raising the jib, ensure that the ground is horizontal. However, lift trucks fitted with a slope corrector and/or stabilisers can work on a steeper transverse slope providing this slope can be corrected (See paragraph : G - HORIZONTAL POSITION OF THE LIFT TRUCK in the chapter : LOAD HANDLING).

ES

- Parar el motor térmico.
- Eliminar la presión del circuito hidráulico accesorios actuando sobre los mandos hidráulicos.

C - Medio ambiente

- Comprobar al elevar la carga, que no hay nadie ni nada para perturbar la evolución, y no realizar maniobras riesgosas.
- En caso de obras a proximidad de líneas eléctricas aéreas, comprobar que la distancia de seguridad es suficiente entre la zona de trabajo de la carretilla elevadora y la línea eléctrica.

Contactar su agencia eléctrica local para mayor información.

En caso de operar o de aparcar la carretilla elevadora demasiado cerca de cables eléctricos, pueden ocurrir electrocuciones y puede quedar Ud. seriamente herido. Le aconsejamos comprobar de forma rigurosa la buena conformidad de las reglas de seguridad en la planta ; conformidad a la reglamentación local vigente relativa a todas obras a proximidad de líneas eléctricas.

- Nunca autorizar quien sea a acercarse de la zona de evolución de la carretilla elevadora o a pasar por debajo de una carga.
- Al emplear la carretilla elevadora en una pendiente y antes de elevar el brazo, es preciso asegurarse que el terreno esté a lo horizontal. Sin embargo, las carretillas elevadoras dotadas de un corrector de nivel y/o de estabilizadores pueden maniobrar sobre un terreno con mayor pendiente transversal, con la condición de corregir dicho nivel (Véase párrafo : G - HORIZONTALIDAD DE LA CARRETILLA ELEVADORA en el capítulo : MANIPULACIÓN DE UNA CARGA).

ООО "ФЕНИКС" (800) 550-61-49 www.phx-spb.ru

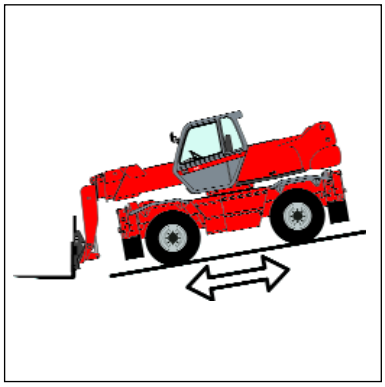

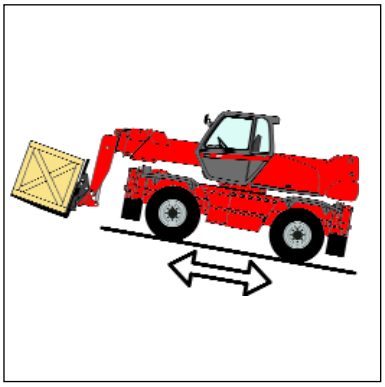

FR

- Roulage sur une pente longitudinale :
• Rouler et freiner doucement.
• Déplacement à vide : Les fourches ou l'accessoire vers l'aval.
• Déplacement en charge : Les fourches ou l'accessoire vers l'amont.
- S'assurer que l'échafaudage, la plate-forme de chargement ou la pile soient capables de supporter la charge.
- S'assurer de la stabilité et de la fermeté du sol avant de déposer une charge.

D - Manutention

- Toujours penser à la sécurité et ne transporter que des charges équilibrées et correctement arrimées pour éviter tout risque de basculement.
- Engager les fourches à fond sous la charge et la déplacer en position transport (les fourches à 300 mm du sol, la flèche rentrée et le tablier incliné en arrière).
- Pour des raisons évidentes de stabilité du chariot élévateur et de visibilité sur l'environnement, ne déplacer le chariot élévateur que lorsque la flèche est en position transport.
- Ne manœuvrer le chariot élévateur avec la flèche en position relevée qu'exceptionnellement avec une extrême prudence, une vitesse très réduite et un freinage en douceur. S'assurer d'une visibilité suffisante, se faire guider si besoin est, par une autre personne.
- Ne pas faire évoluer la charge, lorsque le chariot élévateur est en mouvement.
- Ne jamais rouler trop vite, ni freiner brusquement avec une charge.
- En manutention, rouler en vitesse lente.
- Surveiller la charge, surtout dans les virages et particulièrement si elle est très encombrante.
- Amarrer les charges instables.
- Manutentionner les charges avec précaution, à faible vitesse et sans à-coups lorsque vous les faites évoluer à des hauteurs et des déports importants.

EN

- Travelling on a longitudinal slope :
• Drive and brake gently.
• Moving without load : Forks or attachment facing downhill.
• Moving with load : Forks or attachment facing uphill.
- Ensure that scaffolding, loading platform or pile are capable of bearing the weight.
- Ensure the stability and solidity of the ground before depositing a load.

D - Handling

- Always consider safety and only transport balanced and correctly secured loads to avoid any risk of tipping.
- Fully engage forks under the load and move it in the transport position (The forks 300 mm from the ground, the jib retracted to the maximum and the carriage sloping backwards).
- For obvious reasons regarding the lift truck's stability and clear visibility of the surrounding environment, only move the lift truck when the jib is in the transport position.
- Do not manoeuvre the lift truck with the jib in the raised position unless under exceptional circumstances and then with extreme caution, at very low speed and using gentle braking. Ensure that visibility is adequate and get another person to guide you along if necessary.
- Never shift the position of the load while the lift truck is in motion.
- Never drive too fast or brake abruptly when carrying a load.
- During handling, drive at low speed.
- Check the load, particularly when turning corners and especially if it is very bulky.
- Secure unstable loads.
- Handle loads with caution, at slow speed, without sudden jerks when moving them at significant heights and jib extention.

ES

- Rodadura en pendiente longitudinal :
• Adelantar y frenar suavemente.
• Desplazamiento en vacío : Las horquillas o el accesorio en posición río abajo.
• Desplazamiento con carga : Las horquillas o el accesorio en posición río arriba.
- Comprobar que el andamio, la plataforma de carga o la pila sea capaz de soportar la carga.
- Comprobar la estabilidad y la firmeza del suelo antes de poner en suelo la carga.

D - Manipulación

- Siempre acordarse de la seguridad y transportar únicamente cargas equilibradas y correctamente sujetadas de forma a evitar todo riesgo de volqueo.
- Introducir a fondo las horquillas por debajo de la carga y deplazarla en posición transporte (Las horquillas a 300 mm del suelo, el brazo retractado y el tablero inclinado hacia atrás).
- Debido a evidentes razones de estabilidad de la carretilla elevadora y de visibilidad del entorno, es preciso desplazar la carretilla elevadora únicamente cuando el brazo se encuentra en posición transporte.
- Se puede maniobrar la carretilla elevadora con el brazo en posición elevada sólo de forma excepcional, con la mayor prudencia, a velocidad muy reducida y frenando suavemente. Comprobar que la visibilidad es buena y, si es preciso, otra persona podrá guiarle.
- Nunca maniobrar la carga cuando la carretilla elevadora está en movimiento.
- El uso simultáneo de dos carretillas elevadoras para manipular cargas pesadas o voluminosas es una maniobra peligrosa que necesita precauciones muy particulares. Se puede ejecutar únicamente en casos excepcionales y en presencia del responsable de las manipulaciones.
- Nunca progresar demasiado rápido, ni frenar bruscamente con una carga.
- Al realizar una manipulación, progresar con velocidad lenta.
- Controlar la carga, sobre todo en las curvas y en particular si es muy voluminosa.
- Sujetar firmemente las cargas instables.
- Manipular las cargas con precaución, con velocidad reducida y sin golpeteos cuando evolucionan a alturas y con pendientes importantes.

ООО "ФЕНИКС" 8 (800) 550-61-49 www.phx-spb.ru

FR

En cas de fort vent ou de tempête, ne pas faire de manutention mettant en danger la stabilité du chariot élévateur et de la charge

- Ne pas changer de direction brutalement et à vitesse élevée.

En cas de renversement du chariot élévateur, ne pas essayer de quitter la cabine pendant l'incident.
IL FAUT TOUJOURS CONDUIR AVEC LES CEINTURES DE SÛRETE LACÈS LE FAIT DE RESTER ATTACHE DANS LA CABINE, EST VOTRE MEILLEURE PROTECTION.

- Utiliser le frein de stationnement pour déposer ou lever une charge difficile ou sur un terrain en pente.
- Ne laisser en aucun cas le chariot élévateur à l'arrêt avec une charge levée.
- Ne pas laisser le chariot élévateur en charge ou à vide, frein de stationnement serré sur une pente supérieure à 15 %.

E - Visibilité

- Conserver en permanence une bonne visibilité sur le parcours, soit en vision directe (regarder dans le sens de la marche arrière) soit en vision indirecte à l'aide des rétroviseurs panoramiques pour vérifier la présence éventuelle de personnes, animaux, trous, obstacles, changement de pente…
- La visibilité pouvant être réduite du coté droit avec la flèche levée, s'assurer de la bonne visibilité sur le parcours avant de lever la flèche et avant de manœuvrer.
- Si la visibilité en marche avant n'est pas suffisante par suite de l'encombrement de la charge, circuler en marche arrière. Cette manœuvre doit demeurer exceptionnelle et pour de courtes distances.
- Assurer vous d'avoir une bonne visibilité (Vitres propres, éclairage suffisant, rétroviseur réglé, etc.).
- La signalisation et l'éclairage du chariot élévateur doivent tenir compte des conditions d'utilisations. En plus des équipements de série montés sur votre chariot élévateur, un certain nombre d'options vous est proposé tel que : éclairage routier, feux stop, gyrophare, feux de recul, avertisseur sonore de marche arrière, phare de travail avant, phare de travail arrière, phare de travail en tête de flèche, etc.

Consulter votre agent ou concessionnaire.

EN

In the event of high winds or storms, do not carry out handling work that jeopardizes the stability of the lift truck and its load,

- Do not change direction sharply and at high speed.

In the event of the lift truck overturning, do not try to leave the cab. D
DO NOT TRY TO JUMP CLEAR STAY IN THE CAB WITH YOUR SEAT BELT FASTENED.

- Apply the parking brake when lifting or depositing a difficult load or when on an incline.
- Do not stop the lift truck with the load in an elevated position.
- Do not leave a laden lift truck with the parking brake applied on an incline which exceeds 15 %.

E - Visibility.

- Constantly keep clear visibility of the road, either direct view (looking backwards when reversing) or indirect view using the panoramic rear view mirrors to check for people, animals, holes, obstacles, change of slope, etc.
- Since visibility can be reduced on the right side when the jib is raised, ensure clear visibility of the road before raising the jib and before undertaking any manoeuvres.
- If the visibility in forward motion is not sufficient because of the bulkiness of the load, drive in reverse motion. This manoeuvre must remain exceptional and for short distances.
- Ensure you have good visibility (Clean windows, adequate lighting, correctly adjusted rear view mirror, etc.).
- Signalling and lighting on the lift truck must take account of the conditions of use. The standard lighting system may not be sufficient for certain applications or night time road use.

Optional accessories are available. Consult your agent or dealer.

If necessary, consult your dealer.

ES

En caso de viento fuerte o de tormenta, nunca proceder a maniobras peligrosas para la estabilidad de la carretilla elevadora y para la carga, en particular cuando la carga se encuentra frente al viento de forma importante.

- Nunca cambiar de dirección bruscamente y con velocidad elevada.

En caso de volcar con la carretilla elevadora, nunca intentar salir de la cabina durante el incidente.
QUEDAR BIEN SUJETO DENTRO DE LA CABINA, ES SU MAYOR PROTECCIÓN.

- Utilizar el freno de aparcamiento para poner en suelo o elevar una carga difícil o en pendiente.
- No dejar, en ningún caso, la carretilla elevadora parada con una carga levantada.
- Nunca dejar la carretilla elevadora con carga o en vacío, con el freno de aparcamiento apretado en una pendiente superior al 15 %.

E - Visibilidad

- Conservar permanentemente una buena visibilidad a lo largo del recorrido, bien en visión directa (mirar en dirección de la marcha atrás) bien en visión indirecta mediante los retrovisores panorámicos para verificar la presencia eventual de personas, animales, agujeros, obstáculos, cambio de pendiente ...
- Al levantar el brazo, la visibilidad puede quedar reducida del lado derecho ; asegurarse de la buena visibilidad durante el recorrido antes de elevar el brazo y antes de hacer una maniobra.
- En caso de que la visibilidad en marcha adelante no sea suficiente, debido al volumen de la carga, circular en marcha atrás. La presente maniobra debe quedar una operación excepcional y sólo para cortas distancias.
- Comprobar que tiene buena visibilidad (Cristales limpios, iluminación suficiente, retrovisor ajustado, etc.).
- La señalización y la iluminación de la carretilla elevadora deben tomar en cuenta las condiciones de uso. Además de los equipos de serie montados en su carretilla elevadora, se dispone de cierta cantidad de opciones, como : luminación de carretera, luces de stop, luz giratoria, luces de marcha atrás, avisador acústico de marcha atrás, faro de trabajo delantero, faro de trabajo trasero, faro de trabajo en cabeza de brazo, etc.

Consultar a su agente o concesionario.

ОТДЕЛ ФИЛИКС (495) 550-61-49 www.phil.ru

FR

MANUTENTION D'UNE CHARGE

A - Poids de la charge et centre de gravité

Il est interdit de lever et de transporter une charge supérieure à la capacité nominale du chariot élévateur ou de l'accessoire.

- Avant de prendre une charge, vous devez connaître son poids et son centre de gravité.
- L'abaque de charge relatif à votre chariot élévateur est valable pour une charge dont le centre de gravité est à 500 mm du talon des fourches (Fig. A). Pour un charge avec un centre de gravité supérieur, consulter votre agent ou concessionnaire.
- Pour les charges irrégulières, déterminer le centre de gravité dans le sens transversal avant toute manutention (Fig. B).

Pour les charges à centre de gravité mobile (ex. liquide), tenir compte des variations du centre de gravité pour déterminer la charge à manutentionner (Consulter votre agent ou concessionnaire) et redoubler de prudence et de vigilance pour limiter au maximum ces variations.

EN

LOAD HANDLING

A - Weight of load and centre of gravity.

Carrying a load greater than the rated capacity for the lift truck or for the attachment is prohibited.

- Before taking up a load, you must know its weight and its centre of gravity.
- The load chart relating to your lift truck is valid for a weight with its centre of gravity 500 mm from the heel of the forks (Fig. A). For a load with a higher centre of gravity, consult your agent or dealer.
- For irregular loads, determine the centre of gravity in the transverse direction before handling (Fig. B).

For loads with a moving centre of gravity (e.g. liquids), take account of the variations in the centre of gravity in order to determine the load to be handled (Consult your agent or dealer) and be vigilant and take extra care to limit these variations as far as possible.

ES

MANIPULACION DE UNA CARGA

A - Peso de la carga y centro de gravedad

Queda prohibido elevar o transportar una carga superior a la capacidad nominal de la carretilla elevadora o del accesorio.

- Antes de tomar una carga, se debe conocer su peso y su centro de gravedad.
- El ábaco de carga relativo a su carretilla elevadora es válido para una carga cuyo centro de gravedad se encuentra a 500 mm del tacón de las horquillas (Fig. A). Para un centro de gravedad superior, consultar a su agente o concesionario.
- Para cargas irregulares, se debe determinar el centro de gravedad en el sentido transversal previamente a toda manipulación (Fig. B).

Referente a las cargas con centro de gravedad móvil (por ej. líquidos), es preciso tomar en cuenta las variaciones del centro de gravedad para determinar la carga que se debe manipular (Consultar a su agente ó concesionario) y tomar las mayores precauciones, prudencia y vigilancia, para restringir como máximo estas variaciones.

ООО "ФЕНИКС" 8 (812) 550-61-49 www.mx-spb.ru

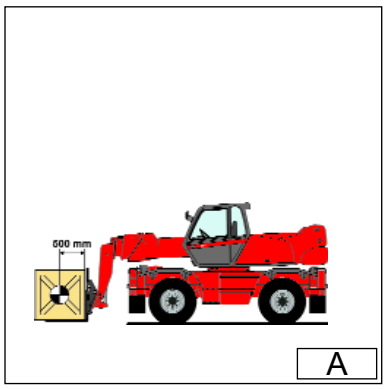

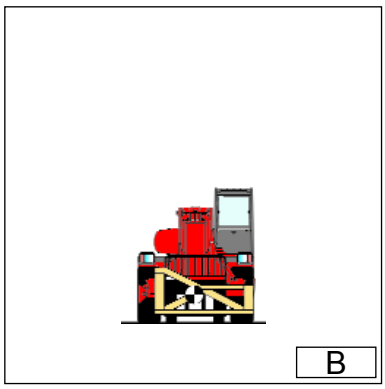

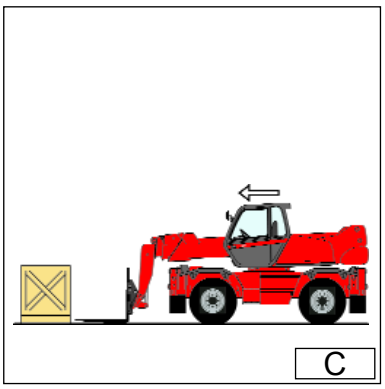

FR

B - Prise d'une charge au sol

- Approcher le chariot élévateur perpendiculairement à la charge, avec la flèche rétractée et les fourches à l'horizontale (Fig. C).
- Ajuster l'écartement et le centrage des fourches par rapport à la charge pour assurer sa stabilité (Fig. D) (Des solutions optionnelles existent, consulter votre agent ou concessionnaire).

Attention aux risques de pincement ou d'écrasement des membres lors de l'ajustement manuel des fourches. Toujours garder une distance égale entre les fourches et le milieu du tablier pour une parfaite stabilité de la charge.

- Avancer lentement le chariot élévateur (1), et amener les fourches en butée devant la charge (Fig. E) si besoin lever légèrement la flèche (2) pendant la prise de la charge.
- Actionner le frein de stationnement et placer le levier d'inverseur de marche au neutre.
- Lever légèrement la charge (1), incliner le porte-fourches (2) vers l'arrière en position transport (Fig. F).

Incliner suffisamment la charge vers l'arrière pour assurer sa stabilité (perte de la charge au freinage) sans pour autant perturber l'équilibre de la charge.

EN

B - Taking up a load on the ground.

- Position the lift truck perpendicular to the load, with the jib retracted and the forks in a horizontal position (Fig. C).
- Adjust the fork spread and centering in connection with the load (Fig. D) (Optional solutions exist, consult your dealer).

Beware of the risks of trapping or squashing limbs when manually adjusting the forks. Always maintain an equal distance between the forks and the centre of the carriage in order to keep the load completely stable.

- Slowly move the life truck forward (1) and stop with the forks in front of the load (Fig. E), if necessary, slightly lift the jib (2) while taking up the load.
- Apply the parking brake and place the forward/reverse lever in neutral.
- Slightly lift the load (1), tilt the carriage backwards (2) in the transport position (Fig. F).

Tilt the carriage sufficiently backwards to ensure the load's stability when braking whilst maintaining the load balance.

ES

B - Recogida de una carga en el suelo

- Acercar la carretilla elevadora perpendicularmente a la carga, con el brazo retractado y las horquillas en posición horizontal (Fig. C).
- Ajustar la distancia y el centrado de las horquillas con arreglo a la carga (Fig. D) existen soluciones opcionales ; consultar a su agente o concesionario.

Cuidado con los apretones o atropellos de las extremidades del cuerpo al ajustar las horquillas a mano. Conservar siempre un intervalo de igual distancia entre las horquillas y el centro del tablero para conseguir una perfecta estabilidad de la carga.

- Adelantar lentamente la carretilla elevadora (1), y colocar las horquillas en tope delante de la carga (Fig. E), en caso de necesidad elevar levemente el brazo (2) durante la recogida de la carga.
- Apretar el freno de aparcamiento y colocar la palanca del inversor de marcha en neutro.
- Levantar levemente la carga (1), inclinar el tablero (2) hacia atrás en posición transporte (Fig. F).

Inclinar suficientemente la carga hacia atrás para asegurar su estabilidad (pérdida de la carga al frenar) sin, por tanto, perturbar el equilibrio de la carga.

ООО "ФЕНИКС" 8 (800) 550-61-49 www.pfx.spb.ru

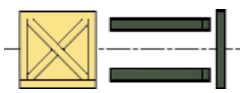

D

E

F

FR

C - Prise d'une charge haute sur pneumatiques

En aucun cas vous ne devez prendre une charge si le chariot élévateur n'est pas à l'horizontal (Voir paragraphe : G - HORIZONTALITÉ DU CHARIOT ÉLÉVATEUR dans le chapitre : MANUTENTION D'UNE CHARGE).

- S'assurer que les fourches passeront facilement sous la charge.
- Approcher le chariot élévateur perpendiculairement à la charge et les fourches à l'horizontale (Fig. G), en manœuvrant doucement et prudemment (Voir paragraphe : E - VISIBILITÉ dans le chapitre : INSTRUCTIONS DE MANUTENTION pour la visibilité sur le parcours).

Toujours penser à garder la distance nécessaire pour engager les fourches sous la charge, entre la pile et le chariot élévateur (Fig. G) et utiliser la longueur de flèche la plus courte possible.

- Amener les fourches en butée devant la charge (Fig. H). Serrer le frein de stationnement et placer le levier d'inverseur de marche au neutre.
- Lever légèrement la charge (1) et incliner le tablier (2) vers l'arrière pour stabiliser la charge (Fig. I).

EN

C - Taking up a high load on tyres.

Under no circumstances should you pick up a load if the lift truck is not in a horizontal position. (See paragraph : G - HORIZONTAL POSITION OF THE LIFT TRUCK in the chapter : LOAD HANDLING).

- Ensure that the forks will easily pass under the load.
- Position the lift truck perpendicular to the load with the forks in a horizontal position (Fig. G) manoeuvring gently and carefully (See paragraph : E - VISIBILITY in the chapter : HANDLING INSTRUCTIONS for visibility of the road).

Always think about keeping the distance necessary to fit the forks under the load, between the pile and the lift truck (Fig. G) and use the shortest possible length of jib.

- Stop with the forks in front of the load (Fig. H). Apply the parking brake and place the forward/reverse lever in neutral.
- Slightly lift the load (1) and incline the forks carriage (2) backwards to stabilize the load (Fig. I).

ES

C - Recogida de una carga alta sobre neumáticos

En ningún caso se debe tomar una carga cuando la carretilla elevadora no se encuentra a lo horizontal (Véase párrafo : G - HORIZONTALIDAD DE LA CARRETILLA ELEVADORA en el capítulo : MANIPULACIÓN DE UNA CARGA).

- Comprobar que las horquillas se introducirán con facilidad por debajo de la carga.
- Acercar la carretilla elevadora perpendicularmente a la carga con las horquillas en posición horizontal (Fig. G), maniobrando delicadamente y con prudencia (Véase párrafo : E - VISIBILIDAD en el capítulo : INSTRUCCIONES DE MANIPULACIÓN para la visibilidad durante el recorrido).

Acordarse siempre de conservar la distancia necesaria para introducir las horquillas por debajo de la carga, entre la pila y la carretilla elevadora (Fig. G) y utilizar la longitud de brazo la más corta como posible.

- Colocar las horquillas en tope delante de la carga (Fig. H). Apretar el freno de aparcamiento y colocar la palanca del inversor de marcha en neutro.
- Elevar levemente la carga (1) e inclinar el tablero (2) hacia atrás para estabilizar la carga (Fig. I).

ООО "ФЕНИКС" 8 (800) 650-61-49 www.phx-spb.ru

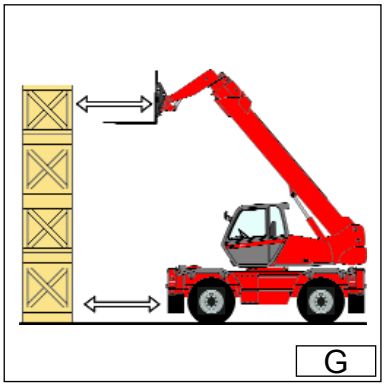
G

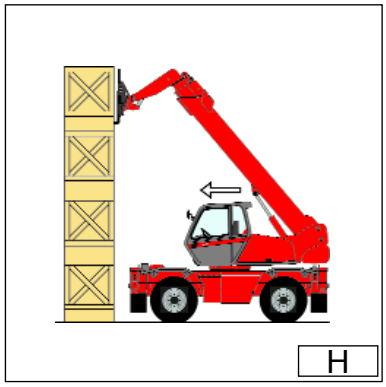
H

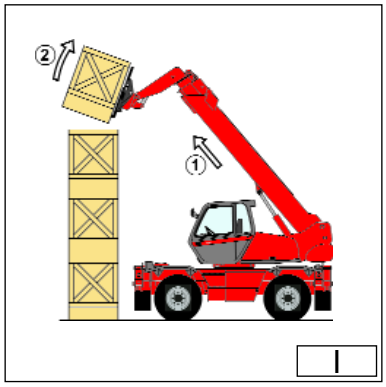

I

FR

Incliner suffisamment la charge vers l'arrière pour assurer sa stabilité (perte de la charge au freinage) sans pour autant perturber l'équilibre de la charge.

- Si possible (Fig. J) descendre la charge sans déplacer le chariot élévateur. Lever la flèche (1) pour dégager la charge, rentrer (2) et descendre la flèche (3) pour amener la charge en position transport (Fig. L).
- Si ce n'est pas possible, reculer le chariot élévateur(Fig. K). En manœuvrant très doucement et prudemment (Voir paragraphe : E - VISIBILITÉ dans le chapitre : INSTRUCTIONS DE MANUTENTION pour la visibilité sur le parcours), reculer le chariot élévateur (1) pour dégager la charge, rentrer (2) et descendre la flèche (3) pour amener la charge en position transport (Fig. L).

D - Pose d'une charge haute sur pneumatiques

En aucun cas vous ne devez déposer une charge si le chariot élévateur n'est pas à l'horizontal (Voir paragraphe : G - HORIZONTALITÉ DU CHARIOT ÉLÉVATEUR dans le chapitre : MANUTENTION D'UNE CHARGE).

EN

Tilt the load sufficiently backwards to ensure its stability (loss of load on braking) without upsetting the balance of the load in so doing.

- If possible (Fig. J) lower the load without shifting the lift truck. Lift the jib (1) to release the load, retract (2) and lower the jib (3) to bring the load into the transport position (Fig. L).
- If this is not possible, back the lift truck up. (Fig. K) Manoeuvring very gently and carefully (See paragraph : E - VISIBILITY in the chapter : HANDLING INSTRUCTIONS for visibility of the road), back up the lift truck (1) to release the load, retract (2) and lower the jib (3) to bring the load into the transport position (Fig. L).

D - Laying a high load on tyres

Under no circumstances should you lay down a load if the lift truck is not a horizontal position. (See paragraph : G - HORIZONTAL POSITION OF THE LIFT TRUCK in the chapter : LOAD HANDLING).

ES

Inclinar suficientemente la carga hacia atrás para asegurar su estabilidad (pérdida de la carga al frenar) sin, por tanto, perturbar el equilibrio de la carga.

- Dentro de lo posible (Fig. J), bajar la carga sin desplazar la carretilla elevadora. Elevar el brazo (1) para liberar la carga, retractar (2) y bajar el brazo (3) para colocar la carga en posición de transporte (Fig. L).
- Si no es posible, retroceder la carretilla elevadora (Fig. K). Maniobrando muy despacio y con prudencia (Véase párrafo : E - VISIBILIDAD en el capítulo : INSTRUCCIONES DE MANIPULACIÓN para la visibilidad durante el recorrido), hacer retroceder la carretilla elevadora (1) para liberar la carga, retractar (2) y bajar el brazo (3) para colocar la carga en posición de transporte (Fig. L).

D - Colocación de una carga alta sobre neumáticos

En ningún caso se debe poner al suelo una carga cuando la carretilla elevadora no se encuentra a lo horizontal (Véase párrafo : G - HORIZONTALIDAD DE LA CARRETILLA ELEVADORA en el capítulo : MANIPULACIÓN DE UNA CARGA).

ООО "ФЕНИКС" 8 (800) 550-61-49 www.phx-spb.ru

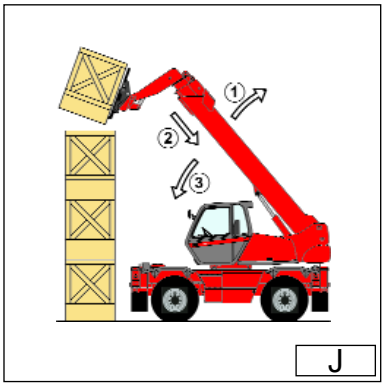

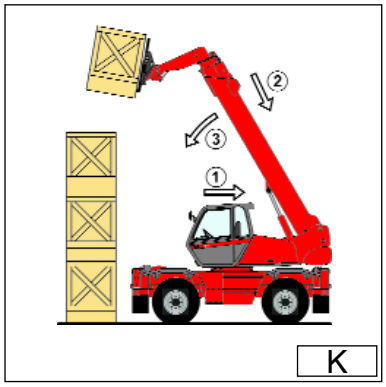

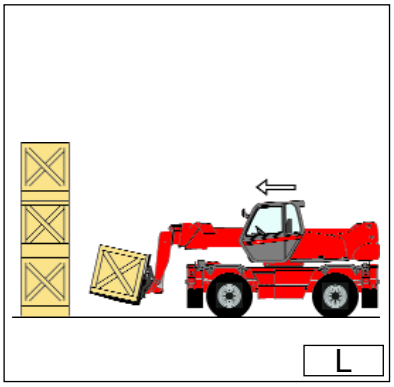

FR

- Approcher la charge en position transport devant la pile (Fig. L).
- Lever et allonger la flèche (1) (2) jusqu'à ce que la charge soit au-dessus de la pile, si besoin avancer le chariot élévateur (3) (Fig. M) en manœuvrant très doucement et prudemment (Voir paragraphe : E - VISIBILITÉ dans le chapitre : INSTRUCTIONS DE MANUTENTION pour la visibilité sur le parcours). Actionner le frein de stationnement et placer le levier d'inverseur de marche au neutre.
- Placer la charge à l'horizontal et déposer celle-ci sur la pile en abaissant et rétractant la flèche (1) (2) pour bien positionner la charge (Fig. N).
- Dégager les fourches par une utilisation alternée de la rentrée et de la levée de la flèche (3) (Fig. N) ou si possible en reculant le chariot élévateur (3) (Voir paragraphe : E - VISIBILITÉ dans le chapitre : INSTRUCTIONS DE MANUTENTION pour la visibilité sur le parcours). Amener ensuite la flèche en position transport.

E - Prise d'une charge non palettisée

- Incliner le tablier (1) vers l'avant et allonger la flèche (2) tout en inclinant le tablier (3) vers l'arrière pour glisser les fourches sous la charge (Fig. O). Si besoin caler la charge.

F - Dispositif indicateur d'état de charge

- Toujours observer l'indicateur d'état de charge lors de la manutention.

EN

- Approach the load in the transport position in front of the pile (Fig. L).
- Lift and extend the jib (1) (2) until the load is above the pile, if necessary move the lift truck forward (3) (Fig. M) manoeuvring very gently and carefully (See paragraph : E - VISIBILITY in the chapter : HANDLING INSTRUCTIONS for visibility of the road). Apply the parking brake and place the forward/reverse lever in neutral.
- Place the load in a horizontal position and lay it down on the pile by lowering and retracting the jib (1) (2) in order to position the load correctly (Fig. N).
- Free the forks by alternately retracting and lifting the jib (3) (Fig. N) or, if possible, by reversing the lift truck (3) (See paragraph : E - VISIBILITY in the chapter : HANDLING INSTRUCTIONS for visibility of the road). Then bring the jib into the transport position.

E - Taking up a load without pallet

- Tilt the carriage (1) forwards and extend the jib (2) while simultaneously crowding the carriage backwards to slip the forks under the load (Fig. O). If necessary, wedge the load.

F - Load status indicator

- Always watch the load status indicator while handling a load.

ES

- Acercar la carga en posición de transporte delante de la pila (Fig. L).
- Elevar y extraer el brazo (1) (2) hasta que la carga se encuentre delante de la pila, si es preciso adelantar la carretilla elevadora (3) (Fig. M) maniobrando muy despacio y con prudencia (Véase párrafo : E - VISIBILIDAD en el capítulo : INSTRUCCIONES DE MANIPULACIÓN para la visibilidad durante el recorrido). Apretar el freno de aparcamiento y colocar la palanca del inversor de marcha en neutro.
- Colocar la carga en posición horizontal y ponerla sobre la pila bajando y retractando el brazo (1) (2) para posicionar correctamente la carga (Fig. N).
- Liberar las horquillas utilizando de forma alternativa la retracción y la elevación del brazo (3) (Fig. N) o si es posible, haciendo retroceder la carretilla elevadora (3) (Véase párrafo : E - VISIBILIDAD en el capítulo : INSTRUCCIONES DE MANIPULACIÓN para la visibilidad durante el recorrido). Luego, colocar el brazo en posición de transporte.

E - Recogida de una carga sin paleta

- Inclinar el tablero (1) hacia adelante y extraer el brazo (2) inclinando, al mismo tiempo, el tablero (3) hacia atrás para introducir las horquillas por debajo de la carga (Fig. O). En caso de necesidad bloquear la carga.

F - Dispositivo indicador del estado de carga

- Siempre observar el indicador del estado de carga al ejecutar manipulaciones.

ООО "ФЕНИКС" 8 (800) 250-61-49 www.mrz.spb.ru

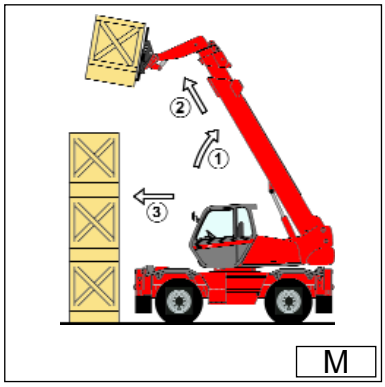

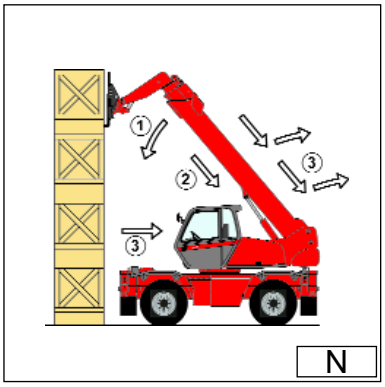

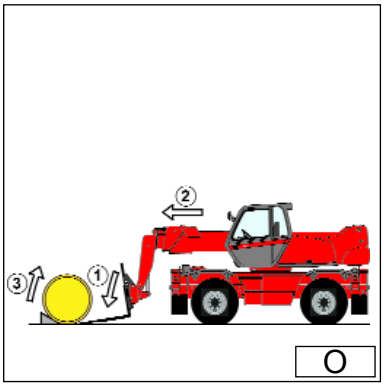

FR

Lorsque l'indicateur d'état de charge est en alerte, il ne faut en aucun cas effectuer les mouvements dits "AGGRAVANTS" qui sont :

A - Sortir la flèche.
B - Baisser la flèche.

- Si l'indicateur d'état de charge est en alerte, effectuer les mouvements en sècuritè dans l'ordre suivant (Fig. P) :

1 - Rentrer la flèche au maximum.
2 -S'ill est nécessair, il faut elèver le flèche
3 - Baisser la flèche de manière à poser la charge.

Chariot élévateur avec correcteur de dévers

- Corriger le dévers en agissant sur la commande hydraulique et vérifier l'horizontalité sur le niveau avon de soulève la fleché(Voir chapitre : INSTRUMENTS DE CONTRÔLE ET DE COMMANDE dans la partie : 2 - DESCRIPTION).

Mise à part la pente transversale du terrain, plusieurs paramètres peuvent perturber l'horizontalité du chariot élévateur.
• L'état et la pression des pneumatiques.
• La stabilité du sol.
• L'équilibre de la charge.
• Vent violent ou tempête.

*Avant toute manutention, vérifier les points ci-dessus et s'assurer que le chariot élévateur est **parfaitement à l'horizontal**.*
(Consulter le niveau à bulle)

EN

If the load status indicator alarm is activated, do not carry out the movements said to be "WORSENING", which are the following :

A - Extend the jib.
B - Lower the jib.

- If the load status indicator alarm is activated, carry out in all security movements in the following order (Fig. P) :

1 - Fully retract the jib.
2 - If it's necessary lift the jib
3 - Lower the jib in order to lay the load.

Lift truck with level corrector

- Correct the slope using the hydraulic control and check the horizontal position on the level before lifting boom(See chapter : INSTRUMENTS AND CONTROLS in paragraph : 2 - DESCRIPTION).

Apart from the transverse slope of the ground, several parameters can upset the horizontal position of the lift truck.
• The tyre pressures.
• The stability of the ground.
• The balance of the load.
• Strong wind or stormy conditions.

*Before any handling work, check the points above and ensure that the lift truck is **completely horizontal**.*
(See bubble level)

ES

Cuando el indicador del estado de carga se encuentra en alarma, no se debe realizar - En ningún caso - Los movimientos llamados "AGRAVANTES", es decir :

A - Extraer el brazo.
B - Bajar el brazo.

- En caso de encontrarse, el indicador del estado de carga, en alarma, ejecutar los movimientos positivos según el orden indicado a continuación (Fig. P) :

1 - Retractar el brazo de lo máximo.
2 - Es necesario extraer el brazo
3 - Bajar el brazo de forma a descargar la carga.

Carretilla elevadora con corrector de nivel

- Corregir el nivel de pendiente actuando sobre el mando hidráulico y controlar la horizontalidad con el nivel (Véase capítulo : INSTRUMENTOS DE CONTROL Y DE MANDO en la parte : 2 - DESCRIPCIÓN).

Aparte de la pendiente transversal del terreno, ciertos parámetros pueden perturbar la horizontalidad de la carretilla elevadora.
• El estado y la presión de los neumáticos.
• La estabilidad del suelo.
• El equilibrio de la carga.
• Un viento violento o tormenta.

*Previo cualquier manipulación, es preciso comprobar los puntos indicados anteriormente y asegurarse de que la carretilla elevadora esté **perfectamente horizontal**.*

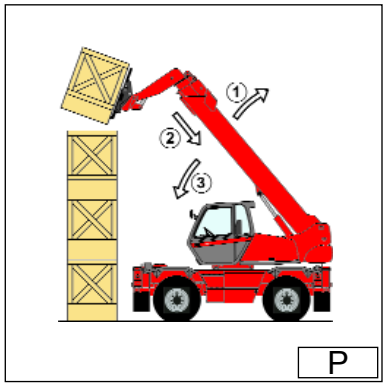

ООО "ФЕНИКС" 8 (800) 550-51-49 www.phx-sm.ru

FR

INSTRUCTIONS DE MAINTENANCE DU CHARIOT ÉLÉVATEUR

Instructions de maintenance

A - Général

- Lire attentivement et comprendre la notice d'instructions.
- Arrêter le moteur thermique avant toute intervention sur le chariot élévateur.
- Porter des vêtements adaptés pour la maintenance du chariot élévateur, éviter les bijoux et les vêtements flottants. Attacher et protéger vos cheveux si besoin.
- S'assurer que le local est suffisamment aéré avant de démarrer le chariot élévateur.

Veiller à ce que l'évacuation des matières consommables et des pièces usagées soit effectuée en toute sécurité et de manière écologique.

- Effectuer les réparations nécessaires, mêmes mineures, immédiatement.
- Réparer toute fuite, même mineure, immédiatement.
- Pas chercher de desserer les raccords, les flexbles ou une piece hydraulique, avec le circuit en pression.

La modification de réglage et le démontage des valves d'équilibrage ou des clapets de sécurité pouvant équiper les vérins de votre chariot élévateur peuvent s'avérer dangereux. Une valve d'équilibrage ne doit être démontée que lorsque le vérin concerné est au repos et le circuit hydraulique sans pression.
Cette opération n'est réalisable que par du personnel agréé.

EN

MAINTENANCE INSTRUCTIONS OF THE LIFT TRUCK

Maintenance instructions

A - General

- Read the operator's manual carefully and ensure you understand it.
- Stop the I.C. engine, when an intervention is necessary.
- Wear clothes suitable for the maintenance of the lift truck, avoid wearing jewellery and loose clothes. Tie and protect your hair, if necessary.
- Ensure the area is sufficiently ventilated before starting the lift truck.

Make sure that the disposal of process materials and of spare parts is carried out in total safety and in a ecological way.

- Carry out all repairs immediately, even if the repairs concerned are minor.
- Repair all leaks immediately, even if the leak concerned is minor.
- Do not attempt to loosen unions, hoses or any hydraulic component with the circuit under pressure.

The handling and removal of the balancing valves or safety valves which may be fitted to the cylinders of your lift truck can be dangerous. A balancing valve must only be removed when the cylinder concerned is at rest and the hydraulic circuit is depressurised.
This operation can only be carried out by authorised staff.

ES

INSTRUCCIONES DE MANTENIMIENTO DE LA CARRETILLA ELEVADORA

Instrucciones de mantenimiento

A - Generalidades

- Leer atentamente y comprender las presentes instrucciones.
- Parar el motor térmico antes de iniciar toda intervención sobre la carretilla elevadora.
- Llevar ropa adecuada para el mantenimiento de la carretilla elevadora, proscribir las joyas y las prendas amplias. En su caso, atar y proteger su cabello.
- Controlar que la ventilación del local es suficiente antes de arrancar la carretilla elevadora.

Comprobar que la evacuación de las materias consumibles y piezas desgastadas se realice con toda la seguridad requerida y de forma ecológica.

- Realizar inmediatamente las reparaciones necesarias, aún menores.
- Reparar inmediatamente toda fuga, aún menor.
- Nunca intentar aflojar los racores, los flexibles o un componente hidráulico con el circuito bajo presión.

La modificación de la regulación y el desmontaje de las válvulas de equilibrado o de las válvulas de seguridad pueden equipar los cilindros de su carretilla elevadora pueden revelarse peligrosos. Una válvula de equilibrado se debe desmontar únicamente cuando el cilindro referido se encuentra en reposo y el circuito hidráulico fuera de presión.
La presente operación puede ser realizada únicamente por profesionales habilitados.

ООО "ФЕНИКС" 8 (800) 550-61-49 www.phx-spb.ru

FR

- Ne pas fumer ou s'approcher du chariot élévateur avec une flamme lorsque le réservoir à combustible est ouvert ou en cours de remplissage.
- Attention aux risques de brûlures (Échappement, radiateur, moteur thermique, etc.).
- Débrancher la cosse négative (-) de dessus la batterie avant de travailler sur le circuit électrique ou sur le chariot élévateur (Ex. : Soudure).
- Ne pas déposer de pièces métalliques sur la batterie.
- Pour effectuer une soudure électrique sur le chariot élévateur, poser la pince du câble négatif du poste de soudure directement sur la pièce à souder afin d'éviter que le courant, très intense, traverse l'alternateur.

B - Entretien

- L'entretien et le maintien en état de conformité du chariot élévateur sont obligatoires.
- Effectuer l'entretien journalier (Voir chapitre : A - TOUS LES JOURS OU TOUTES LES 10 HEURES DE MARCHE dans la partie : 3 - MAINTENANCE).
- Ne pas faire fonctionner le moteur thermique sans filtre à air ou avec des fuites d'huile, d'eau ou de combustible.

Attendre le refroidissement du moteur thermique avant de retirer le bouchon du radiateur.

- Changer les cartouches des filtres (Voir les périodicités de changement dans le chapitre : ÉLÉMENTS FILTRANTS ET COURROIES dans la partie : 3 - MAINTENANCE).

C - Niveau

- Utiliser les lubrifiants préconisés (N'utiliser en aucun cas des lubrifiants usagés).
- Ne pas remplir le réservoir à combustible lorsque le moteur thermique tourne.
- N'effectuer le plein de combustible qu'aux emplacements prévus à cet effet.

EN

- Do not smoke or approach the lift truck with a flame, when the fuel tank is open or is being filled.
- Take care not to burn yourself (Exhaust, radiator, I.C. engine, etc.).
- Disconnect the negative cable terminal (-) from the top of the battery before working on the electrical circuit or on the lift truck (e.g. : Welding).
- Do not drop metallic items on the battery.
- When carrying out electric welding work on the lift truck, connect the negative cable from the equipment directly to the part being welded, so as to avoid high tension current passing through the alternator.

B - Maintenance

- The maintenance and the keeping in compliance of the lift truck are compulsory.
- Carry out daily maintenance (See chapter : A - DAILY OR EVERY 10 HOURS SERVICE in paragraph : 3 - MAINTENANCE).
- Do not run the I.C. engine without air filter, or with oil, water or fuel leaks.

Wait for the I. C engine to cool before removing the radiator cap.

- Change the filter cartridges (See servicing schedules in chapter : FILTERS CARTRIDGES AND BELTS in paragraph : 3 - MAINTENANCE).

C - Levels

- Use the recommended lubricants (Never use contaminated lubricants).
- Do not fill the fuel tank when the I.C. engine is running.
- Only fill up the fuel tank in areas specified for this purpose.

ES

- Nunca fumar o acercarse de la carretilla elevadora con una llama cuando el depósito de combustible está abierto o rellenándose.
- Cuidado con los riesgos de quemadura (Escape, radiador, motor térmico, etc.).
- Desconectar el terminal negativo (-) de la parte superior de la batería antes de trabajar sobre el circuito eléctrico o la carretilla elevadora (Por ej. Soldaduras).
- Nunca colocar piezas metálicas sobre la batería.
- Para realizar una soldadura eléctrica sobre la carretilla elevadora, colocar la pinza del cable negativo del puesto de soldadura directamente sobre la pieza por soldar con motivo de evitar que la corriente, de mucha intensidad, atraviese el alternador.

B - Mantenimiento

- Queda obligatorio realizar el mantenimiento y conservar la carretilla elevadora en estado de conformidad.
- Realizar el mantenimiento diario (Véase el capítulo : A - CADA DÍA O CADA 10 HORAS DE MARCHA en la parte : 3 - MANTENIMIENTO).
- Nunca hacer funcionar el motor térmico sin filtro de aire o con fugas de aceite, de agua o de combustible.

Esperar hasta la refrigeración del motor térmico antes de remover el tapón del radiador.

- Recambiar los cartuchos de los filtros (Ver periodicidades de recambio en el capítulo : ELEMENTOS FILTRANTES Y CORREAS en la parte : 3 - MANTENIMIENTO).

C - Nivel

- Emplear los lubricantes preconizados (Nunca, y en ningún caso, utilizar lubricantes usados).
- Nunca llenar el depósito de combustible cuando está funcionando el motor térmico.
- Proceder al llenado de combustible únicamente por los orificios previstos al efecto.

ООО "ФЕНИКС" 8 (812) 550-61-49 www.prx-spb.ru

FR

D - Lavage

- Nettoyer le chariot élévateur ou au moins la zone concernée avant toute intervention.
- Penser à fermer la porte et la vitre arrière de la cabine.
- Lors du lavage, éviter les articulations, les composants et connexions électriques.

Si besoin protéger contre la pénétration d'eau, de vapeur ou de produits de nettoyage les composants susceptibles d'être endommagés, en particulier les composants et connexions électriques et la pompe à injection.

- Nettoyer le chariot élévateur de toute trace de combustible, d'huile ou de graisse.

Pour toute intervention autre que l'entretien régulier, consulter votre agent ou concessionnaire.

EN

D - Washing

- Clean the lift truck or at least the area concerned before any intervention.
- Remember to close the door and the rear window of the cab.
- During washing, avoid the articulations and electrical components and connections.

If necessary, protect against penetration of water, steam or cleaning agents, components susceptible of being damaged, particularly electrical components and connections and the injection pump.

- Clean the lift truck of any fuel, oil or grease trace.

For any intervention other than regular maintenance, consult your dealer.

ES

D - Lavado

- Limpiar la carretilla elevadora o por lo menos la zona referida antes de cada intervención.
- Acordarse de cerrar la puerta y la luna trasera de la cabina.
- Al realizar el lavado, evitar las articulaciones, los componentes y conexiones eléctricas.

Si es preciso, proteger contra la penetración de agua, de vapor o de productos de limpieza, los componentes que podrían dañarse, en particular, los componentes y conexiones eléctricas y la bomba de inyección.

- Limpiar la carretilla elevadora de toda huella de combustible, aceite o grasa.

Para toda intervención que no sea de mantenimiento regular, consultar a su agente o concesionario.

ООО "ФЕНИКС" 8 (800) 550-61-49 www.phx-spb.ru

FR

AVANT LA MISE EN MARCHE DU CHARIOT ÉLÉVATEUR NEUF

Introduction

- Nos chariots élévateurs ont été conçus avec le souci d'offrir une grande simplicité de manœuvre au conducteur et un maximum de facilité d'entretien.
- Cependant avant la première mise en marche du chariot élévateur, l'utilisateur devra lire attentivement et comprendre les différents chapitres de cette notice qui a été préparée pour répondre à tous les problèmes de conduite et d'entretien. En suivant ces instructions, l'utilisateur sera en mesure de tirer pleinement parti des capacités de son chariot élévateur.
- L'utilisateur doit s'informer des positions et des fonctions des différents instruments de contrôle et de commande avant d'utiliser son chariot élévateur.

Ne jamais démarrer un chariot élévateur neuf, avant d'effectuer les vérifications suivantes :

Graissage

- Vérifier les différents points de graissage et les différents niveaux, voir chapitre : PÉRIODICITÉ DE MAINTENANCE dans la partie : 3 - MAINTENANCE et parfaire si besoin.

Le plein des lubrifiants est effectué en usine pour des utilisations climatiques moyennes, soit : - 15°C à + 35°C. Pour des utilisations plus sévères, il faut, avant la mise en route, vidanger et refaire les pleins en utilisant des lubrifiants adaptés en fonction des températures ambiantes. Il en est de même pour le liquide de refroidissement (Vous renseigner, si nécessaire auprès de votre agent ou concessionnaire).

Filtre a air sec

- S'assurer que le filtre à air est en bon état et non colmaté.
- Serrer les fixations si nécessaire.

Ne jamais utiliser le chariot élévateur sans filtre à air ou avec un filtre à air endommagé.

Circuit de refroidissement.

- Ne jamais mettre le chariot élévateur en marche sans avoir d'abord contrôlé le niveau du liquide de refroidissement.

EN

BEFORE STARTING UP A NEW LIFT TRUCK

Introduction.

- Our lift trucks have been designed for easy handling by the operator and maximum ease of maintenance for the mechanic.
- However, before commencing to operate the lift truck, the user should carefully read and understand the various chapters of this manual which has been provided to solve driving and maintenance problems. By following these instructions the user will be able to take full advantage of the versatility of this lift truck.
- The operator must familiarize himself with the positions and functions of all the controls and instruments before operating the lift truck.

Do not attempt to start a new lift truck before the following checks have been carried out :

Lubrication.

- Check that all the correct grades of oils and greases that are required are available ; see chapter : SERVICING SCHEDULE in paragraph : 3 - MAINTENANCE and top up if necessary.

For operation under average climatic conditions, i.e. : between -15 °C and + 35 °C, correct levels of lubricants in all the circuits are checked in production. For operation under more severe climatic conditions, before starting up, it is necessary to drain all the circuits, then ensure correct levels of lubricants using lubricants properly suited to the relevant ambient temperatures. It is the same for the cooling liquid (Contact your dealer for information, if necessary).

Dry air filter.

- Ensure that the air filter is undamaged and not blocked.
- Tighten the fastening devices if necessary.

Never run the I.C. engine with the air filter removed or damaged.

Cooling circuit

- Always check the cooling liquid level before starting up the lift truck.

ES

ANTES DE PONER EN MARCHA LA NUEVA CARRETILLA ELEVADORA

Introducción

- Nuestras carretillas elevadoras fueron diseñadas con la constante preocupación de proporcionar al conductor una gran sencillez de maniobra y una facilidad máxima de mantenimiento.
- Sin embargo, antes de poner en marcha por primera vez la carretilla elevadora, el usuario tendrá que leer atentamente y comprender los diferentes capítulos de las presentes instrucciones ; éstas fueron preparadas para responder a todos los problemas de conducción y de mantenimiento. Al seguir estas instrucciones, el usuario podrá sacar el mayor provecho de las capacidades de su carretilla elevadora.
- El usuario debe informarse de las posiciones y funciones de los diferentes instrumentos de control y de mando antes de emplear su carretilla elevadora.

Nunca arrancar una carretilla elevadora nueva, antes de realizar las operaciones indicadas a continuación :

Engrase

- Comprobar los diferentes puntos de engrase y los diferentes niveles, véase el capítulo : PERIODICIDAD DE MANTENIMIENTO en la parte : 3 - MANTENIMIENTO, y completar, en su caso.

Se han realizado los llenos de lubricantes en la fábrica para condiciones climáticas medias, es decir : de -15° C a + 35° C. Para un uso con condiciones más severas, es preciso, antes de la puesta en servicio, vaciar y volver a rellenar empleando los lubricantes adecuados con arreglo a la temperaturas ambientales. Realizar la misma operación para el líquido de refrigeración (Para mayor información consultar a su agente o concesionario).

Filtro de aire seco

- Comprobar el buen estado del filtro de aire seco, no debe estar atascado.
- Apretar las sujeciones, en su caso.

Nunca utilizar la carretilla elevadora sin filtro de aire seco o con el filtro dañado.

Circuito de refrigeración.

- No poner nunca en marcha la carretilla elevadora sin haber antes contro lado el nivel del líquido de refrigeración.

ООО "ФЕНИКС" 8 (800) 350-61-49 www.phx-ph.ru

FR

Circuit de freinage

- Vérifier l'absence de fuite ou suintement d'huile aux raccordements, flexibles, tuyaux, et raccords par un examen visuel. Si nécessaire, resserrer ou contrôler les connexions défectueuses.
- Contrôler également le niveau dans le réservoir.

N'utiliser que de l'huile préconisée sous peine de détériorer le circuit de freinage.

Pneumatiques

- S'assurer du parfait serrage des écrous de roues (Voir chapitre : A - TOUS LES JOURS OU TOUTES LES 10 HEURES DE MARCHE dans la partie : 3 - MAINTENANCE) et de la pression des pneumatiques (Voir chapitre : CARACTÉRISTIQUES dans la partie : 2 - DESCRIPTION).

Circuit d'alimentation combustible

- S'assurer que la tuyauterie est correctement serrée.
- Si nécessaire, vidanger le filtre à combustible et purger le système d'alimentation.

Circuit èletrique

- Vérifier le niveau et la densité de l'électrolyte dans la batterie (Voir chapitre : B - TOUTES LES 50 HEURES DE MARCHE dans la partie : 3 - MAINTENANCE).
- Consulter les différents organes du circuit électrique, ainsi que leurs branchements et fixations.

En cas de necessitè, consulter votre agent ou concessionnaire.

EN

Braking system

- Check by a visual examination that there are no leaks or oil oozing in the hoses, connections and unions. If necessary, tighten or repair the defective connections.
- Also check the oil level in the tank.

Ensure that the recommended oil is used, in order to avoid serious damage to the braking system.

Tyres

- Make sure that the wheel nuts are correctly tightened (See chapter : A - DAILY OR EVERY 10 HOURS SERVICE in paragraph : 3 - MAINTENANCE) and that the tyre pressures are correct (See chapter : CHARACTERISTICS in paragraph : 2 - DESCRIPTION).

Fuel system

- Check that all fuel lines are secured.
- If necessary drain the fuel filter and bleed the fuel system of air.

Electrical circuit

- Check the level and the density of the electrolyte in the battery (See chapter : B - EVERY 50 HOURS SERVICE in paragraph : 3 - MAINTENANCE).
- Check the components of the electrical system, the connections and fastening devices.

If necessary, consult your dealer.

ES

Circuito de frenado

- Comprobar, mediante un examen visual, que no haya fuga o filtración de aceite a nivel de los racores, flexibles o tubos. Si es preciso, volver a apretar o controlar los empalmes deficientes.
- Al igual, comprobar el nivel en el depósito.

Emplear únicamente el aceite preconizado, so pena de deteriorar el circuito de frenado.

Neumáticos

- Comprobar el perfecto apriete de las tuercas de ruedas (Véase el capítulo : A - CADA DÍA O CADA 10 HORAS DE MARCHA en la parte : 3 - MANTENIMIENTO) y de la presión de los neumáticos (Véase el capítulo : CARACTERÍSTICAS en la parte : 2 - DESCRIPCIÓN).

Circuito de alimentación combustible

- Comprobar que la tubería esté correctamente apretada.
- En su caso, vaciar el filtro de combustible y purgar el sistema de alimentación.

Circuito electrico

- Comprobar el nivel y la densidad del electrolito en la batería (Véase el capítulo : B - CADA 50 HORAS DE MARCHA en la parte : 3 - MANTENIMIENTO).
- Controlar los diferentes órganos del circuito eléctrico, así como sus conexiones y sujeciones.

En caso de necesidad, consultar a su agente o concesionario.

ООО "ФЕНИКС" 8 (800) 550-61-45 www.mox-spb.ru

FR

AVERTISSEMENTS GENERALS

DISPOSITIF DE ROTATION

Le chariot MRT 1742 est equipé d'un dispositif de rotation hydraulique à 360°/ 400°.

Pendant la rotation , pour assurer une meilleure stabilité du chariot, lorsque l'on dépasse 15° de rotation le dispositif automatique de blocage de l'essieu AR entre en fonction; le conducteur pour l'utilisation de ce dispositif doit suivre attentivement les consignes suivantes:

- Vérifier que l'axe de blocage de rotation ne soit pas engagé (voir points **26** et **13** du chapitre “INSTRUMENTS DE CONTROLE ET DE COMMANDES ")

- Respecter les données indiquées sur les courbes de charge.

- Vérifier que les capots et la porte inférieure soient bien fermés.

- Vérifier que pendant la rotation,la tourelle ne touche pas d'obstacles dans l'environnement.

- Ne pas faire de longs déplacements avec ou sans charge si la tourelle n'est pas en ligne.

Circulation routiere :

Pour la circulation routière la rotation hydraulique doit être bloquée , le chariot est equipé d'un dispositif de blocage.

Pour la mise en fonction du dispositif voir points **13** et **26** du chapitre "INSTRUMENTS DE CONTROLE ET DE COMMANDE"

DISPOSITION POUR L’UTILISATION DES STABILISATEURS

Le chariot MRT 1742 est equipé de 4 stabilisateurs à ciseaux avec commandes indépendantes,ils permettent de stabiliser la machine sur une base carrée de 4,5 mètres de côté donnant, de cette manière , stabilité et sécurité au chariot pendant le travail.

EN

WARNING

USE OF THE SLEWING DEVICE

MRT 1742 lift truck is equipped with a hydraulic slewing device able to continuously turn through 360° / 400°.

During the slewing action, the automatic rear axle locking device activates after more than a 15° turn in order to ensure greater stability and carrying capacity. The driver must, however, take the utmost care and strictly comply with the following instructions when using this device:

- Check that the slewing lock pin is not engaged (see points **31** and **13** of the “INSTRUMENTS AND CONTROLS” chapter).

- Comply with the curves on the load chart diagrams

- Check that the hoods and lower part of the door are closed.

- When the turret slews, check that it cannot hit against obstructions in the near vicinity.

- Never drive for long distances with or without a load, unless the turret has been aligned.

Road travel :

The hydraulic slewing mechanism must be locked during road travel. The truck is equipped with a locking device.

Consult points **13** and **31** of the “INSTRUMENTS AND CONTROLS” chapter when engaging this device.

USE OF THE OUTRIGGERS

MRT 1742 lift truck has 4 fork outriggers with independent control able to achieve a square base with a 4,5 metre side measurement, thus stabilizing the truck during the work phases.

ES

ATENCION

USO DEL DISPOSITIVO DE ROTACION

El carro MRT 1742 está provisto del dispositivo de rotación hidráulica a 360°/ 400°.

Durante la rotación, para garantizar la mejor estabilidad y capacidad al carro, luego de haber superado los 15° de rotación entra en funcionamiento el dispositivo automático de bloqueo del eje posterior; a pesar de ésto, para utilizar este dispositivo, el operador deberá poner atención y seguir las siguientes recomendaciones:

- Verificar que el perno de bloqueo rotación no esté acoplado (ver puntos **26** y **13** del capítulo "INSTRUMENTOS DE CONTROL Y DE MANDO".

- Atenerse a los datos indicados en los diagramas de carga.

- Verificar que los capots y la puerta inferior estén cerrados.

- Durante la rotación, verificar que la torre no golpee contra eventuales objetos.

- No efectuar largos desplazamientos con o sin carga si la torre no está alineada.

Circulacion en la calle :

Para la circulación en la calle, la rotación hidráulica debe estar bloqueada; el carro está provisto de un dispositivo de bloqueo.

Para activar el dispositivo, ver los puntos **13** y **26** del capítulo "INSTRUMENTOS DE CONTROL Y DE MANDO".

DISPOSICIONES PARA EL USO DE LOS ESTABILIZADORES

El carro MRT 1742 posee 4 estabilizadores a tijeras con mando independiente, que permiten una base cuadrada de 4,5 mt, dando a la máquina estabilidad y seguridad en el trabajo.

ООО "ФЕНИКС" 8 (800) 550 61-49 www.phoenix-b.ru

FR

Le chariot est homologué pour travailler sur 4 stabilisateurs completement ou partiellement telescopés.

- Ne pas travailler sur 1, 2, ou 3 stabilisateurs

-Effectuer la mise de niveau du chariot (avec les stabilisateurs) avant de lever la flèche en se réferant au niveau à bulle situé sur le tableau de bord ceci afin d'eviter des effets d'instabilité dynamique

Si la machine n'est pas de niveau , abaisser la flèche, rentrer completement telescopés et refaire les opérations de mise de niveau.

- La machine est stabilisée quand les 4 roues sont sou levées du sol.

EN

The truck has been approved for operation with the four outriggers partially extended and completey extended.

- Never operate with the truck on 1, 2 or 3 outriggers.

- Level the load (with the outriggers) before lifting the boom. Refer to the bubble level on the control panel in order to prevent dynamic instability effects.
If the truck is not level, lower the boom, completely retract the telescopes and repeat the leveling operation..

- The machine is stabilised when the four tyres are completly lifted from the ground.

ES

El carro está homologado para trabajar sobre cuatro estabilizadores completamente o parcial extraidos.

- No trabajar con el carro sobre 1, 2 ó 3 estabilizadores.

-Antes de bajar los estabilizadores, cuidar que estén completamente extraidos.

- Efectuar operaciones de nivelación del carro (con los estabilizadores) antes de levantar el brazo, haciando referencia al nivel a burbuja sobre el panel, para evitar efectos de inestabilidad dinámica.
Si la máquina no hubiera quedado nivelada, bajar el brazo y repetir la operación de nivelación.

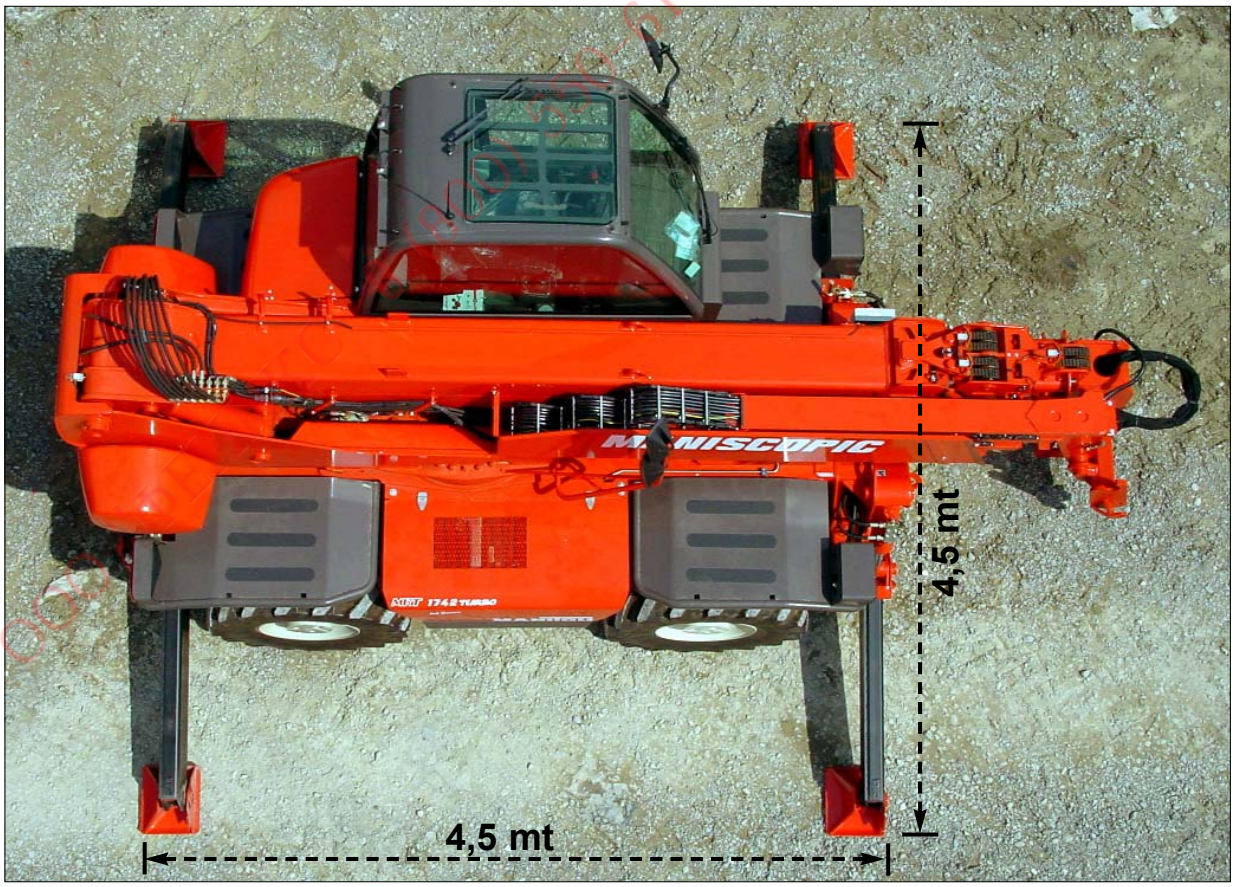

2 - DESCRIPTION
DESCRIPTION
DESCRIPCION

ООО "ФЕНИКС" 8 (800) 550-61-49 www.phx-elb.ru

ООО "ФЕНИКС" 8 (800) 550-61-49 www.phx-spb.ru

FR

Caractéristiques

Moteur

Type . . . . . .Perkins
Nombre de cylindres .4
Nombre de temps . . .4
Système d'injection . .Directe
Ordre d'allumage . . . .1.3.4.2.
Jeu des culbuteurs
(à froid)
Cylindrée . . . . . .4400 cm^3
Alésage . . . . . .105 mm
Course . . . . . .127 mm
Taux de compression .17.5:1
Régime nominal . . . . .2200 min^{-1}
Régime au ralenti . . .800 min^{-1}
Régime max à vide . .2400 min^{-1}
Puissance
ISO/TR 14396 . . . . . .101 CV-74.5 KW
. . . . . .à 2200 min^{-1}
Couple maximum . . . .412 Nm à 1400
. . . . . .min^{-1}

Circuit de refroidissement

Type . . . . . .A eau
Ventilateur
Vitesse aspirante . . .2300 min^{-1}
Nombre de pales 10
Diamètre . . . . . .500 mm
Thermostat
Début ouverture . . . .75°C / 85°C
Pleine ouverture . . . .92°C / 98°C

Circuit électrique

Masse . . . . . .Négative
Batterie . . . . . .12 V - 120 Ah
Régulateur de tension Incorporé dans
. . . . . .l'alternateur
Démarrage . . . . . .12 V

Transmission

Type . . . . . .Hydrostatique
. . . . . .RexRoth,
pompe . . . . . .et moteur à
. . . . . .cylindrée
. . . . . .variable

Boîte de vitesses . . . .Mécanique à
. . . . . .commande
. . . . . .hydraulique
N° vitesses avant 2
N° vitesses arrière . . .2
Inverseur de
marche..Electromagnétique

EN

SPECIFICATION

Engine

Type . . . . . .*Perkins*
Number of cylinders . . .*4*
Strokes *4*
Injection system . . . . . .*Direct*
Firing order . . . . . .*1.3.4.2.*
Displacement . . . . . .*4400 cm^3*
Bore . . . . . .*105 mm*
Stroke . . . . . .*127 mm*
Compression ratio *17.5:1*
Nominal rate . . . . . .*2200 rpm*
Idle rate . . . . . .*800 rpm*
Maximum idle rate . . . .*2400 rpm*
ISO/TR 14396
rating . . . . . .*101 CV-74.5 KW*
. . . . . .*a 2200 rpm*
Maximum torque . . . . .*412 Nm a*
1400 rpm

Cooling system

Type . . . . . .*Water cooled*
Intake
fan speed . . . . . .*2300 rpm*
Number of blades *10*
Diameter . . . . . .*550 mm*
Thermostat
Opening start . . . . . .*75°C / 85°C*
Complete opening . . . .*92°C / 98°C*

Electrical circuit

Ground . . . . . .*Negative*
Battery . . . . . .*12 V - 120 Ah*
Voltage regulator . . . .*Built into*
the alternator
Starting . . . . . .*12 V*

Transmission unit

Type . . . . . .*RexRoth hydro*
static, variable
displacement
pump and motor

Gearshift . . . . . .*Mechanical with*
hydraulic control
N° of forward gears . . .*2*
N° of reverse gears . .*2*
Reverser . . . . . .*Electromagnetic*

ES

Características

Motor

Tipo . . . . . .Perkins
Número cilindros . . .4
Número tiempos 4
Sistema de inyección .Directa
Orden de encendido .1.3.4.2.
Juego de los balancines
(en frío)
Cilindrada . . . . . .4400 cm^3
Diám. int. . . . . .105 mm
Carrera . . . . . .127 mm
Relación volumétrica .17.5:1
Régimen nominal . . .2200 min^{-1}
Régimen al mínimo . .800 min^{-1}
Régimen máx. en vacío 2400 min^{-1}
Potencia
ISO/TR 14396 . . . . . .101 CV-74.5 KW
. . . . . .a 2200 min^{-1}
Par máximo . . . . . .412 Nm a
. . . . . .1400 min^{-1}

Circuito de refrigeración

Tipo . . . . . .Por agua
Ventilador
velocidad aspirante . .2300 min^{-1}
Número de paletas . .10
Diámetro . . . . . .500 mm
Termostato
Inicio de apertura . . .75°C / 85°C
Apertura completa . . .92°C / 98°C

Instalación eléctrica

Masa . . . . . .Negativa
Batería . . . . . .12 V - 120 Ah
Regulador tensión . .Incorporado en
. . . . . .
el alternador
Arranque . . . . . .12 V

Transmisión

Tipo . . . . . .Hidrostática
. . . . . .RexRoth,
bomba . . . . . .y motor con
. . . . . .cilindrada
. . . . . .variable

Cambio . . . . . .Mecánico de
. . . . . .mando hidráulico
N° marchas adelante. 2
N° marchas atrás . . .2
Inversor de marcha. Electromagnético

ООО "ФЕНИКС" 8 (800) 550-61-49 www.phx-spb.ru

Freins

Type . . . . . .Disque à bain
. . . . . .d'huile
Frein de service . . . . .Servoassisté à
. . . . . .pédale, il agit
. . . . . .sur les roues
. . . . . .avant et arrière

Frein de stationnement Hydraulique à
. . . . . .commande néga
. . . . . .tive, il agit sur le
. . . . . .pont avant

Essieu avant

Type . . . . . .Directeur, correc
. . . . . .teur de dévers
Réducteur moyeu . . . .des roues
. . . . . .Epicycloidal

Essieu arrière

Type . . . . . .Directeur
Réducteur moyeu des
roues.....Epicycloidal

Pneumatiques avantet arrière
. . . . . .
Dimensions.....*18 x 22,5 16PR*

Pression de gonflage . .5 BAR

Brakes

Type . . . . . .*disc in oil bath*
Foot brake . . . . . .*acts on the front*
. . . . . .
. . . . . .*and rear wheels*

Hand brake . . . . . .*Hydraulic with*
. . . . . .*negative action*
. . . . . .*on the front axle*

Front axle

Type . . . . . .*Steering, limited*
. . . . . .*slip*
Final drives . . . . . .*Epicyclic*

Rear axle

Type . . . . . .*Steering*
Final drives . . . . . .*Epicyclic*

Front-Rear tyres

Dimensions.....*18 x 22,5 16PR*
. . . . . .
Inflating pressure . . . . .*5 BAR*

Frenos

Tipo . . . . . .De disco en
baño . . . . . .de aceite
Freno de servicio . . . .Servoasistido de
. . . . . .
pedal, actúa . . . . . .
sobre las ruedas . . . . .
delanteras y
. . . . . .traseras
Freno de estacionamiento
Hidráulico . . . . . .con acciona
. . . . . .miento negativo,
. . . . . .actúa sobre el
. . . . . .puente delantero

Eje delantero

Tipo . . . . . .Direccional,
. . . . . .nivelador
Reductor cubo ruedas . Epicicloidal

Eje trasero

Tipo . . . . . .Direccional
Reductor cubo ruedas . Epicicloidal

Neumáticos delanteros y traseros

Dimensiones.....*18 x 22,5 16PR*
. . . . . .
Presión de inflado . . . .5 BAR

Circuit hydraulique

Circuit des mouvements:
Type de pompe . . . . . .A engrenages
Débit à
2300 tr/mn . . . . . .115 l/mn
Pression . . . . . .270 bar
Cylindrée . . . . . .34 cm³
Circuit de levage . . . . .100 l. contrôlé
. . . . . .par le distribu
. . . . . .teur Danfoss

Circuit télescope . . . . .100 l. contrôlé
. . . . . .par le distribu
. . . . . .teur Danfoss

Circuit de rotation . . . . .40 l. contrôlé
. . . . . .par le distribu
. . . . . .teur Danfoss

Circuit en option . . . . . .65 l. contrôlé
par . . . . . .le distributeur
. . . . . .Danfoss

Circuit d'inclinaison . . .100 l. contrôlé
. . . . . .par le distribu
. . . . . .teur Danfoss

Hydraulic circuit

Main circuit:
Pump . . . . . .*Gear type*
Flow rate at
2300 rpm . . . . . .*115 l/min*
Pressure . . . . . .*270 bar*
Displacement . . . . . .*34 cm³*

Lifting circuit . . . . . .*100 l.controlled*
. . . . . .*by Danfoss*
. . . . . .*distributor*

Extension circuit . . . . . .*100 l.controlled*
. . . . . .*by Danfoss*
. . . . . .*distributor*

Slewing circuit . . . . . .*40 l.controlled*
. . . . . .*by Danfoss*
. . . . . .*distributor*

Optional circuit . . . . . .*65 l.controlled*
. . . . . .*by Danfoss*
. . . . . .*distributor*

Tilting circuit . . . . . .*100 l.controlled*
. . . . . .*by Danfoss*
. . . . . .*distributor*

Instalación hidráulica

Circuito movimientos:
Tipo de la bomba . . . .De engranajes
Caudal a 2300 rpm . . .115l/min
Presión . . . . . .270 bar
Cilindrada . . . . . .34 cm³
Circuito de elevación .100 l. controlado
. . . . . .por el distribui
. . . . . .dor Danfoss

Circuito extensión . . . .100 l. controlado
. . . . . .por el distribui
. . . . . .dor Danfoss

Circuito de rotación . . .40 l. controlado
. . . . . .por el distribui
. . . . . .dor Danfoss

Circuito opcional . . . . .65 l controlado
. . . . . .por el distribui
. . . . . .dor Danfoss

Circuito de maniobra . .100 l. controlado
. . . . . .por el distribui
. . . . . .dor Danfoss

ООО "ФЕНИКС" 8 (800) 550-61-49 www.phx-spb.ru

FR

Circuit de direction .
Type . . . . . .Load-sensing
Pression . . . . . .175 bar

Circuit des freins
Servoassisté par la transmission hydrostatique
Pression . . . . . .40 bar

Spécifications

Vitesse maximum du chariot en marche :
Avant à vide . . . . . .28 km/h
A charge nominale . .10 km/h
En arrière à vide . . .28 km/h
A charge nominale . .10 km/h

hauteur standard de levage . . . . . .17300 mm

Capacité nominale avec équipement STD:Fourches . . . . .4200 kg

Distance du centre de gravité . . .500 mm

Poids du chariot avec équipement STD:Fourches . . . . .14550 kg

Carge maxi exercé sur chaque stabilisateur 8800 daN

Répartition des masses par essieu avec équipement STD: Fourches
Essieu avant . . . . . .6770 Kg
Essieu arrière . . . .7780 Kg

Dimensions des fourches standard (long.x larg.x épais.) 1200x150x50mm

Rampe franchissable
A vide . . . . . .105 %
A charge . . . . . .66 %

Rotation . . . . . .360°
Rotation . . . . . .400°

Suspensions
Pont arrière oscillant avec blocage hydraulique automatique en rotation

Stabilisateurs
Type . . . . . .Télescopiques
N° 4
A commande individuelle ou simultanée

EN

Steering circuit
Type . . . . . .Load-sensing
Pressure . . . . . .175 bar

Brake circuit
Servo-assisted by hydrostatic drive
Pressure . . . . . .40 bar

Specifications

Maximum truck speed:
Forward unloaded . . .28 Km/h
With nominal load . . .10 Km/h
Reverse unloaded . . .28 Km/h
With nominal load . . .10 Km/h

Standard lifting height . . . . . .17300 mm

Max rated capacity with STD carriage and forks . . . . . .4200 Kg

Distance from center of gravity . . . . . .500 mm

Truck weight with STD carriage and forks . . . . . .14550 Kg

Maximum weight applied to each outrigger 8800 daN

Weight distribution with STD carriage and forks
Front axle . . . . . .6770 Kg
Rear axle . . . . . .7780 Kg

Standard fork dimensions (length.x width.x thichness). 1200x150x50mm

Gradeability
Unloaded . . . . . .105 %
Loaded . . . . . .66 %

Slewing . . . . . .360°
Slewing . . . . . .400°

Suspensions
Floating rear axle with automatic hydraulic lock

Outriggers
Type . . . . . .Telescopic
N° 4
Individual or simultaneous control

ES

Circuito de dirección
Tipo . . . . . .Load-sensing
Presión . . . . . .175 bar

Circuito frenos
Servoasistido por la transmisión hidrostática
Presión . . . . . .40 bar

Especificaciones

Velocidad máxima de la carretilla en marcha:
Hacia adelante en vacío 28 Km/h
Con carga nominal . 10 Km/h
Hacia atrás en vacío 28 Km/h
Con carga nominal . 10 Km/h

Altura estándar de elevación . . . . .17300 mm

Capacidad nominal con equipamiento STD:Horquillas . . . .4200 Kg

Distancia desde el centro de gravedad .500 mm

Masa de la carretilla con equipamiento STD:Horquillas . . . .14550 Kg

Carga maxìma ejercitada sobre cada estabilizador 8800daN

Distribución de las masas y eje con equipamiento STD: Horquillas
Eje delantero . . . . .6770 Kg
Eje trasero . . . . . .7780 Kg

Dimensiones de las horquillas estándar (long.x anch.x espes.)1200x150x50 mm

Pendiente que puede superar
En vacío . . . . . .105 %
Con carga . . . . . .66 %

Rotación . . . . . .360°
Rotación . . . . . .400°

Suspensión
Puente trasero oscilante con bloqueo hidráulico automático en rotación

Estabilizadores
Tipo . . . . . .Telescópicos
N° 4
De mando individual o simultáneo

ООО "ФЕНИКС" 8 (800) 550-61-19 www.pmk-spb.ru

FR

Capacité des réservoirs

Huile hydraulique et
transmission . . . . . .140 l.
Carburant . . . . . .130 l.

Vibrations

Accélérations des membres
supérieurs . . . . . .≤ 2,5 m/s²
Accélérations du corps (pieds ou
partie assise . . . . . .≤ 0,5 m/s²

Niveau sonore

Puissance acoustique .LwA 104 dB
(selon EN 2000/14/CE)

Niveau de pression
acoustique au poste
de conduite . . . . . .LpA 80,8 dB
(selon EN 12053)

EN

Tank capacities

Hydraulic and
transmission oil . . . . . .140 l.
Fuel . . . . . .130 l.

Vibrations

Arm accaleration . . .≤ 2,5 m/s²
Body (feet or seated
part) acceleration . .≤ 0,5 m/s²

Noise level

Acustic power . . . . .LwA 104 dB
(in accordance with EN 2000/14/CE)

Acustic pressure
level in the
driving seat . . . . . .LpA 80,8 dB
(in accordance with EN 12053)

ES

Capacidad depósitos

Aceite hidráulico
y transmisión . . . . . .140 l.
Carburante . . . . . .130 l.

Vibraciones

Aceleraciones brazos . . . . . .≤ 2,5 m/s²
Aceleraciones cuerpo
(pies o parte del cuerpo sentada)
. . . . . .≤ 0,5 m/s²

Nivel de ruido

Potencia acústica . . . . . .LwA 104 dB
(según EN 2000/14/CE)

Nivel de presión
acústica en el puesto
de conducción . . . . . .LpA 80,8 dB
(según EN 12053)

ООО "ФЕНИКС" 8 (800) 550-61-49 www.fix-spb.ru

DIMENSIONS MRT 1742 | DIMENSION MRT 1742 | DIMENSIONES MRT 1742

A	1200 mm
A1	150 mm
A2	1320 mm
A3	50 mm
B	290 mm
C	5785 mm
D	4630 mm
E	1155 mm
F	2320 mm
G	1155 mm
H	460 mm
I	2410 mm
J	3025 mm
K	2040 mm
L	1930 mm
M	2425 mm
N	4100 mm
O	4500 mm
P	200 mm
Q	4000 mm
R	3410 mm
S	4100 mm
T	3645 mm
U	5720 mm
V	950 mm
Y	12°
Z	105°

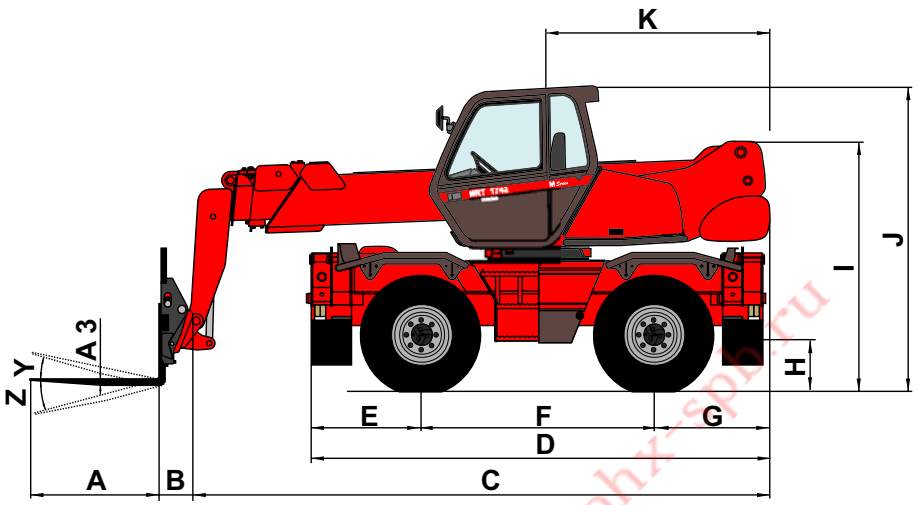

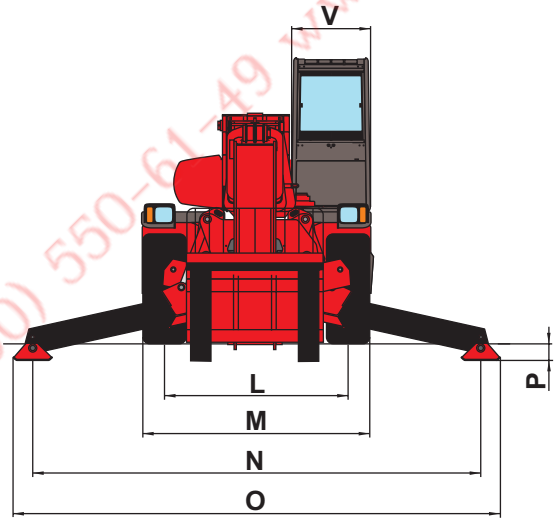

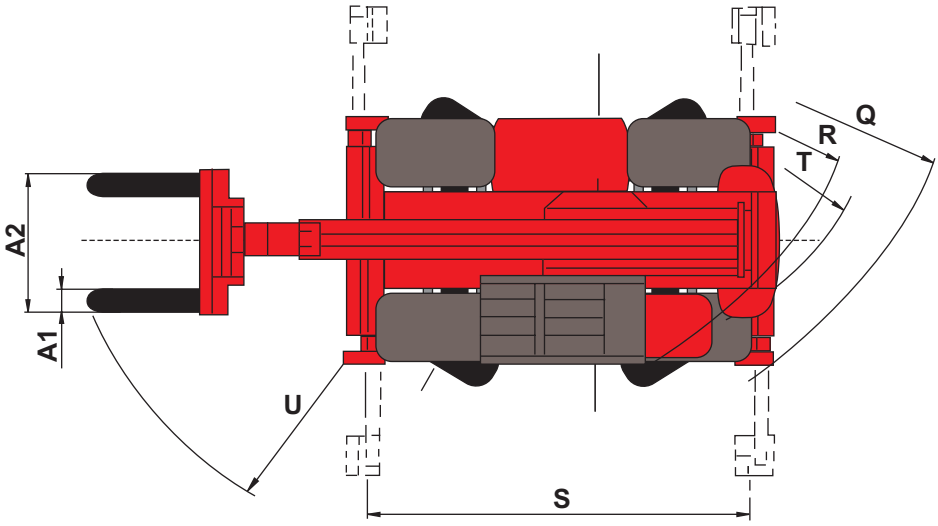

ООО "ФЕНИКС" 8 (800) 550-61-49 www.phx-spb.ru

FR

ABAQUES DE CHARGES

MRT 1742

Les diagrammes de portèe ne sont valables qu'avec la machine horizontale et mis à niveau et le système de sècuritè activé.

EN

LOAD CHARTS

MRT 1742

The load capacity diagrams are only valid with the safety system properly activated.

ES

TABLAS DE CAPACIDADES

MRT 1742

Los diagramas de capacidad son validos con la maquina nivelada y horizontal y el sistem de seguirdad accionado.

ООО "ФЕНИКС" 8 (800) 550-61-49 www.phx-spb.ru

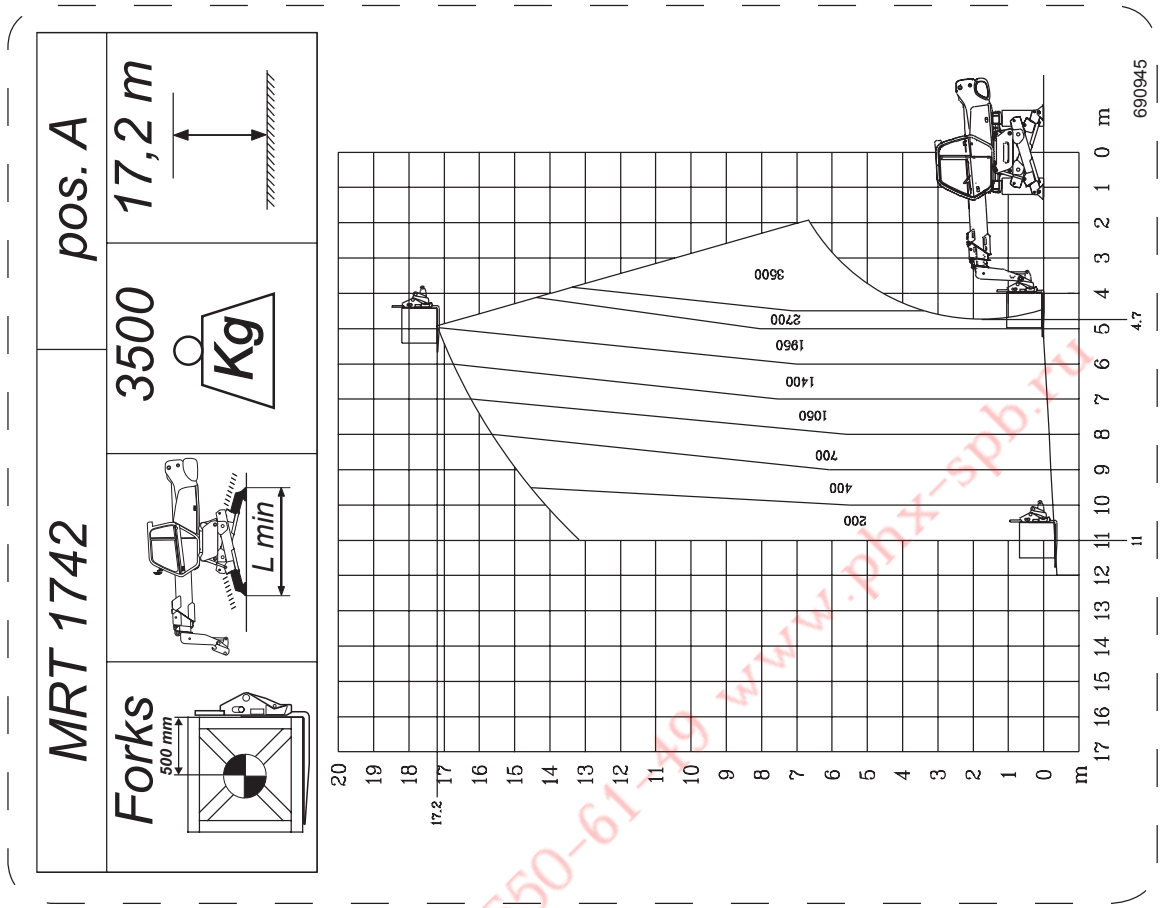

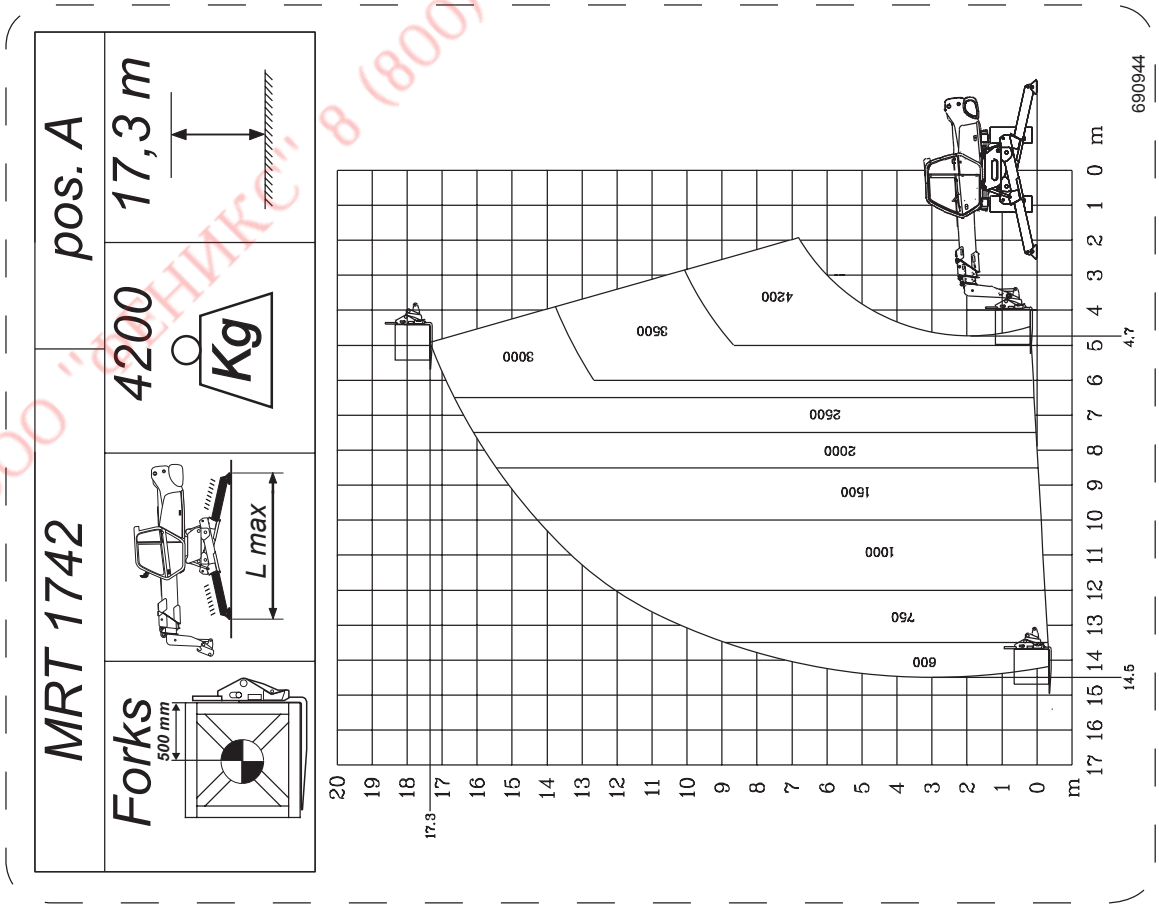

ООО "ФЕНИКС" 8 (800) 550-61-49 www.phx-spb.ru

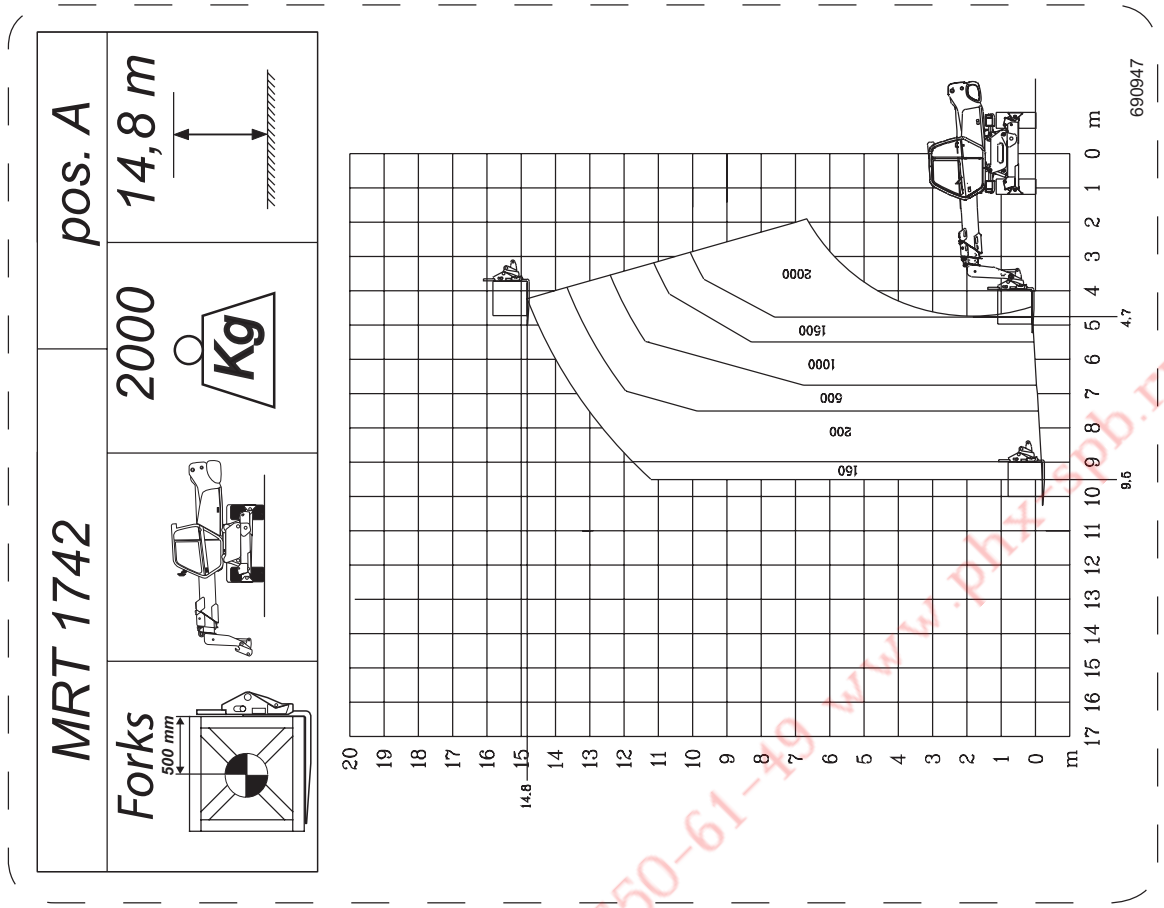

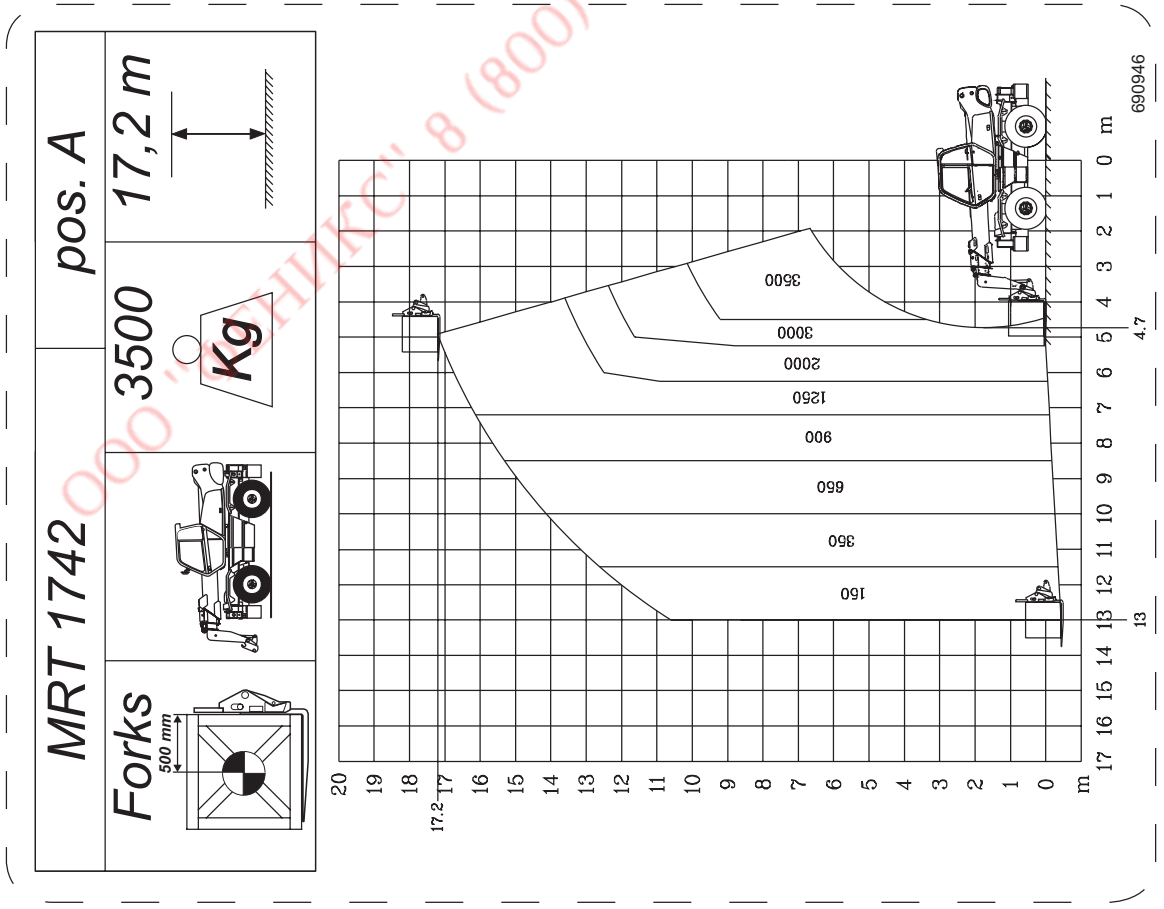

ООО "ТЕХНИКС" 8 (800) 550-61-19 www.phx-spb.ru

FR

DISPOSITIFS D'ECLAIRAGE

Optional

Phare de travail sur télescope
Work light on boom
Faro de trabajo en el brazo

EN

LIGHTING DEVICE

Optional

Phares de travail avant et arrière
Front and rear work lights
Faros de trabajo delanteros y traseros

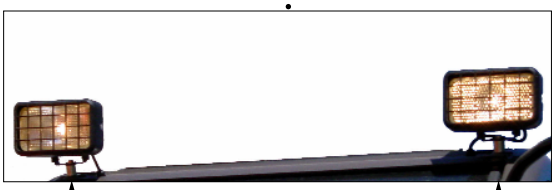

ES

DISPOSITIVOS DE ILUMINACIÓN

Gyrophare et feu clignotant rouge
Rotating beacon and red flashing light-
Faro giratorio e intermitente rojo

Phares avant
Front lights
Faros delanteros

Phares arrière
Rear lights
Faros traseros

INSTRUMENTS DE CONTRÔLE ET DE COMMANDE

INSTRUMENTS AND CONTROLS

INSTRUMENTOS DE CONTROL Y DE MANDO

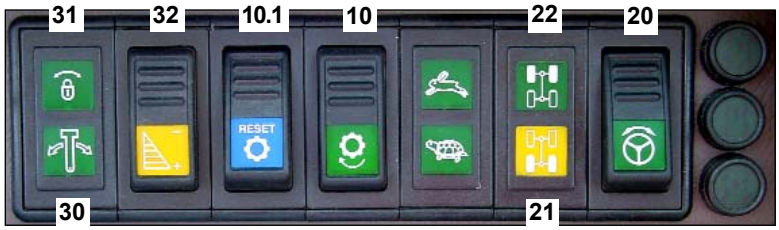

FR

Désignation

1 - Siège de l'opérateur
2 - Tableau de bord
3 - Console interrupteurs (page.2-16)
4 - Commutateur des feux
5 - Contacteur à Clé
6 - Pédale accélérateur
7 - Pédale frein de service
8 - Levier inverseur de marche
9 - Frein de stationnement hydrau lique
10 - Bouton boîte de vitesses (Lente-rapide)
10.1 - Bouton lumineux "RESET TRANSMISSION"
11 - Allumage et reglage du chauffage **(360°)**
11.2 -Minuteur numerique hebdoma daire pour rechauffeur (option **360°)**
11a - **Interrupteur chauffage (400°)**
12 - Levier de commande lévage accoudoir gauche siège
13 - Levier de commande pivot blocage rotation
14 - Niveau à bulle (page 2-27)
15 - Servocommandes électro-hydrauliques
15.3- Selecteur option et commande nacelle (page 2-22)
15.4- Interrupteur de commande - exclusion option (page 2-23)
16 -Interupteur a disposition
17 - Boutons de sélection stabilisateurs
18 - Sélecteur sortie-rentrée/descente-montée stabilisateurs
19 - Selecteur commande sortie-rentrée /descente-montée stabilisateurs
20 - Sélecteur types de direction
21 - Témoin jaune alignement des roues arrière
22 - Témoin vert alignement roues avant
23 - Témoin a disposition
24 - Témoin vert feux de position
25 - Témoin a disposition
26 - Témoin jaune de blocage du pont arriere
27 - Témoin rouge selon normes EN 280
28 - Témoin stabilisateurs complète-ment telescopés
29 - Témoin stabilisateurs complète-ment abaissès
30 - Témoin vert alignement tourelle
31 - Témoin vert blocage rotation
32- Poussoir optional accèlerateur éléctrique
33 - Interupteur option radiocommande
34 - Interupteur électropompe d'émer-gence de fonctionnement nacelle
35 - Interupteur a disposition
36 - Bouton rouge d'émergence
37 - Réservoir liquide lave-glace (page 2-30)
38 - Plafonnier (page 2-38)
39 - Levier d'ouverture vitre arrière (page 2-38)
40 - Bouches d'aération
41 - Poignée portière cabine(page .2-38)
42 - Blocage de la demi-porte superieure (page 2-39)
43 - Levier de blocage de réglage du volant
44- Tableau de contrôle du dispositif de sécurité
45 - Clé exclusion du dispositif de sécurité
46 - Feu clignotant rouge (page.2-49)

EN

Description

1 - Driver's seat
2 - Instrument panel
3 - Upper switch console
4 - Light switch
5 - Starter key
6 - Accelerator pedal
7 - Brake pedal
8 - Reversing lever
9 - Parking brake switch
10 - Gearbox button (Slow-fast)
10.1 - Illuminated *"TRANSMISSION RESET*" button
11 - Switch on and adjustement of the heating system (360°)
11.2 - Weekly heater digital timer (360°)
11a - Heater switch (400°)
12 - Left seat arm rest lifting control lever
13 - Slewing lock pin control lever
14 - Bubble level (page 2-27)
15 - Electro-hydraulic proportional servo-controls
15.3- Optional control selector switch
15.4- Control switch optional exclusion
16 - Available switch
17 - Outriggers switches
18 - Outrigger up/down extension-retraction selector
19 - Outrigger up/down extension-retraction switch
20 - Steering selector
21 - Rear wheel alignment yellow warning light
22 - Front wheel alignment green warning light
23 - Available warning light
24 - Parking light warning light (green)
25 - Available warning light
26 - Rear axle lock yellow warning light
27 - EN 280 standard Red warning light
28 - Completly extend blue warning light outriggers
29 - Completly lowered outriggers warning indicator
30 - Turret alignment warning light (green)
31 - Slewing lock warning light (green)
32 - Optional push botton electrical accelerator
33 - Optional wireless control switch
34 - Emergency platform electropump switch
35 - Available switch
36 - Red emergency button
37 - Window washing fluid reservoir (page 2-38)
38 - Ceiling light (page 2-38)
39 - Rear window opening lever (page 2-38)
40 - Air vents
41 - Door lock (page .2-38)
42 - Top half-door lock (page 2-39)
43 - Steering wheel adjustment lock lever
44 - Control panel of the safety device
45 - Key to switch off the safety device
46 - Red lamp (page.2-49)
47 - Optional Kit Radio

ES

Descripción

1 - Asiento del operador
2 - Salpicadero instrumentos
3 - Consola interruptores (page 2-16)
4 - Conmutador luces
5 - Llave de arranque
6 - Pedal acelerador
7 - Pedal freno de servicio
8 - Palanca de inversión marcha
9 - Freno de estacionamiento
10 - Pulsador cambio (Lenta-veloz)
10.1 - Pulsador luminoso "RESET TRANSMISION"
11 - Encendido y regulación calefaccion
11.2 -Timer digital semanal para calefactor (opcional 360°)
11a - Interruptor calefaccion (400°)
12 - Palanca de mando elevación brazo izquierdo asiento
13 - Palanca mando perno bloqueo rotación
14 - Nivel de burbuja (page 2-27)
15 - Servomandos electrohidráulicos
15.3- Interruptor mando exclusion opcional
15.4--Interruptor mando exclusion opcional
16 - Interruptor a disposición
17 - Pulsadores selección estabilizadores
18 - Selector extensión-repliegue /descenso-subida estabilizadores
19 - Palanca mando extensión/repliegue /descenso-subida estabilizadores
20 - Selector tipos de giro
21 - Luz testigo amarilla alineación rue das traseras
22 - Luz testigo verde alineación ruedas delanteras
23 - Indicador a disposición
24 - Luz testigo verde luces de posición
25 - ndicador a disposición
26 - Indicador amarillo bloque puente trasero
27 - Luz testigo roja según normas EN 280
28 - Indicador estabilizadores completa-mente sacados
29 - Indicador estabilizadores completa mente bajados
30 - Luz testigo verde alineación torre rotatoria
31 - Luz testigo verde bloqueo rotación
32 - Pulsador opcional acelerador eléctrico
33 - Interruptor opcional mando por radio
34 - Interruptor electrobomba de emergencia plataforma
35 - Interruptor a disposición
36 - Pulsador rojo de emergencia
37 - Depósito líquido lava-cristales (page 2-30)
38 - Plafón (page 2-38)
39 - Palanca de apertura ventanilla trasera (page 2-38)
40 - Difusores aireación
41 - Manija puerta cabina (page .2-38)
42 - Bloqueo de la semi-puerta superior (page .2-39)
43 - Palanca bloqueo regulación volante
44 - Tablero de control del dispositivo de seguridad
45 - Llave exclusión del dispositivo de seguridad
46 - Intermitente rojo
47 - Optional Kit Radio

Conseils

Quelque soit son expérience, l'utilisateur devra se familiariser avec l'emplacement et l'utilisation de tous les instruments de contrôle et de commande avant de mettre le chariot en service.
Observer tous les instruments de contrôle immédiatement après le démarrage, lorsque le moteur est chaud, et à intervalles réguliers en cours d'utilisation, de façon à détecter rapidement les anomalies et pouvoir y remédier dans les plus bref délais.
Si un intrument ne donne pas l'indication correcte, arrêter le moteur et effectuer immédiatement le nécessaire.

Toute tentative d'utilisation du chariot sans tenir compte de ces recommandations peut s'avérer dangereuse.

Reccomendations

However experienced the driver may be in this field, he must become fully familiar with the location and function of all instruments and controls before operating the lift truck.
Check all instruments immediately after having started the truck when the engine has warmed up and at regular intervals during use. This will enable the driver to immediately identify any faults and to proceed with prompt remedies. If an instrument fails to give the right indication, switch off the engine and take the necessary measures in order to restore correct operation.

Use of the truck without due regard of these recommendations could be dangerous.

Consejos para el uso del carro

Más allá de la experiencia que tenga el operador en este sector, deberá aprender la ubicación y la función de los instrumentos a bordo y de los mandos antes de poner en funcionamiento el carro elevador.
Controlar todos los instrumentos a bordo después de la puesta en marcha, cuando el motor está caliente y a intervalos regulares durante el uso, para detectar inmediatamente eventuales anomalías y remediarlas sin perder tiempo. Si un instrumento no suministrara indicaciones correctas, apagar el motor y tomar inmediatamente las medidas necesarias para restablecer el funcionamiento correcto.

el uso del carro elevador sin seguir estas indicaciones puede provocar graves consecuencias.

ООО "ФЕНИКС" 8 (800) 550-61-49 www.pbx-spb.ru

FR

1 - SIÈGE DU CONDUCTEUR

Réglage avant-arriere des accoudoirs

Tirer le levier A vers le haut.(FIG.1)
Déplacer le siège en avant ou en arrière, de la manière désirée, en fonction des commandes.
Relâcher le levier et vérifier s'il reprend bien sa position de verrouillage.

Réglage avant-arriere du siége

Tirer la manette B(FIG.1) vers le haut
Positionner le siège de la maniére desirée
Relâcher la manette et s'assurer de son verrouillage

Réglage de la hauteur du siége

Tirer le levier C(FIG.1) vers le haut.
Positionner le siège à la hauteur voulue.
Relâcher le levier et vérifier s'il reprend bien sa position de verrouillage.

Réglage de l'inclinaison du dossier du siége

Tirer la manette D vers le haut.(FIG.1)
Placer le dossier dans la position desirée.
Relâcher la manette et s'assurer de son verrouillage.

Réglage en fonction du poids du conducteur

Il est possible de modifier la course de la suspension du siège en fonction du poids de l'opérateur.
Pour accomplir cette opération, agir sur la pomeau E(FIG.1),choisissant la valeur desirée.

EN

1 - DRIVER'S SEAT

Arm longitudinal adjustment

Pull the locking lever A (Fig.1) upwards.
Slide the seat to the desired position.
Release the lever and ensure that it returns to the locked position.

Forward-back seat adjustment

Pull the locking lever B upwards (Fig. 1).
Slide the seat to the desired position.
Release the lever and ensure that it returns to the locked position.

Seat height adjustment

Pull the locking lever C upwards (Fig. 1).
Slide the seat to the desired position.
Release the lever and ensure that it returns to the locked position.

Seat back inclination adjustment

Pull the locking lever upwards D (Fig.1) and position the seat in the desired way.
Release the lever and ensure that it returns to the locked position.

Adjusting the seat according to the driver's weight

The height of the seat suspensions can be adjusted according to the driver's weight.
To make this function use knob E(Fig.1) choosing the required valve.

ES

1 - ASIENTO DEL OPERADOR

Regulación del asiento hacia adelante-atrás según los movimientos

Tirar de la palanca A hacia lo alto (FIG. 1).
Mover el asiento hacia adelante o atrás, según el modo deseado, en función de los mandos.
Soltar la palanca y asegurarse de que vuelva a la posición de bloqueo.

Regulacion de altura del asiento

Tirar de la palanca B(FIG.1) hacia arriba.
Posicionar el asiento a la altura deseada.
Soltar la palanca y asegurarse que vuelva a la posición de bloqueo.

Regulacion adelante-atras del asiento

Tirar de la palanca C(FIG.1) hacia arriba.
Posicionar el asiento a la altura deseada.
Soltar la palanca y asegurarse de que vuelve a la posición de bloqueo

Regulación de la inclinación del respaldo del asiento

Tirar de la palanca D hacia lo alto (FIG.1) e Inclinar el asiento según se desee.
Soltar la palanca y asegurarse de que vuelva a la posición de bloqueo.

Regulación de la suspensión del asiento en función del peso

En función del peso del operador, se puede variar la carrera de la suspensión del asiento.
Para efectuar esta operación, cabe accionar la bola E (FIG. 1) eligiendo el valor deseado.

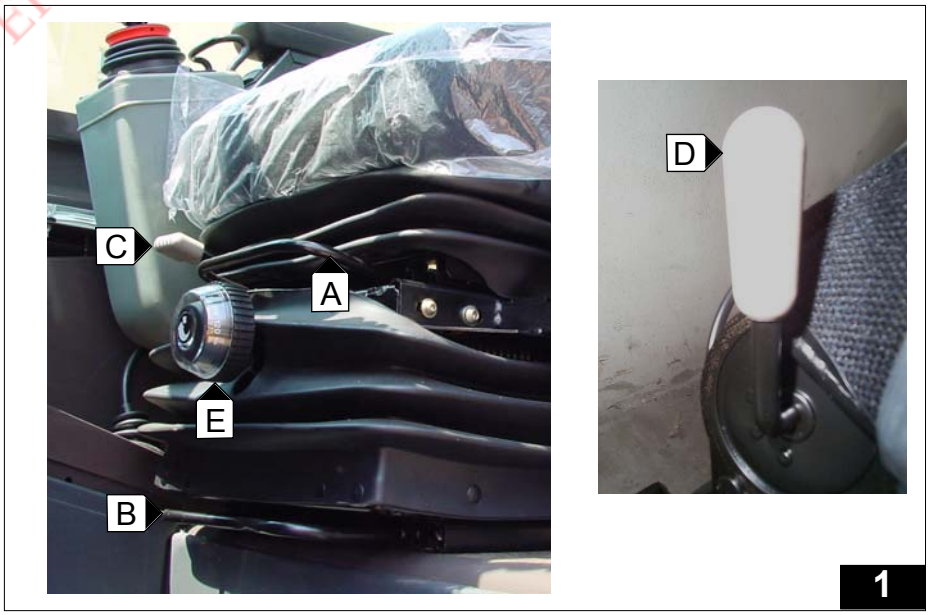

1

ООО "ФЕНИКС" 8 (800) 550-64-19 www.phx-spb.ru

FR

2 - PLANCHE DE BORD

A Témoin rouge de pression d'huile du moteur thermique
B Témoin rouge de température de l'eau
C Témoin a disposition
D Témoin rouge d'encrassement du filtre à air
E Témoin rouge d'excitation de l'alternateur
F Témoin rouge de frein de stationne ment
G Témoin vert de clignotants
H Témoin bleu des feux de route
I Témoin a disposition
L Compteur d'heures
M Jauge à carburant

A - Témoin rouge de pression d'huile du moteur thermique (FIG. 2)

Ce voyant s'allume au moment de l'allumage du contact électrique sur le chariot élévateur; il doit s'éteindre après la mise en route du moteur thermique. Si ce voyant s'allume pendant le fonctionnement du chariot, éteindre aussitôt le moteur thermique et rechercher la cause de cette anomalie (contrôler le niveau de l'huile dans le carter du moteur).

B - Témoin rouge de température de l'eau (FIG. 2)

Lorsque le chariot élévateur travaille normalement, ce voyant est éteint. Si la température atteint 95°C, il s'allume. Eteindre aussitôt le moteur thermique et rechercher la cause de cette anomalie sur le circuit de refroidissement.

EN

2 - INSTRUMENT PANEL

A Red warning light for engine oil pressure.
B Red warning light water temperature indicator.
C Warning light (Available).
D Red warning light for air filter fouling indicator.
E Red warning light for alternator exitation.
F Red warning light for parking brake.
G Green warning light for direction indicators.
H Blue warning light for high beams.
I Warning light (Available).
L Hourmeter.
M Fuel level indicator.

A - Red warning light for engine oil pressure (Fig.2)

This warning lights when the ignition is switched on and should go out when the engine is running. If this warning light should come on when operating the forklift switch off the engine immediately and investigate the cause (check the oil level in the engine sump).

B - Red warning light water temperature indicator (Fig.2)

When the fork-lift truck is operating under normal conditions, the indicator warning light remains off. If the temperature reaches 95 °C, the warning light turns on, immediately turn off the engine and troubleshoot the cause in the cooling circuit.

ES

2 - TABLERO DE INSTRUMENTOS

A Testigo rojo de presion aceite motor termico
B Testigo rojo del indicador de tempera tura agua
C Testigo a disposiciòn
D Testigo rojo del indicador de obstruc cion filtro de aire
E Testigo rojo de excitacion alternador
F Testigo rojo freno de estacionamiento
G Testigo verde de los indicadores de direccion
H Testigo azul de las luces de cruce
I Testigo a disposiciòn
L Indicador quenta-horas
M Indicador del nivel combustible

A - Testigo rojo de presion aceite motor termico (FIG.2)

Este testigo se enciende simultaneamente al encendido del contacto electrico en la carretilla elevadora y debe apagarse despues de la puesta en movimiento del motor termico. Si el testigo se enciende durante el funcionamiento de la carretilla, apagar inmediatamente el motor termico y buscar la causa (controlar el nivel de aceite en carter del motor).

B - Testigo rojo del indicador de temperatura agua (FIG. 2)

Cuando la carretilla elevadora trabaja normalmente, el testigo del indicador permanece apagado. Si la temperatura alcanza 95°C el testigo se enciende; apagar inmediatamente el motor termico y buscar la causa del inconveniente en el circuito de refrigeracion.

ООО "ФЕНИКС" (800) 550-61-49 www.fenix-spb.ru

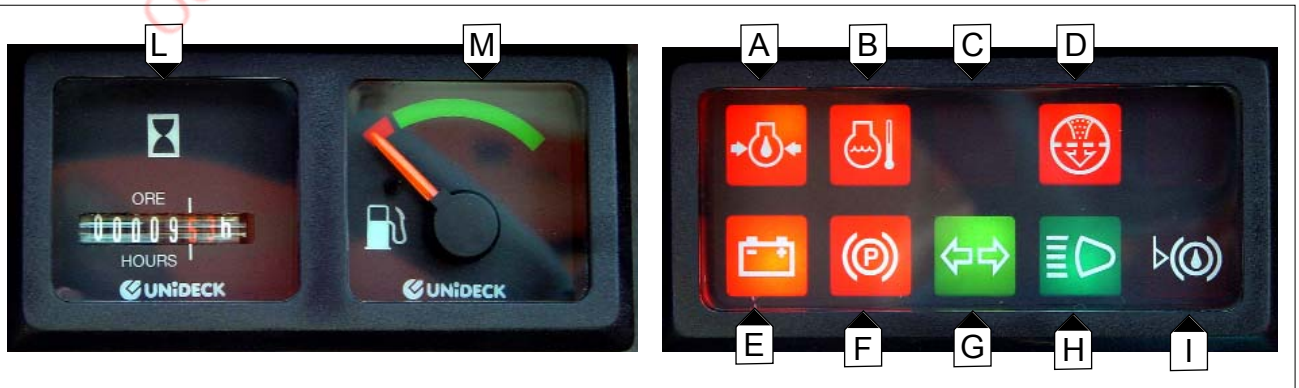

2

FR

C - Témoin a disposition (FIG.2)

D - Témoin rouge d'encrassement du filtre à air (FIG. 2)

Ce témoin sert à signaler l'état de la cartouche du filtre; il s'allume lorsque celle-ci est encrassée ou abîmée. (Pour remplacer la cartouche, consulter le chapitre "Huiles- Graisses - Liquides - Combustibles - Filtres")

E - Témoin rouge d'excitation de l'alternateur (FIG.2)

Ce témoin s'allume lors de l'introduction de la clef de contact électrique sur le chariot élévateur; il doit s'éteindre après la mise en route du moteur thermique. Si le voyant s'allume pendant le fonctionnement du chariot, éteindre aussitôt le moteur thermique et vérifier à la fois le circuit électrique et la courroie de l'alternateur.

F - Témoin rouge de frein de stationnement (FIG. 2)

Ce témon s'allume pour indiquer que le frein de stattionnement est engager.

G - Témoin vert de clignotants (FIG. 2)

Ce voyant s'allume en même temps que les indicateurs de direction lorsque le fonctionnement est normal.

H -Témoin bleu des feux de route (FIG. 2)

Ce voyant s'allume lorsque les feux de route sont allumés.

I -Témoin a disposition (FIG. 2)

L - Compteur d'heures (FIG. 2)

Ce compteur affiche le nombre d'heures de fonctionnement du chariot élévateur. Les heures sont visualisées sur le cadran jusqu'aux multiples de mille.

M - Jauge à carburant (FIG. 2)

Il mostre la quantité de "gas-oil" disponible dans le réservoir. La réserve signèe permit 1 hèure de travail environ.

Un signal sonore retentit chaque fois qu'un voyant s'allume.
Tourner la clef de contact jusqu'au premier déclic (moteur éteint) pour effectuer le contrôle: tous les témoins s'allument et un signal sonore retentit. La situation ne redevient normale qu'après l'allumage du "moteur térmique

EN

C - Warning light (Available) (Fig. 2)

Not used.

D - Red warning light for air filter blocked indicator (Fig.2)

This warning light is used to indicate the condition of the filter cartridge: if it is blocked or dameged. The warning light comes on (to replace the cartridge, refer to the chapter "Filters and belts").

E - Red warning light for alternator exitation (Fig.2)

This warning light comes on when the ignition is switchted on and should go out when the engine is running. If the warning light should come on when the engine is running stop the engine immediately, and check the alternator belt and electrical circuit.

F - Red warning light for parking brake (Fig. 2)

When illuminated indicates that the parking brake is applied.

G - Green warning light for direction indicators (Fig.2)

This warning light turns on simultaneously with the direction indicators and indicates that they are operating correctly.

H - Blue warning light for main beams lights (Fig. 2)

This warning light comes on when the main beam lights are turned on.

I - Warning light (Available) (Fig.2)

Not used.

L - Hourmeter (Fig.2)

This indicates the number of hours the forklift truck has been used. The hours are shown up to multiples of the thousand.

M - Fuel level indicator (Fig.2)

Indicates the quantity of diesel available in the tank. The reserve corresponds to approximately 1 hours work.

When the ignition key is turned to the first position (with the engine off) a "check" is performed, all the lamps turn on and a buzzer is activated. Everything returns to normal only after the engine has been turned on.

ES

C - Testigo a disposiciòn (FIG. 2)

D - Testigo rojo del indicador de obs truccion filtro de aire (FIG. 2)

Este testigo sirve para senala el estado del cartucho del filtri: si el mismo esta incrustado o danado, el testigo se enciende (para la sustitucion del cartucho, ver el capitulo "aceites-grasas-liquidos-combustible-filtros").

E - Testigo rojo de excitacion alternador (FIG. 2)

Este testigo se enciende al activar el contacto electrico en la carretilla elevadora y debe apagarse despues de la puesta en movimiento del motor termico. Si el testigo se enciende durante el funcionamiento de la carretilla, apagar inmediatamente el motor termico y controlar el circuito electrico y la correa del alternador.

F - Testigo rojo freno de estaciona miento (FIG. 2)

El testigo enciendido indica que el freno de estacionamiento esta bloqueado.

G - Testigo verde de los indicadores de direccion (FIG. 2)

Este testigo se inciendido simultaneamente a los indicadores de direccion e indica su funcionamiento correcto.

H - Testigo azul de las luces de cruce (FIG. 2)

Este testigo se enciendido cuando se enciendiden las luces de cruce.

I - Testigo a disposiciòn (FIG. 2)

L - Indicador quenta-horas (FIG. 2)
Indica el numero de horas de funcionamiento de la carretilla elevadora. Las horas aparecen en el cuadrante hasta los multiplos de mil.

M - Indicador del nivel combustible (FIG. 2)

Indica el cuantitativo de reserva de gasoline en el tanque. Duraciòn màxima 1 ahora de trabajo.

Al encenderse cada testigo rojo, tambien entra en funcionamiento un avisador acustico.
Girando la llave de arranque hasta la primera posicion (con el motor apagado) se efectua un "check": se encienden todos los testigos y entra en funcionamiento un avisador acustico; todo vuelve a la normalidad solo despues de encender el motor

ООО "ФЕНИКС" 8 (800) 550-61-49 www.mrt1742.ru

3 - TALEAU INTERRUPTEURS (FIG. 3)

A - Interrupteur des feux de détresse.
B - Interrupteur essuie-glace avant et lave-glace.
C - Interrupteur essuie-glace arrière et supérieur.
D - Interrupteur gyrophare.
E - Interrupteur phare du travail arriére(Option)
F - Interrupteur phare du travail avant(Option)
G - Interrupteur phare du travail sur fléche(Option)
H - Interrupteur chauffage

A - Interrupteur des feux de détresse

En appuyant sur cet interrupteur on active simultanément tous les indicateurs de direction. Pour désactiver, appuyer de nouveau sur l'interrupteur.

B - Interrupteur essuie-glace avant et lave-glace

Interrupteur à trois positions : pour essuie-glace (1) ; pour lave-glace (2). Pour désactiver le lave-glace il suffit de relâcher l'interrupteur.

C - Interrupteur essuie-glace arrière et supérieur.

Interrupteur à troi positions: essuie-glace supérior (1); désactivé (0); essuie-glace arrière (2).

D - Interrupteur gyrophare

Cet interrupteur allume et éteint le gyrophare.

E - Interrupteur phare du travail arriére

Cet interrupteur allume et éteint le phare.

F - Interrupteur phare du travail avant

Cet interrupteur allume et éteint le phare.

G - Interrupteur phare du travail sur fléche

Cet interrupteur allume et éteint le phare sur le fléche.

H - Interrupteur de chauffage

L'interrupteur à deux positions commande l'allumage du chauffage.

3 - SWITCH PANEL (Fig.3)

A - Emergency warning light switch
B - Front windshield wiper and windshield washer switch
C - Rear and roof window wiper switch
D - Switch rotating beacon
E - Rear working lamp switch (Option)
F - Front working lamp switch (Option)
G -Working lamp on the boom switch (Option)
H -Fan speed push-button

A - Emergency light switch

Press this switch to activate all turn signals at the same time. Depress the switch a second time to deactivate.

B - Front windshield wiper and windshield washer switch

Three-position switch: for windshield wiper (1); for windshield washer (2). To turn off the windshield washer just release the switch.

C - Rear and roof window wiper switch

Three-position switch for; roof window wiper (1);disactivated(0); rear window wiper (2).

D - Switch rotating beacon

This switch turns on and off the rotating beacon.

E - Rear working lamp switch

This switch operates the rear working lamp.

F - Front working lamp switch

This switch operates the front working lamp.

G -Working lamp on the boom switch

This switch operates the working lamp mounted on the boom.

H -Fan speed push-button

Two speed switch to control the heating fan.

3 - TABLERO INTERRUPTORES (FIG. 3)

A - Interruptor luces de emergencia.
B - Interruptor limpiaparabrisas delantero y lava-cristales.
C -Interruptor limpiaparabrisas trasero y superior
D -Interruptor girófaro
E -Interruptor faro de trabajo trasero (opcional)
F - Interruptor faro de trabajo delantero (opcional)
G -Interruptor faro de trabajo sobre brazo (opcional)
H- Interruptor calefaccion

A - Interruptor luces de avería

Pulsando este interruptor se activan simultáneamente todos los indicadores de dirección. Para desactivarlo pulsar nuevamente el interruptor.

B - Interruptor limpiaparabrisas delantero y lava-cristales

Interruptor de tres posiciones: para limpiaparabrisas (1); para lava-cristales (2). Para desactivar el lava-cristales basta soltar el interruptor.

C - Interruptor limpiaparabrisas trasero y superior

Interruptor de tres posiciones : limpiaparabrisas superior (1); desactivado (0); limpiaparabrisas trasero (2).

D -Interruptor girófaro
Este Interruptor enciende y apaga el girófaro.

E -Interruptor faro de trabajo trasero

Este Interruptor enciende y apaga el faro.

F - Interruptor faro de trabajo delantero

Este Interruptor enciende y apaga el faro.

G -Interruptor faro de trabajo sobre brazo

Este Interruptor enciende y apaga el faro sobre el brazo.

H- Interruptor calefaccion

El interruptor de dos posiciones, comanda el encendido de la calefacción.

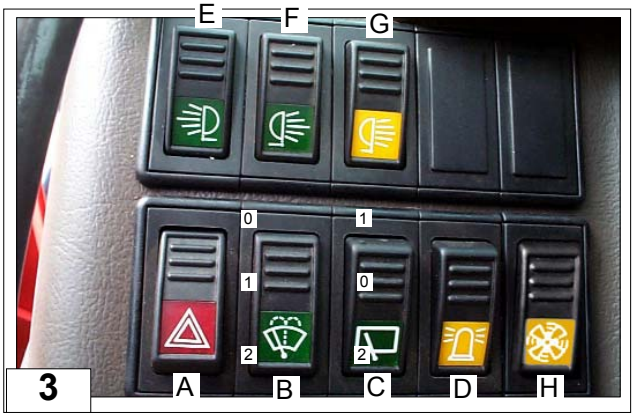

3

ООО "ФЕНИКС" 8 (800) 550-61-49 www.phx-sib.ru

FR

4 - COMMUTATEUR D'ECLAIRAGE

Le commutateur contrôle la signalisation visuelle et sonore. En tournant la poignée d'un déclic les feux de position avant et arrière s'allument et le témoin vert s'allume aussi sur le tableau de bord. En tournant d'un déclic encore les feux de croisement s'allument. En tirant la poignée vers le haut les feux de route s'allument . Pour actionner les clignotants il suffit de pousser le levier en avant ou en arriere selon la direction voulue.
Pousser vers avant pour la gauche, et vers arriere pour la droite
En poussant sur l'extrémité de la poignée l'avertisseur sonore retentit.

5 - CONTACTEUR A CLE (FIG. 6)

Cet interrupteur possède 4 positions:
0: coupure contact électrique et arrêt du moteur thermique;
I: contact électrique
II: préchauffage
III: démarrage et retour en position I dès que l'on relâche la clé.

6 - PÉDALE D'ACCELERATEUR (A)

Cette pédale permet de faire varier la vitessse du chariot élevateur en agissant sur la vitesse de rotation du moteur thermique

7 - PÉDALE FREINS DE SERVICE (B)

La pédale agit sur les 4 roues à la fois et permet de ralentir le chariot et de l'immobiliser. La pédale de frein dans les premiers 20 mm de sa course fonctionne comme une pédale Inching permettant ainsi des mouvements précis et lents, ensuite produit son effet de freinage.

EN

4 - LIGHT SWITCH

The switch controls the lights and the horn and turn indicator lights. Turn the knob one position to switch on the front and rear parking lights. A green warning light on the control panel will come on. Turn the knob to the second position to switch on the headlights. Pull the lever upwards to switch on the main beam. To operate the turn signals, just push lever forward or rearword
according to the desired direction.
Push forword to turn left, or rearword to turn right. Depress the end of the knob to operate the horn.

5 - IGNITION SWITCH

This switch has four positions:
0: internal combustion engine
I: electrical contact
II: warming-up
III: start-up and return to position I after the key has been released.

6 - ACCELERATOR PEDAL (A)

This pedal is used to vary the truck speed by modifying the engine rpm rate

7 - FOOT BRAKE (B)

The foot brake control the brakes that acts on the front and rear wheels, thus slowing and stopping the lift truck. In the first 20 mm of its travel, the brake pedal acts as an Inching pedal, allowing accurate and slow movements. It produces the braking effect in the remaining part of its stroke.

ES

4 - CONMUTADOR DE LAS LUCES

El conmutador controla la señalización visual y sonora. Girando el pomo una posición se encienden las luces de posición anteriores y posteriores y se ilumina el testigo verde en el panel de control. Girando otra posición se encienden las luces antideslumbrantes; tirando la palanca hacia arriba, se encienden las luces de cruce. Para hacer funcionar los indicadores de dirección, basta empujar la palanca hacia adelante o atràs e base a la dirección deseada. Empujar hacia adelante para la izquierda y hacia atràs para la derecha. Apretando la extremidad del pomo, se emite una señal acústica.

5 - LLAVE DE CONTACTO (FIG. 6)

Este interruptor tiene cinco posiciones:
0: motor térmico;
I: contacto eléctrico
II: pre-calentamiento;
III: arranque y retorno a la posición I después de soltar la llave.

6 - PEDAL DEL ACELERADOR (A)

Este pedal permite variar la velocidad del carro elevador, actuando sobre el número de revoluciones que cumple el motor térmico.

7 - PEDAL FRENOS DE SERVICIO (B)

El Pedal actúa sobre las ruedas anteriores y posteriores, permitiendo desacelerar y bloquear el carro elevador. En los primeros 20 mm. de carrera, el pedal del freno funciona como pedal Inching, permitiendo movimientos precisos y lentos; en el resto de la carrera produce el efecto frenante.

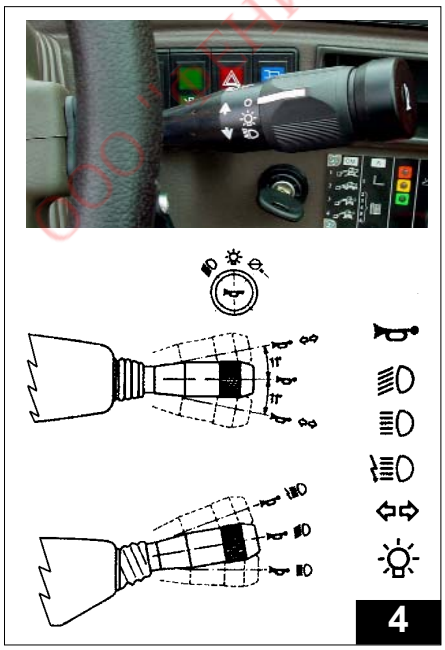

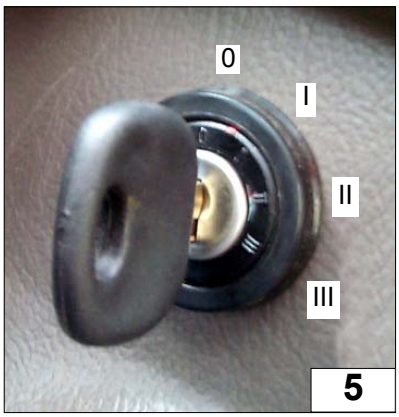

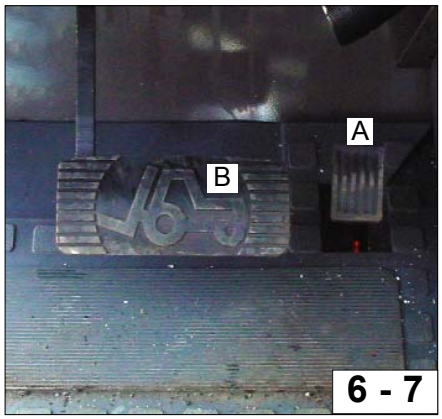

ООО "ТЕХНИКС" 8 (800) 550-61-49 www.mhx-spb.ru

8 - LEVIER D'INVERSEUR DE MARCHE

L'inversion de marche du chariot doit se faire à petite vitesse et sans accélérer.

- MARCHE AVANT: pousser le levier vers l'avant (position A en butée)
- MARCHE ARRIÈRE: tirer le levier vers l'arrière (position B en butée)
- POINT NEUTRE: pour le démarrage du moteur le levier doit être au point neutre. (position C).

* Ces indications doivent éntre observés pour un bon fonctionnément de la trasmission.

8 - REVERSING LEVER

The lift truck must be reversed at low speed and without accelerating:
Forward running: push the lever forwards (pos. A at end of travel*)
Reverse running: pull the lever back (pos. B at end of travel*)
Neutral: the lever must be in the neutral position (pos. C) when the truck is started.
* Always comply with these instructions in order to ensure that the transmission unit operates correctly.

8 - PALANCA DE INVERSION DE MARCHA

La inversión de marcha del carro elevador debe efectuarse a baja velocidad y sin acelerar:
- Marcha adelante: empujar la palanca hacia adelante.(pos. A a final de carrera*)
- Marcha atrás: tirar la palanca hacia atrás. (pos. B a final de carrera*)
- Punto muerto: para el arranque del carro elevador, la palanca debe estar en punto muerto. (pos. C)

* Estas indicaciones deben seguirse escrupulosamente, para el buen funcionamiento de la transmisión.

9 - INTERRUPTEUR AVEC BLOC FREIN DE STATIONNEMENT

Interrupteur lumineux à deux positions, avec verrouillage de sécurité. Le frein de stationnement agit sur le pont avant.
- Pour débloquer le frein, pousser le bouton dans la position "L".
- Pour bloquer le frein, pousser le bouton dans la position "P".

Pour débloquer le frein de "P" à "L", il faut, tout en appuyant sur l'interrupteur, agir aussi sur le verrouillage de sécurité.

9 - PARKING BRAKE SWITCH

Two position light switch with security lock.
The parking brake acts on the front axle.
- To unblock the brake, pull back the lever in position “L”.
- To block the brake, push the lever in position “P”.

To unlock the brake from “P” to “L”, is necessary to push the switch and to disconnect the security lock.

9 - INTERRUPTOR FRENO DE PARADA

Interruptor luminoso de dos posiciones con bloqueo de seguridad.
El freno de parada actúa en el puente delantero. – Para aflojar el freno, empujar el pulsador en posición “L”.
-Para apretar el freno,
empujar el pulsador en posición “P”.

Para aflojar el freno de “P” a “L”, es menester accionar el bloque de seguridad mientras se apriete el interruptor.

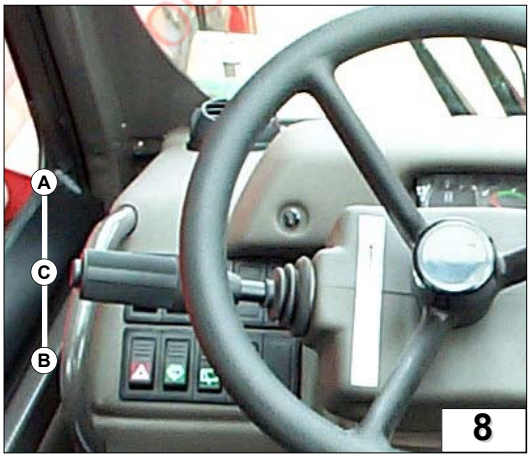

8

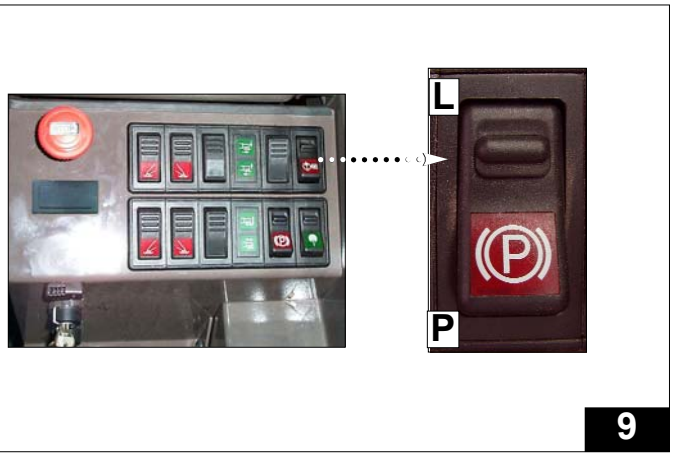

9

ООО "ФЕНИКС" 8 (800) 550-61-49 www.phx-spb.ru

FR

10 - SÉLECTEUR DE MARCHE (LENTE-RAPIDE)

La machine est dotée de deux gammes de vitesses :
- une de chantier (G)
- et l'autre pour la circulation sur route (D)

Bouton "H" à deux positions "D" et "G", qui permet de changer la vitesse de la machine ; en appuyant dans la position "G", le symbole de la "tortue" s'allume sur le voyant "E" et la machine avance à basse vitesse. Au contraire, en appuyant dans la position "D", le symbole du "lièvre" s'allume et la machine avance à la vitesse maximum.

10.1 - POUSSOIR LUMINEUX "RESET TRANSMISSION"

Dans des conditions normales de marche, cette touche "F" est allumée. Pour avoir des informations plus détaillées sur l'utilisation, voir point 8 et 10 à la page 2-20/21.

Pour passer de la vitesse lente à la vitesse rapide ou vice versa :

- *arrêter entièrement le mouvement du chariot ;*
- *maintenir le moteur thermique au ralenti ;*
- *placer le levier d'inversion de la marche au point mort (FIG.8);*
- *pousser à fond la pédale du frein et appuyer sur le bouton de lente-rapide (FIG.10 "H");*
- *Au cas où la vitesse n'arrive pas à s'enclencher, placer le levier du sélecteur dans la position en avant ou en arrière, puis enlever la pres sion de la pédale du frein et main tenir enfoncé le bouton de "RESET" (FIG.10 "F"). Si l'engin ne bouge toujours pas, il faut alors commen cer à accélérer le moteur thermique de manière lente et graduelle, jus qu'à ce que le chariot se mette en marche.*

Respecter ces précautions pour éviter tout dégât à la boîte de vitesses.

EN

10 - GEAR SELECTOR (SLOW-FAST)

The truck has two speed ranges:
- for building site use
- for road travel

The switch "H" has two position ("D" and "G") to allow a change in the speed range. When "G"is pushed the "tortoise" symbol will be illuminated on led "E" and machine will drive slowly. When "D" is pushed the "hare" symbol will be illuminated on led "E" and the truck can be driven to its maximum speed.

10.1 - ILLUMINATED TRANSMIS–SION RESET BUTTON

Under normal operating conditions, the button "F" is illuminated.
For further informations about the use of the button see point 8 e 10 page 2-20/21.

To change from slow speed to fast speed and vice versa:

- *bring the machine to a complete stop*
- *keep the engine at tickover*
- *place the forward/reverse lever in neutral (Fig.8)*
- *push down on the brake pedal and move the gear selector button "H" (Fig.10) to the desired position.*

If the gear selected does not enga-ge correctly select the direction of travel (forward or reverse), take your foot off the brake pedal and push the reset switch "F" (Fig.10). If the machine does not move accele-rate very slowly and gradually until the drive is correctly engaged.

It is very important to carry out these procedures correctly to pre-vent possible damage to the gear-box.

ES

10 - SELECTOR DE MARCHA (LENTA-RÁPIDA)

La máquina viene dotada de dos gamas de velocidad :
-para el lugar de trabajo (G)
-para el desplazamiento por la carretera (D)

Pulsador "H" de 2 posiciones "D" y "G", que permite variar la velocidad de la máquina apretando en "G", en la led "E" se encenderá el símbolo "tortuga" : la máquina se moverá a baja velocidad. Al contrario, apretando en "D", se encen-derá el símbolo "lievre" y la máquina se moverá a su velocidad máxima.

10.1 - PULSADOR LUMINOSO RESET TRASMISION

En condiciones normales de marcha el pulsador "F" està iluminado.
Para informaciones màs detalladas sobre su utilizaciòn ver punto 8-en 10 la pàgina 2-20/21.

Cuando quiere pasar de la marcha lenta a la marcha rápida y viceversa :

- pare totalmente el movimiento de la carretilla ;
- mantenga el motor térmico al mínimo de las revoluciones ;
- posicione la palanca de inversión mar cha en el punto muerto (FIG.8);
- empuje a fondo el pedal del freno y apriete el pulsador de lenta-rápida (FIG.10 "H");

- En caso de que no sea necesario actuar la marcha delantera o trasera, coloque la palanca del selector en la posición deseada (adelante o atrás), luego elimine la presión del pedal del freno y mantenga apretado el pulsador de "RESET" (FIG.10 "F"). De no mover-se el sistema, aquí, empiece a acelerar lenta y gradualmente el motor térmico hasta que se mueva la carretilla.

Observe estas precauciones con objeto de evitar posibles roturas de la caja de cambios.

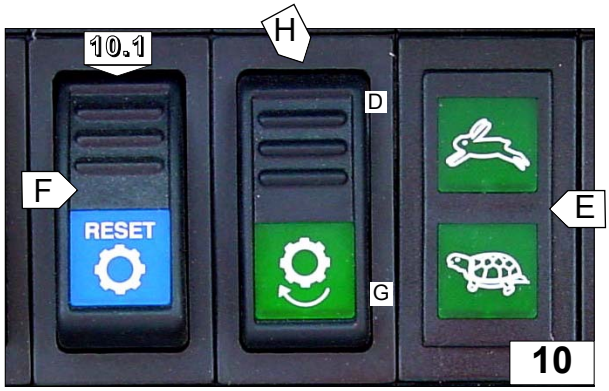

FR

11 - ALLUMAGE ET REGLAGE DU CHAUFFAGE (360°)

Manette (A)
présélection température:
• fin de course à gauche (réglage température à 8 °C env.)
• fin de corse à droite (réglage -température à 34 °C env.)

Chauffage (B)

DIODE rouge (C) - contrôle fonction de chauffage

Extinction (D) (pas en combinaison avec le mini-minuteur)

Ventilation (E)

DIODE bleue (F) - contrôle fonction de ventilation

Le mini-régulateur permet de régler la température voulue dans l'environnement à réchauffer.
Le mini-régulateur peut être utilisé soit pour fonctionner de manière autonome, soit en combinaison avec le mini-minuteur.(Option)

MINI-REGULATEUR, FONCTIONNEMENT AUTONOME

Mise en marche du réchauffeur - mode de Chauffage:

Appuyer sur la touche pour mettre le réchauffeur en marche
en mode Chauffage (fonctionnement continu).
La température désirée peut être réglée avec la manette .
Quand le réchauffeur se trouve en mode Chauffage, la DIODE rouge de contrôle s'allume.

EN

11 - SWITCH ON AND ADJUSTEMENT OF THE HEATING SYSTEM (360°)

Temperature preselection control knob (A)
• Left-hand end stop approx. 8 °C – small amount of heat
• Right hand end stop approx. 34 °C – large amount of heat

Heater (B)

Red LED (C) – Operation check for heater

Switch off (D) (not in combination with mini clock)

Ventilator (E)

Blue LED (F) – operation check for ventilator

The mini controller enables you to set the heater installed in the vehicle to the temperature you require. You can either use the mini controller alone or in combination with the mini-clock.(Optional)

STAND-ALONE MINI-CONTROLLER

Start heater - heating mode:

Use the button to start the heater in heating mode (continuous operation). You can adjust the required temperature with the control knob . If the heater is in heating mode, the red LED lights up as a check.

ES

11 - ENCENDIDO Y REGULACIÓN CALEFACCIÓN (360°)

Empuñadura (A)
preselección temperatura:
• tope a la izquierda (programación temperatura aprox. 8 °C)
• tope a la derecha (programación temperatura aprox. 34 °C)

Calefacción (B)

LED rojo (C) - control función de calefacción

Apagado (D) (no combinado con el mini-timer)

Ventilación (E)

LED azul (F) - control función de ventilación

El mini-regulador permite fijar la temperatura deseada en el ambiente a calefaccionar.
El mini-regulador puede ser empleado tanto para funcionamiento autónomo, como también combinado con el mini-timer.(Opcional)

MINI-REGULADOR, FUNCIONAMIENTO AUTÓNOMO

Arranque del calefactor - modalidad Calefacción:

Pulsar la tecla para arrancar el calefactoren modalidad continuo).
La temperatura deseada se puede regular con la empuñadura .
Cuando el calefactor está en modalidad Calefacción, se enciende el LED de control rojo.

ООО "ФЕНИКС" 8 (800) 550-60-49 www.phx-spb.ru

FR

Mise en marche du réchauffeur - mode Ventilation :

Appuyer sur la touche pour mettre en marche le réchauffeur en mode Ventilation (fonctionnement continu). Dans le mode ventilation , la manette n'a aucune fonction. Quand le réchauffeur se trouve en mode Ventilation, la DIODE bleue de contrôle s'allume .

Extinction du réchauffeur:

Appuyer sur la touche pour éteindre le réchauffeur. Le mode chauffage ou ventilation est désactivé et la DIODE correspondante s'éteint. Le mode Chauffage se termine avec la phase de lavage.

Sous un climat rigide il faut allumer le moteur thermique avant d'actionner l'interrupteur d'allumage du chauffage, pour éviter le blocage du système à cause de la baisse du voltage de la batterie.

EN

Start heater - ventilation mode:

Use the button to start the heater in ventilation mode (continuous operation). The control knob has no function in ventilation mode. If the heater is in ventilation mode, the blue LED lights up as a check.

Switch off heater:

Use the button to switch off the heater. Heater or ventilation mode is terminated and the corresponding LED goes out. Heating mode is terminated with after run.

When the temperature is very low the engine should be started before turning on the heating system to prevent a failure of ignition of the heater due to low battery voltage.

ES

Arranque del calefactor - modalidad Ventilación:

Pulsar la tecla para arrancar el calefactor en modalidad Ventilación (funcionamiento continuo). En la modalidad ventilación , la empuñadura no tiene ninguna función. Cuando el calefactor se halla en modalidad Ventilación, se enciende el LED de control azul .

Apagado del calefactor:

Pulsar la tecla para apagar el calefactor. La modalidad de calefacción o de ventilación se desactiva y el respectivo LED se apaga. La modalidad Calefacción termina con la fase de lavado.

Con clima extremo es necesario encender el motor térmico antes de accionar el interruptor de encendido de la calefacción, para evitar el bloqueo del sistema a causa del descenso del voltaje de la batería.

ООО "ФЕНИКС" 8 (800) 550-61-49 www.phx-spb.ru

FR

11.2 - MINUTEUR NUMERIQUE HEBDOMADAIRE POUR RECHAUFFEUR (OPTION)

A. Horaire
B. Présélection P
C. Chauffage
D. Arrière
E. Avant
F. Programme mémorisé (1,2,3)
G. Symbole de télécommande
H. Indication du jour de la semaine
L. Indication de la température extérieure
M. Signalisation de fonctionnement
N. Ecran
R. Programmation de la température ambiante (pour les réchauffeurs à air seulement)

Après avoir branché le minuteur à l'alimentation, tous les symboles clignotent sur l'écran - programmer l'heure et le jour de la semaine.

Sélection de l'heure et du jour de la semaine

Appuyer brièvement sur L'écran affiche 12:00 clignotant. Programmer l'heure actuelle avec ou . Quand les chiffres cessent de clignoter, l'heure est mémorisée. Maintenant c'est le jour de la semaine qui clignote. Programmer le jour de la semaine avec ou Quand l'indication cesse de clignoter, le jour est mémorisé.
Avec la clé de contact branchée, l'indication reste allumée ; avec la clé de contact débranchée elle s'éteint après 15 secondes.

Fonctionnement avec la clé débranchée

Allumage du chauffage
Appuyer brièvement sur .Indication et durée du chauffage.
La durée du chauffage programmée par le fabriquant est de 120 minutes maxi. Elle peut être modifiée temporairement ou de manière permanente.

a) Modification temporaire de la durée du chauffage
Après l'allumage écourter ou allonger la durée du chauffage
en appuyant sur ou sur (120 mn maxi)

b) Modification permanente de la durée du chauffage
Ne pas allumer . Appuyer sur et maintenir enfoncé (3 secondes env.) jusqu'à ce que l'indication s'affiche et clignote. Relâcher la touche. Programmer la durée avec ou .Quand l'indication s'éteint, la nouvelle durée de chauffage est mémorisée.

Extinction du réchauffeur

Appuyer brièvement sur .L'indication s'éteint . Le réchauffeur exécute automatiquement la phase de lavage pour refroidissement.

EN

11.2 - WEEKLY HEATER DIGITAL TIMER

A. Actual time
B. Preset P
C. Heat
D. Setting backwards
E. Setting forwards
F. Memory display
G. Symbol for radio remote control
H. Weekday or preset day
L. Current time or preset time
M. Temperature display
N. Operating display
R. Temperature preselection - Range 10 to 30 °C (Air heater only)

All signals will start to flash on the display when the module clock is connected to the power supply.
The switching clock must be entirely set. The heater cannot be switched on when the clock is in this state.

Setting the time and weekday for the first time

Briefly press . Time display flashes 12:00. Set the current time with or
The time is stored as soon as it stops flashing.
The weekday will then flash. Set the current weekday with or
The weekday is stored as soon as it stops flashing. The display is retained with ignition "ON"; the display is turned off after 10 seconds with ignition "OFF".

Heater operation without preselection in ignition "OFF" state
Heating symbol observe operating display.

Switching on the heater
Briefly press .
Operating display and display of heating duration: The heating duration is works adjusted to 120 minutes. It can be changed for a single heating period or permanently changed.

Changing the heating duration for a single heating period
After switch-on:
Shorten heating duration (down to minimum 1 minute): Press .
Lengthen heating duration (up to maximum 120 minutes): Press .

Changing the heating duration permanently
Do not switch on .
Press and hold down (approx. 3 seconds) until the display appears and flashes. Release. Now set the heating duration (from 10 to 120 minutes) with or .
The new heating duration has been stored when the display disappears.

Turning off the heating
Briefly press The operating display disappears.
The fan continues to run to cool down the heater.

Heater operation without preselection in ignition "ON" state
Heating symbol = observe operating display

ES

11.2 - TIMER DIGITAL SEMANAL PARA CALEFACTOR (OPCIONAL)

A. Horario
B. Preselección P
C. Calefacción
D. Atrás
E. Adelante
F. Programa memorizado (1,2,3)
G. Símbolo para telemando
H. Indicación día de la semana
L. Indicación temperatura externa
M. Señalación funcionamiento
N. Visualizador
R. Programación temperatura ambiente (solo para calefactores de aire)

Después de haber conectado el timer en la alimentación. Todos los símbolos en el visualizador parpadean - Fijar la hora y el día de la semana.

Seleccionar la hora y el día de la semana.

Pulsar brevemente . El visualizador indica 12:00 intermitente. Fijar la hora actual con o . Cuando las cifras dejan de parpadear la hora está memorizada. Luego parpadea el día de la semana. Fijar el día de la semana con o
Cuando la indicación deja de parpadear el día está memorizado.
Con la llave puesta la indicación queda encendida, sin la llave después de 15 segundos se apaga.

Funcionamiento sin llave.

Encendido calefacción
Pulsar brevemente . Indicación y duración calefacción.
La duración de calefacción programada por el fabricante es de 120 minutos máx. La misma se puede modificar transitoriamente o en modo permanente.

a) Modificación transitoria de la duración de la calefacción
Después del encendido: abreviar o alargar la duración de la calefacción. pulsando o (máx. 120 min.)

b) Modificación permanente de la duración de la calefacción
No encender . Pulsar y mantener apretado (aprox. 3 segundos) hasta que aparece la indicación y parpadea. Soltar la tecla. Programar la duración de la calefacción con o . Cuando la indicación se apaga, la nueva duración de calefacción está memorizada.

Apagado calefactor

Pulsar brevemente .La indicación se apaga. El calefactor efectúa automáticamente la fase de lavado para enfriamiento.

ООО "ФЕНИКС" (800) 550-61-49 www.phx-spb.ru

FR

Fonction avec clé branchée
Allumage du chauffage
Appuyer brièvement sur . Indication .
Le réchauffeur reste en service pendant toute la durée de branchement de la clé. Quand la clé est débranchée, ils restent 15 minutes de temps résiduel de chauffage. Le temps résiduel peut être allongé jusqu'à 120 minutes au maximum en appuyant sur .

Programmation des mémoires

Il est possible de programmer 3 allumages dans une journée ou 1 allumage pour une semaine.

Mémorisation journalière
Appuyer plusieurs fois sur la touche P jusqu'à ce que le numéro de programme demandé clignote (1,2,3) en bas à gauche. Programmer la présélection du chauffage avec ◁ ou ▷.

Mémorisation hebdomadaire (7 jours Maxi)
Appuyer plusieurs fois sur la touche P jusqu'à ce que le numéro de programme demandé clignote (1,2,3) en bas à gauche. Programmer la présélection du chauffage avec ◁ ou ▷.
Dès que les chiffres cessent de clignoter et le jour de la semaine commence à clignoter, programmer le jour. Maintenant l'heure et le jour sont mémorisés dès que l'indication du temps disparaît ou passe à l'heure actuelle. Le numéro du programme indique quelle mémorisation est activée. On peut activer une seule mémorisation à la fois.

Rappeler l'indication de l'heure et du jour présélectionnés

Appuyer sur P Pendant 5 secondes environ, l'heure et le jour présélectionnés s'affichent.

EN

Switching on the heater
Briefly press .
Operating display ill as well as time and weekday.
The heater will continue to operate for as long as the ignition remains switched on.
A residual heating time of 15 minutes continues after the ignition has been switched off. This can be lengthened to maximum 120 minutes by pressing ▷, or shortened down to a minimum of 1 minute) by pressing ◁

Switching off the heater
Briefly press The operating display ill disappears.
The fan automatically continues to run to cool down the heater.

Preselect heating start

Three switch-on times within the next 24 hours can be selected ~r one switch-on lime within up to 7 days.
Only 1 switch-on time can be activated at any given time!

Start heating within 24hours.
Setting a preselected day:
The preselected day is automatically obtained and does not have to be set.
Continue pressing P until the required memory display (1. 2. 3) flashes on the display.
Briefly press ◁ or ▷ and release.
The preset time flashes on the display. Use ◁ or ▷ to set the preselected time for heating.
Setting is only possible as long as the preselected time flashes on the display.
Renewed selection. Press P .

Start heating later than 24 hours (max. 7 days)

Continue pressing P until the requjred memory display (1, 2, 3) flashes on the display.
Brjefly press ◁ or ▷ and release. The preset time flashes on the djsplay. Use ◁ or ▷ to set the preselected time for heating.
Setting a preselected day: ,
The preselected day starts to flash approximately 5 seconds after the preselected time has been set.
Use ◁ or ▷ to set the preselected day for heating.
The preselected time and preselected dayare stored as soon as the time display disappears or when the display is changed over to indicate the time. The memory display indicates the activated memory. A fiashing heating key ( ) additionally indicates an activated memory.

ES

Funcionamiento con la llave puesta
Encendido calefacción
Pulsar brevemente . Indicación .
El calefactor queda en función todo el tiempo que la llave está puesta.
Cuando quitamos la llave, quedan 15 minutos de tiempo residual de calefacción. El tiempo residual se puede alargar hasta un máx. de 120 minutos pulsando ▷.

Programación memorias

Es posible activar 3 encendidos en un día o bien 1 encendido por una semana.

Memorización diaria
Pulsar P varias veces la tecla hasta que, abajo a la izquierda aparece el número de programa requerido intermitente (1,2,3). Programar preselección para calefacción con ◁ o ▷.

Memorización semanal (Máx. 7 días)
Pulsar P varias veces la tecla hasta que, abajo a la izquierda, aparece el número de programa requerido intermitente (1,2,3). Programar preselección para calefacción con ◁ o ▷.
No bien las cifras dejan de parpadear y empieza a parpadear el día de la semana, programar el día. Hora y día están memorizados no bien la indicación del tiempo desaparece o pasa a la hora actual. El número de programa indica cual memorización está activada. Se puede activar una sola memorización a la vez.

Habilitar la indicación hora y día preseleccionados

Pulsar P Aparecen por aprox. .5 segundos la hora y el día preseleccionados.

ООО "ФЕНИКС" 8 (800) 550-61-40 www.phx-sph.ru

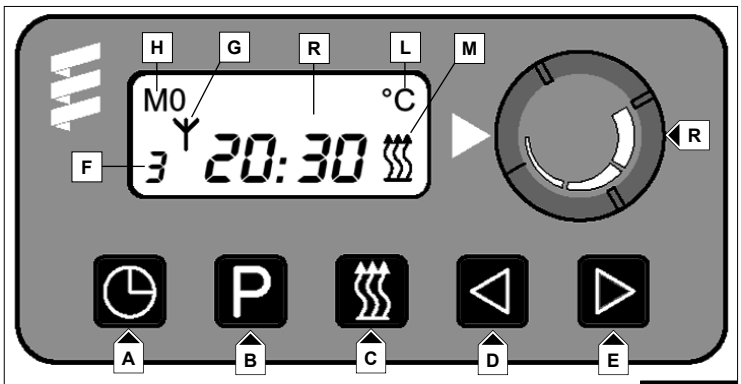

11.2

FR

Position neutre - aucun mémorisation n'est activée

Appuyer **P** plusieurs fois tant qu'aucun numéro de programme n'est indiqué.

11a - INTERRUPTEUR CHAUFFAGE (400°)

La commande “R” située à la droite de l’opérateur permet de régler la température en intervant directement sur le robinet de chauffage.
Pour augmenter la température, tourner la commande dans le sens inverse des aiguilles d’une montre.

12 - LEVIER COMMANDE LÉVÉE ACCOUDOIR GACHE DU SIÈGE (FIG. 12)

En tirant le levier il est possible de débloquer l'accoudoir situé à gauche du conducteur.
L'accoudoir peut-être placé en deux positions:

Position A (FIG. 12)
L'accoudoir est dans la position haute entre le siège et le montant de la cabine. Dans cette position l'entrée de l'opérateur est facilitée dans la cabine.
Lorsque le chariot est en position de parking l'accoudoir doit toujours être dans cette position

Position B (FIG. 12)
L'accoudoir doit se trouver dans cette position lorsque le conducteur se trouve au poste de conduite.

EN

Neutral setting - No memory is activated

Continue pressing **P** until the memory display disappears.

11a - HEATER SWITCH (400°)

This lever “R” is on the operator's right and allows the temperature to be adjusted by the heater tap.
To make the temperature hotter, turn the lever to the left.

12 - LEFT SEAT ARMREST LEVER (FIG. 12)

Pull the lever 12 to release the armrest to the driver’s left.
The armrest can be set in two positions.

Position A (FIG. 12)
Sets the armrest in the upper position between the seat and the cab pillar.
This position facilitates the driver’s entrance into the cab.

Position B (FIG. 12)
The armrest must be set to this position when the driver is seated in the driver’s seat.

ES

Posición neutra - ninguna memorización activada

Pulsar **P** repetidas veces hasta que no este indicado ningún número de programa.

11.a - INTERRUPTOR CALEFACCIÓN (400°)

El pomo “R” situado a la derecha del operador regula la temperatura operando directamente sobre la válvula de la calefacción. Para aumentar la temperatura, girar el pomo en sentido antihorario.

12 - PALANCA MANDO ELEVACIÓN APOYABRAZOS IZQUIERDO DEL ASIENTO (FIG. 12)

Tirando de la palanca se puede desbloquear el brazo a la izquierda del operador.
El brazo puede colocarse en dos posiciones:

Posición A (FIG. 12)
El brazo está en la posición alta entre el asiento y el montante de la cabina.
En esta posición se facilita la entrada a la cabina del operador.
Cuando el carro elevador queda en estacionamiento o el motor gira en ralentí, el braz siempre debe estar en esta posición.

Posición B (FIG. 12)
El brazo debe estar en esta posición cuando el operador está en el puesto de conducción.

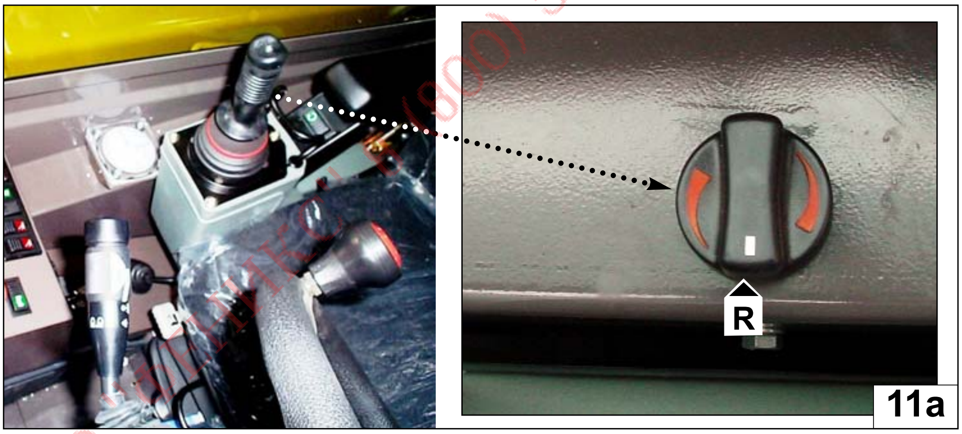

11a

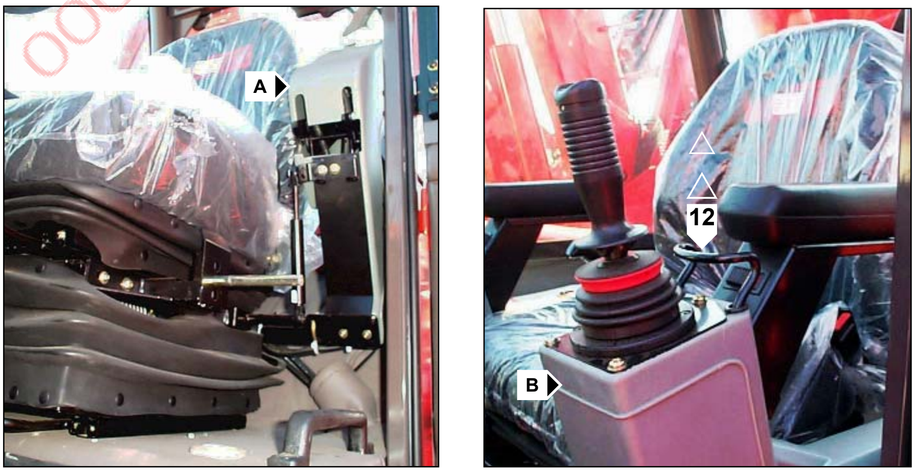

12

FR

13 - LEVIER DE COMMANDE AXE BLOCAGE ROTATION

Ce levier 13,placé à la droite du conducteur,commande l'axe qui bloque la rotation hydraulique du chariot élevateur.
Le levier a deux positions:

- Pour engager l'axe de blocage pousser le levier en position "A"
- Pour désengager l'axe de blocage tirer le levier vers l'arrière en position "B"

Avant d'effectuer le blocage de la rotation il est important de s'assurer à l'aide du témoin rep."30" que la Tourelle (partie supérieure du chariot) se trouve en alignement avec le chassis.
Un témoin rep."31" signale l'engagement correct de l'axe de blocage dans son logement.
Avant d'utiliser la commande de rotation s'assurer que le témoin rep. "30" est etteint, donc que l'axe est désengagé.
Pour l'utilisation correcte du dispositif de rotation se rapporter au paragraphe utilisation du dispositif de rotation

14 - NIVEAU A BULLE

Situé à droite de l'opérateur, ce niveau est utile lorsque le travail a lieu sur un sol irregulier. Dans ce cas pour avoir un niveau correct de la machine par rapport au terrain il faut utiliser les stabilisateurs en vérifiant sur le niveau à bulle la position de la machine. (La bulle d'air devra se trouver au centre du niveau)

Pour une utilisation correcte et meilleure des stabilisateurs, se réferer aux points "17","18", "19" et au paragraphe " INSTRUCTIONS POUR L'UTILISATION DES STABILISATEURS".

EN

13 - SLEWING LOCK PIN LEVER

This lever 13 is situated to the driver's left. It controls the pin that locks hydraulic slewing of the lift truck. The lever has two positions:

- Push the lever to position "A" to engage the lock pin.
- Pull the lever back to position "B" to release the lock pin.

Before engaging the pin in its housing to lock the slewing mechanism, check that the upper part of the truck (turret) is aligned with the lower part by means of telltale 30 (see description). Once the pin has
engaged, telltale 31(see description) will indicate that the pin has set in its housing. When using the "Slewing" command, it is important to check telltale 30 in order to make sure that the pin is not engaged. Refer to the "USE OF THE SLEWING DEVICE" paragraph.

14 - BUBBLE LEVEL

This is installed on the control panel in the right of the driver and is used to check the horizontality of the machine, the outriggers can be used in combination with the bubble level reading in order to correctly level the truck.

Consult points 17, 18, 19 and the "PROVISIONS FOR USE OF THE OUTRIGGERS" paragraph in order to make correct use of these components.

ES

13 - PALANCA DE MANDO PERNO DE BLOQUEO ROTACION (FIG. 14)

Esta palanca 13 ubicada a la derecha del operador manda el perno que bloquea la rotación hidráulica del carro elevador. Tiene dos posiciones:
- Para acoplar el perno de bloqueo, empujar la palanca hacia la posicion "A":
- Para desacoplar el perno de bloqueo, tirar la palanca hacia atrás (posición "B").

Antes de acoplar el perno dentro de su alojamiento para efectuar el bloqueo de la rotación, controlar que la parte superior del carro (torre) esté alineada con la inferior a través del testigo 30 (ver descripción).
Una vez acoplado el perno, el testigo 31 (ver descripción) señala la presencia del perno en su alojamiento. Al usar el mando hidráulico de la "Rotación" es importante verificar, a través del testigo 30 que el perno no esté acoplado.
Para un uso óptimo de este dispositivo, referirse al párrafo "USO DEL DISPOSITIVO DE ROTACION".

14 - NIVEL A BURBUJA

Está situada a la derecha del operador; se emplea cuando se trabaja en terrenos con desniveles. Para obtener la nivelación justa de la máquina respecto al terreno, se pueden utilizar los estabilizadores combinados al tope del nivel.

Para un uso óptimo de los estabilizadores, referirse a los puntos 17,18,19 y al párrafo " DISPOSICIONES PARA EL USO DE LOS ESTABILIZADORES".

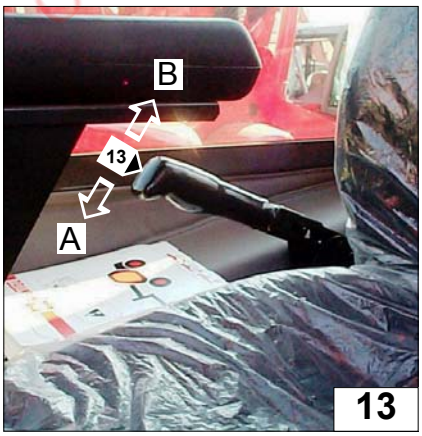

13

14

ООО "ТЕХНИКС" 8 (800) 550-61-49 www.texnix.ru

15 - SERVOCOMMANDES ELECTRO-HYDRAULIQUES

Le chariot est equipé de deux manipulateurs de commandes électro-hydrauliques, un à droite "15.1" du conducteur et l'autre à gauche "15.2" tous les deux situés sur les accoudoirs du siège pour assurer un meilleur contrôle et confort.

Ce n'est qu'au moment où l'opérateur s'assied sur le siège qu'il active les commandes des manipulateurs, à travers un micro-contact de présence homme.

Le manipulateur "15.1"
peut actionner simultanément deux éléments à double effet: levage de la charge, inclinaison des fourches.
Pour soulever la charge tirer le levier vers l'arrière. Pour abaisser la charge pousser le levier vers l'avant. Pour caver les fourches pousser le levier à droite.
Pour le déversement des fourches pousser le levier à gauche.

Le manipulateur "15.2"
peut commander simultanément trois éléments à double effet; sortir du télescope; rotation de la tourelle et commande optionelle.
Pour sortir le télescope pousser progressivement le levier avant.
Pour rentrer le télescope tirer progressivement le levier vers l'arrière.
Pour faire tourner la tourelle dans le sens horaire pousser progressivement le levier vers la droite.
Pour faire tourner la tourelle dans le sens anti-horaire pousser progressivement le levier vers gauche.
Pour commander l'operation optionelle appuyer progressivement sur la droite ou sur la gauche du poussoir situé sur le levier.

15 - ELECTRO-HYDRAULIC PROPORTIONAL SERVOCONTROLS

The truck is equipped with two electrohydraulic servo-controls, one on the right (15.1) of the operator and one on the left (15.2), both on the arms of the driving seat to guarantee better control and comfort.

A microswitch ensures these controls may only be used when the operator is sat on the seat.

Servocontrol 15.1

Can operate two double-acting mouvements simultaneously: load lifting and fork tilting.
To lift the load, pull the lever back.
To lower the load, push the lever forward.
To tilt the fork forward, push the lever to the right.
To crowd the forks back, push the lever to the left.

Servocontrol 15.2

It can operate three double-acting mouvements simultaneously: Telescopic boom extension, turret rotation and optional.
To extend the telescopic boom, push the lever forward.
To retract the boom, pull the lever back.
To rotate the turret clockwise, push the lever to the right.
To rotate the turret counter-clockwise, push the lever to the left.
To operate the optional, push the rocking button on top of the lever to the right or left.

15 - SERVOMANDOS ELECTROHIDRAULICOS

La carretilla elevadora está equipada con dos servomandos electrohidráulicos uno a la derecha "15.1" del operador y uno a la izquierda "15.2" ambos sobre los brazos del asiento para garantizar un control y un confort mejor.

Sólo cuando se siente el operador en el asiento, se podrán actuar los mandos de los manipuladores, mediante un microinterruptor de presencia hombre.

Servomando "15.1"
puede accionar simultáneamente dos elementos de doble efecto: elevación de la carga e inclinación de las horcas.
Para elevar la carga tirar hacia atrás la palanca.
Para bajar la carga empujar la palanca hacia adelante.
Para inclinar la horca empujar la palanca hacia la derecha.
Para volver a elevar la horca empujar la palanca hacia la izquierda.

Servomando "15.2"
puede accionar simultáneamente tres elementos de doble efecto: extensión del brazo telescópico; rotación de la torre y mando opcional.
Para extender el brazo telescópico empujar la palanca hacia adelante.
Para retraer el brazo tirar hacia atrás la palanca.
Para girar la torre en el sentido de la agujas del reloj, empujar la palanca hacia la derecha.
Para girar la torre en el sentido contrario a las agujas del reloj, empujar la palanca hacia la izquierda.
Para accionar el opcional empujar a la derecha o a la izquierda del pulsador basculante colocado sobre la palanca.

FR

15.3 - SELECTEUR OPTION ET COMMANDE NACELLE

Il sélectionne la fonction de la touche basculante sur la servocommande “15.2” (GAUCHE)
Lorsque le sélecteur est positionné sur A, la touche basculante de la servo-commande “15.2” (GAUCHE) commande un accessoire hydraulique (s’il existe).
Pour de plus amples informations (pos. B /C) se rapporter au “Manuel d’utilisation de la nacelle”.

15.4 - INTERRUPTEUR DE COMMANDE -EXCLUSION OPTION

Sélectionne la fonction du bouton basculant sur la servocommande "15.2" (GAUCHE)

L’interrupteur lumineux a 2 positions :
- en appuyant sur "D", la commande option est désactivée et le témoin lumineux est éteint ;
- en appuyant sur "E", la commande option est activée et le témoin lumineux est allumé.

L’utilisation de l’accessoire n’est possible qu’après avoir activé la commande de l’option.

EN

15.3 OPTIONAL SELECTOR AND PLATFORM CONTROL

It selects the function of the rocker button “P” on servocontrol "15.2" (LEFT).
When the selector is in position A, the rocker button on servocontrol "15.2" (LEFT) controls a hydraulic accessory (if present).
For further control information (pos. B/C) see the specific “Basket user manual”.

15.4 - CONTROL SWITCH OPTIONAL EXCLUSION

Select the function of the rocker button “P” on serve-control “15.2” (LEFT)

Light switch with two positions:
- push “D”, the optional control is not allowed and the warning light is switched off
- push “E”, the optional control is allowed and the warning light is switched on

Use the optional control is only allowed and the warning light is switched on.

ES

15.3 - SELECTOR MANDO OPCIONAL

Selecciona la función del botón basculante en el servomando "15.2" (IZQUIERDO).
Cuando el selector está iluminado (posición A) el botón basculante del servomando "15.2" (IZQUIERDO) manda los accessoiros (si estàs presentes).
Para mas informaciones de mando (pos. B / C) consultar el “Manual da uso de los cestos” especifico.”.

15.4 - INTERRUPTOR MANDO EXCLUSIÓN OPCIONAL

Selecciona la función del pulsador basculante en el servomando “15.2” (IZQUIERDO)

El interruptor luminoso tiene 2 posiciones:

- apretando en “D”, el mando opcional resulta desactivado y el indicador luminoso se apaga ;

- apretando en “E”, el mando opcional resulta activado bilitato y el indicador luminoso se enciende.

La utilización del accesorio resulta posible sólo cuando el mando opcional ha sido actuado.

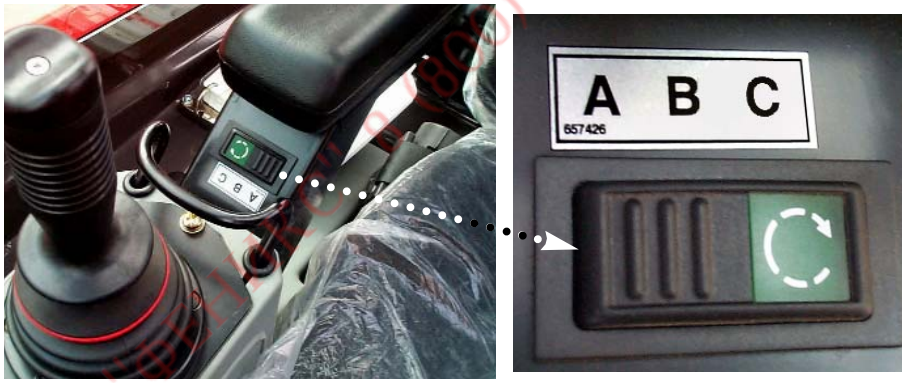

15.3

15.2

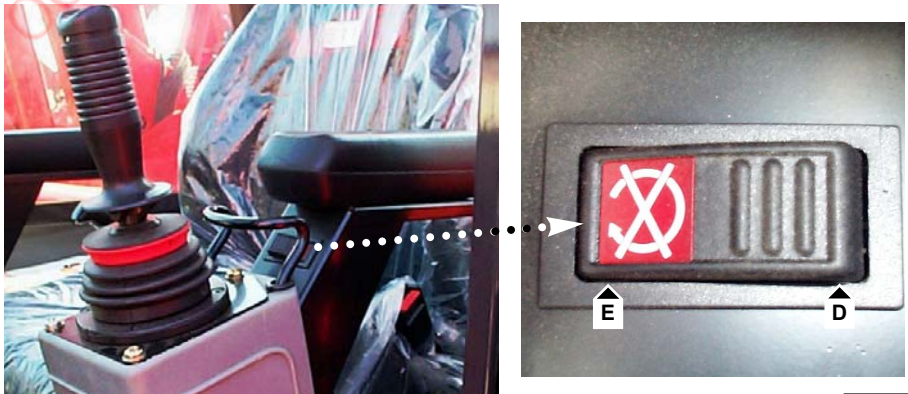

15.4

www.phx-sp.fr

FR

Précautions à observer si la machine est dué du "Blocage hydraulique des accessoires"

Les axes de blocage doivent dépasser complètement des trous du tablier pour bloquer l'accessoire (FIG. 15.5).
Le sélecteur **15.4** page.27 doit rester dans la position "E" pour éviter de débloquer accidentellement l'accessoire pendant le travail.

Si l'accessoire monté est muni des raccords hydrauliques, procéder de la manière suivante :
- arrêter le moteur thérmique et attendre 1 minut
- débrancher les raccords hydrauliques du blocage hydraulique des accessoires (FIG. 15.6) et les mettre dans les porte raccords prévus (réf. 1 FIG. 15.7)
- brancher les raccords de l'accessoire monté sur le tablier (2 FIG. 15.7)

EN

Precautions when using optional "hydraulic locking" equipment.

Ensure the locking pins are fully engaged in the quick connection holes to lock the attachment in place (FIG. 15.5).
The selector **15.4** page.27 must stay in position "E" to prevent accidental release of the attachment whilst operating.

If the attachment has hydraulic quick release couplings carry out the following procedure:
- stop the engine
- disconnect the hydraulic locking hose fittings (FIG. 15.6) and stow them away (ref. 1 Fig. 15.7)
- connect the quick release couplings. (ref. 2 Fig. 15.7)

ES

Precauciones si están equipados del "Bloque accesorios hidráulicos"

Los pernos de bloqueo tienen que salir completamente de los agujeros del enganche rápido para bloquear el accesorio (FIG. 15.5).
El selector **15.4** page.27 tiene que permanecer en posición "E" para evitar un desbloqueo accidental del accesorio durante el trabajo.

Si el accesorio montado viene provisto posteriormente de racores hidráulicos, se procederá del modo siguiente :
- parar el motor térmico
Desconectar los racores hidráulicos del bloque accesorios hidráulicos (FIG. 15.6) y colocarlos en los portaembragues especiales (ref. 1 FIG. 15.7)
- Conectar los racores rápidos del accesorio montado con el enganche rápido (2 FIG. 15.7)

15.5

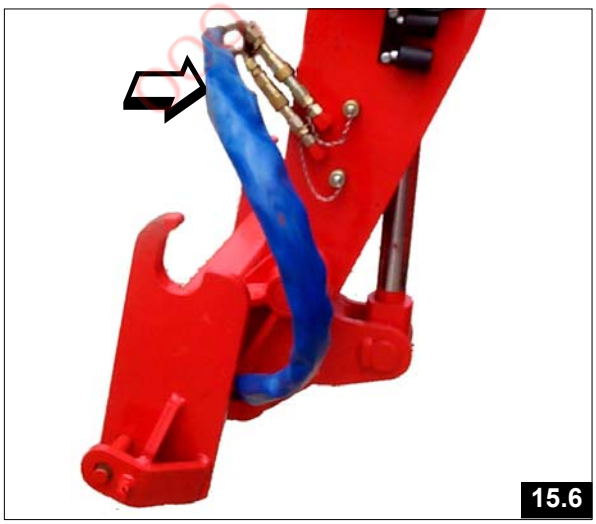
15.6

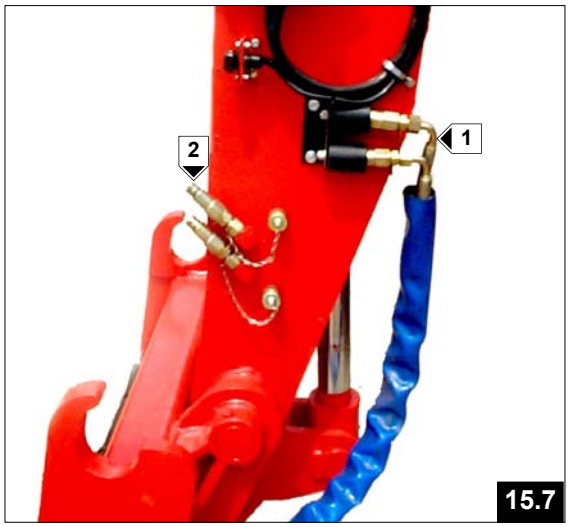

15.7

16 -INTERUPTEUR A DISPOSITION

16 - **LEVELLING DEVICE**

16 - INTERRUPTOR A DISPOSICIÓN

ООО "ФЕНИКС" 8 (800) 550-61-49 www.phx-spb.ru

Commande stabilisateurs

17 - POUSSOIRS SELECTION STABILISATEURS (FIG. 20)

Situés sur le tableau de bord à droite devant le conducteur , 4 poussoirs commandent les stabilisateurs (1 pour chaque stabilisateurs).

Poussoir A: Sélectionne le stabilisateur AV gauche
Poussoir B: Sélectionne le stabilisateur AV droit
Poussoir C: Sélectionne le stabilisateur AR gauche
Poussoir D: Sélectionne le stabilisateur AR droit

Pour sélectionner simultanément un ou plusieurs stabilisateurs, pousser le/les poussoir/s en fonction du/des stabilisateur/s choisi/s. Le sélecteur s'allume dès que le choix est effectué.

18 -SÈLECTEUR TELESCOPAGE - RENTREE / DESCENTE ET MONTEE DES STABILISATURS (FIG. 21)

Après avoir sélectionné les stabilisateurs ce sélecteur permet de choisir le telescopage ou/et la rentrée des poutres de stabilisateur ou leur descente et leur montée.
Position A: les stabilisateurs se lèvent ou se baissent
Position B: les stabilisateurs sortent ou rentrent
Pour effectuer ces operations regarder le paragraphe 19.

19 -COMMANDE TELESCOPAGE /RENTREE DESCENTE/MONTEE/ STABILISATEURS (FIG. 21)

Après avoir sélectionné un ou plus stabilisateurs et avoir choisi le mouvement à effectuer à l'aide du sélecteur 18, en utilisant ce selecteur est possible commander les stabilisateurs.
Pour telescoper les stabilisateurs, après avoir placé le selecteur 18 dans la position "B" pousser le bouton 19 dans la position "A".
Pour faire rentrer les stabilisateurs avec le selecteur 18 en position "B" pousser le bouton 19 dans la position "B".
Pour faire descendre les stabilisateurs après avoir mis le sélecteur 18 en position "A" pousser le bouton 19 dans la position "A".
Pour faire monter les stabilisateurs,pousser le bouton 19 dans la position "B".

Outriggers

17 - OUTRIGGER SELECTION

Installed on the control panel to the right, in front of the driver, there are 4 buttons (A,B,C,D) to select the outriggers (1 for each outrigger).

Button A:Selects the front left outrigger.
Button B:Selects the front right outrigger.
Button C:Selects the rear left outrigger.
Button D:Selects the rear right outrigger.

When the selection has been made, the switch illuminates.

18 - OUTRIGGER UP/DOWN EXTENSION-RETRACTION SELECTOR (FIG. 21)

Once the outrigger/s has/have been selected, this selector can be used to extend or retract or lower and lift the stabilizers.
Position A: the outriggers lift or lower
Position B: the outriggers extend or retract.
Consult the next paragraph when carrying out the required operations.

19 - OUTRIGGER UP/DOWN EXTENSION-RETRACTION SELECTOR

After having selected one or more outriggers and their movement with selector 18, use this selector to control the outriggers.
To extend the outriggers, first set selector 18 to position "B", then push switch 19 in position "A".
To retract the outriggers, push the switch 19 in position "B".
To lower the outriggers, set selector 18 to position "A", then push the switch 19 in position "A".
To raise the outriggers, push the switch 19 in position "B".

Mando estabilizadores

17 - BOTONES DE SELECCION ESTABILIZADORE

Hay 4 botones ubicados en el panel de mandos, adelante y a la derecha del operador, que seleccionan los estabilizadores (1 por cada estabilizador).

Botón A: Selecciona estabilizador anterior izquierdo
Botón B: Selecciona estabilizador anterior derecho
Botón C: Selecciona estabilizador posterior izquierdo
Botón D: Selecciona estabilizador posterior derecho

Para seleccionar uno o más estabilizadores simultáneamente, apretar el botón correspondiente al/ a los estabilizador/es seleccionado/s; luego de efectuar la elección, se ilumina el botón.

18 - SELECTOR EXTENSION-ENTRADA/BAJADA-SUBIDA ESTABILIZADORES (FIG. 21)

Permite, una vez seleccionados los estabilizadores, elegir la extensión y/o la entrada de las vigas o la bajada y la subida de las mismas.
Posición A: los estabilizadores se levantan o se bajan.
Posición B: los estabilizadores se extraen o entran.
Para efectuar dichas operaciones, referirse al párrafo 19.

19 - PALANCA MANDO EXTENSION-ENTRADA/BAJADA-SUBIDA ESTABILIZADORES (FIG. 21)

Luego de seleccionar uno o más estabilizadores y de haber elegido el movimiento de los mismos mediante el selector 18, usando esta palanca es posible mandar los estabilizadores.
Para extraer los estabilizadores, luego de haber posicionado el selector 18 en la posición "B", empujar el pulsador 19 en posicion "A"
Para hacer entrar los estabilizadores, con el selector 18 en posición "B", empujar el pulsador 19 en posicion "B".
Para bajar los estabilizadores, con el selector 18 en la posición "A" , empujar el pulsador en posicion "A".
Para subir los estabilizadores, siempre con el selector 18 en posición "A", empujar el pulsador 19 en posicion "B".

ООО "ФЕНИКС" (495) 150-61-49 www.hx-spb.ru

20 - SELECTEUR DE DIRECTION

Trois modalités de direction.

Pour choisir les trois positions possibles de direction, actionner le bouton comme suit:

Position 1 :roues AV et AR braquantes (braquage court)
Position 2 : roues AV braquantes (position route)
Position 3 : roues en position transversale (braquage en crabe).
A côté de l'interrupteur **20** il y a trois voyants lumineux qui s'allument en fonction du braquage choisi.
Avant de sélectionner un type de braquage, aligner les roues par rapport à l'axe du véhicule (Cf. les points **21** et **22**).

21 -TÈMOIN JAUNE ALIGNEMENT ROUES ARRIERES (FIG.22)

Indique l'alignement des roues AR par rapport à l'axe du chariot.
Lorsque les roues sont en ligne le témoin s'allume.*

22 -TÈMOIN VERT ALIGNEMENT ROUES AVANT

Indique l'alignement des roues avant par rapport à l'axe du chariot.
Lorsque les roues sont en ligne le témoin s'allume.*

Procedure: Mettre le sélecteur de braquage "20" en position 1 et puis placer le selecteur de direction 20 en position 2. Tourner le témoin jusqu'a le témoin vert s'allume. quand les roues avant et arriere sont alignées est possible choisir le type de direction.

Pendant l'utilisation de la machine est possible que les roues ne restent pas alignées; utiliser la procedure pour les aligner chaque 20 heures.

20 - STEERING SELECTOR

Three steering mode

Push the button "20" selecting the different steering positions as follows:

Position 1: steering front and rear wheels.
Position 2: steering front wheels.
Position 3: wheels in an oblique position ("crabwise" steering).

Adjacent to the switch"**20**" are 3 lights which light up corresponding to the steering mode selected. Always ensure that the wheels are correctly aligned before selecting a steering mode. (see points **21** and **22**).

21 - REAR WHEEL ALIGNAMENT YELLOW WARNING LIGHT

Indicates that the rear wheels are aligned in relation to the truck axis.
The warning light will come on when the wheels are aligned.*

22 - FRONT WHEEL ALIGNAMENT GREEN WARNING LIGHT

Indicates that the rear wheels are aligned in relation to the truck axis.
The warning light will come on when the wheels are aligned.*

*Procedure: Set steering selector 20 to position "1". Turn the steering wheel until the yellow warning light comes on, then set the steering selector 20 to position "2" and turn the steering wheel until the green warning light comes on. When the front and rear wheels are aligned you may choose the desired mode of steering.

During the use of the crane may happen that the wheel are not aligned, so at least every 20 hours make the procedure for the alignement wheels.

20 - SELECTOR TIPOS DE GIRO

Triple modalidad de giro.
Para seleccionar las tres posibilidades de dirección, apretar el interruptor "20" (FIG.22) como sigue :

Posición 1: ruedas delanteras y traseras giradas.
Posición 2: ruedas delanteras giradas.
Posición 3: ruedas en posición oblícua (giro oblícuo).

Al lado del interruptor **20**, se encuentran tres indicadores luminosos que se encienden según el giro elegido.
Antes de seleccionar un tipo de giro, alinear las ruedas con el eje del vehículo; véanse puntos **21** y **22**.

21 - TESTIGO AMARILLO DE ALINEACION RUEDAS POSTERIORES

Señala la alineación de las ruedas posteriores respecto al eje del vehículo.
Cuando las ruedas están alineadas, el testigo se ilumina.

22 - TESTIGO VERDE DE ALINEACION RUEDAS ANTERIORES

Señala la alineación de las ruedas anteriores respecto al eje del vehículo.
Cuando las ruedas están alineadas, el testigo se ilumina.*

*Procedimiento: Posicionar el selector de tipos de dirección 20 en posición "1", girar el volante hasta que se ilumine el testigo. Si se desea mantener las ruedas posteriores alineadas, por ejemplo, para la circulación en la calle, posicionar el selector 20 en posición "0"

During the use of the crane may happen that the wheel are not aligned, so at least every 20 hours make the procedure for the alignement wheels.

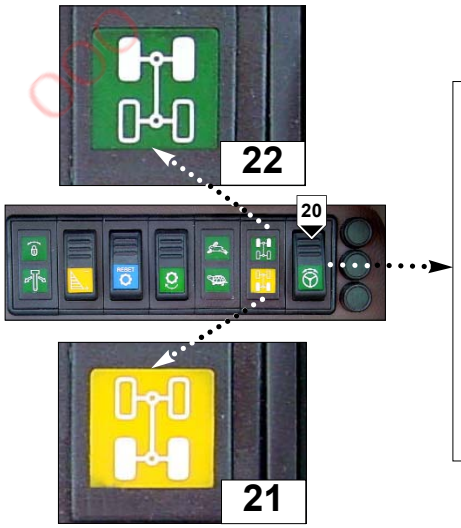

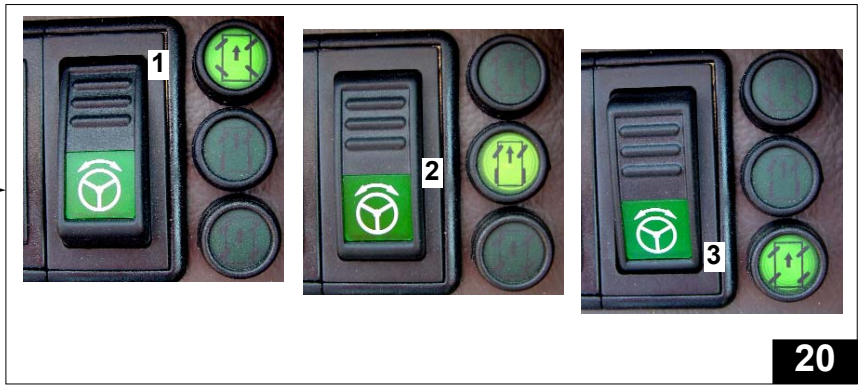

20

ООО "ФЕНИКС" 8 (812) 655-04-45 www.phoenixspb.ru

23 - TÈMOIN A DISPOSITION

Tèmoin neutre à disposition pour option.

24 - TÈMOIN VERT FEUX DE POSITIONS

Indique l'allumage des feux de positions, s'actionne en tournant d'un cran le commutateur d'éclairage (voir paragraphe 4 dans le chapitre " INSTRUMENTS DE CONTROLE ET DE COMMANDES").

25 - TÈMOIN A DISPOSITION

Tèmoin neutre à disposition pour option

26 - TÈMOIN JAUNE DE BLOCAGE DU PONT ARRIERE (FIG. 24)

Ce tèmoin s'allume quand le blocage du pont s'active.
Le blocage du pont arriere est automatique e il y a pour:
- rotation tourrelle au-delà de 15°
- lévage flèche au-delà de 60° du sol.

27 - TÉMOIN ROUGE SELON NORME EN 280

Contrôle visuel et sonore de la possible-rupture ou alignement d'une chaìne de la fléche. Si la lampe témoin s'allume et la siréne d'alerte est activèe, arreter tout de suite la machine et s'adresser au concessionaire pour retrablir les chaìnes du telescop.

28 - TÉMOIN STABILISATEURS COMPLÉTEMENT SORTIS

Signale quand les poutres télescopiques de tous les stabilisateurs sont sortis complétement; seulement en ce cas là le tèmoin s'allume.

29 - TÉMOIN STABILISATEURS COMPLÉTEMENT BAISSÈS

Quand le voyant s'allume indique que tous les stabilisateurs sont complétement baissès.

23 - AVAILABLE WARNING LIGHT

Optional warning light, not used.(Available)

24 - PARKING GREEN WARNING LIGHT

This indicates when the parking warning lights are on. It activates when the light switch is turned to first position (consult paragraph 4 of the "INSTRUMENTS AND CONTROLS" chapter).

25 - AVAILABLE WARNING LIGHT

Optional warning light, not used.(Available)

26 - REAR AXLE LOCK YELLOW WARNING LIGHT

The warning light comes on when the rear axle lock is activated.The rear axle locks is automatically if :
- the turret is rotated more than15°
- the boom is raised more than 60°

27 - EN 280 STANDARD RED WARNING LIGHT

A visual and audible alarm that two the chain of the telescopic boom may be damaged or broken. If the light blinks and the warning horn is actived, stop immediately the crane and consult your dealer.

28 - COMPLETLY EXTENDED BLUE WARNING LIGHT OUTRIGGERS

Indicates that the extension beams of all outriggers are completly extended and only in this case the warning light comes on.

29 - OUTRIGGERS COMPLETLY LOWERED GREEN WARNING LIGHT

When the warning light comes on it indicates that all the outriggers are completly lowered.

23 - TESTIGO A DISPOSICIÒN

Indicador neutro a disposiciòn.

24 - TESTIGO VERDE DE LUCES DE POSICION

Señala el encendido de las luces de posición; se activa cuando se rota una posición el conmutador de luces (ver párrafo 4 en el capítulo "INSTRUMENTOS DE CONTROL Y PALANCAS DE MANDO").

25 - TESTIGO A DISPOSICIÒN

Indicador neutro a disposiciòn.

26 - INDICADOR AMARILLO BLOQUE PUENTE

Este indicador centellea cuando se activa el bloque puente trasero.
El bloqueo del puente trasero es automático y se hace para:
- rotación torreta en más de 15°
- elevación brazo en menos de 60° del suelo.

27 - INDICADOR ROSA CONFORME CON LAS NORMAS EN 280

Control visual y sonoro de la mala regulación y del mal funcionamiento de la cadena del brazo telescópico. (Indicador encendido y dispositivo acústico activo en cabina están señalando un desequilibrio de uno o varios eslabones de la cadena del brazo).

28 - INDICADOR ESTABILIZADORES COMPLETAMENTE SACADOS

Señala que las vigas sfilanti de todos los estabilizadores están totalmente sacadas; el indicador se enciende únicamente en esta ocasión.

29 - INDICADOR ESTABILIZADORES COMPLETAMENTE BAJADOS

Cuando el indicador se enciende, señala que los estabilizadores están totalmente bajados; el indicador se ilumina.

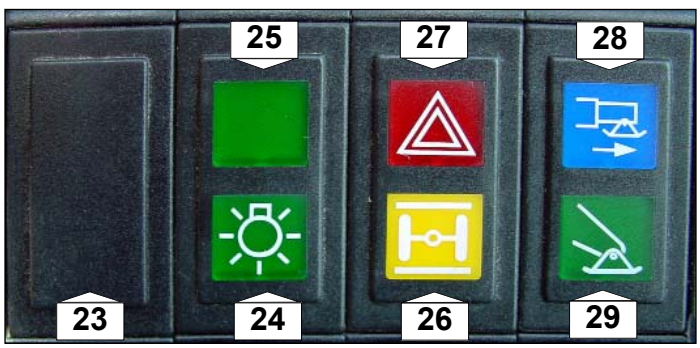

ООО "ФЕНИКС" (800) 330-61-49 www.phx-spb.ru

FR

30 - TÈMOIN VERT ALIGNEMENT TOURELLE (FIG. 25)

Indique l'alignement de l'axe longitudinal de la tourelle avec l'axe longitudinal du chassis. Lorsque la tourelle est en ligne le voyant s'allume.

31 - TÈMOIN VERT BLOCAGE ROTATION

Indique l'engagement de l'axe de blocage rotation commandé par le levier 13 (voir designation) Lorsque l'axe est engagé le voyant s'allume.

32 - BOUTON OPTION ACCÉLÉRATEUR ÉLECTRIQUE

Ce bouton “32” (avec radiocommande seulement), sert à augmenter ou à diminuer électriquement le nombre de tours du moteur thermique.
Le bouton a deux positions :
- en appuyant sur "4" on accélère graduellement le moteur thermique
- en appuyant sur "5" on décélère graduellement le moteur thermique.

Pour amener le moteur thermique au régime de tours désiré, appuyer sur "4", puis relâcher le bouton, pour maintenir le nombre de tours moteur constant.
Pour revenir au ralenti, sélectionner de nouveau le bouton en appuyant sur "5".

EN

30 - TURRET ALIGNMENT GREEN WARNING LIGHT

Indicates that the longitudinal axis of the turret is aligned with the longitudinal axis of the chassis. The light will come on when the turret is aligned.

31 - ROTATION LOCK GREEN WARNING LIGHT

Indicates that the rotation lock pin has engaged following use of lever 13 (see description). The warning light will come on when the pin has engaged.

32 - OPTIONAL SWITCH ELECTRICAL ACCELERATOR

This optional switch”32” (only used with a radio control) can electrically increase or reduce the engine revs. It has two positions:

- pushing button “4” progressively speeds up the engine revs.

- pushing button “5” gradually reduces the engine revs.

To select the revs required push button “4” and release it at the rev rate required “5”.
The return to normal tickover revs push button “5”.

ES

30 - TESTIGO VERDE DE ALINEACION TORRE

Señala la alineación del eje longitudinal de la torre con el eje longitudinal del bastidor. Cuando la torre está alineada, el testigo se ilumina.

31 - TESTIGO VERDE DE BLOQUEO ROTACION

Señala el acoplamiento del perno de bloqueo rotación mandado por la palanca 13 (ver descripción). Cuando el perno está acoplado, el testigo se ilumina.

32 - PULSADOR OPCIONAL ACELERADOR ELÉCTRICO

La función de este pulsador (sólo con radiomando) es incrementar o reducir eléctricamente el número de revoluciones del motor térmico.
El pulsador tiene dos posiciones :
- apretando en “4” se va acelerando gradualmente el motor térmico
- apretando en “5” se va decelerando gradualmente el motor térmico.

Para llevar el motor térmico al régimen deseado, apretar “4” luego soltar el pulsador con el fin de mantener constante el régimen motor. Para que gire al mínimo el motor, volver a seleccionar el pulsador apretando en “5”.

ООО "ФЕНИКС" 8 (800) 550-61-49 www.fenix-pb.ru

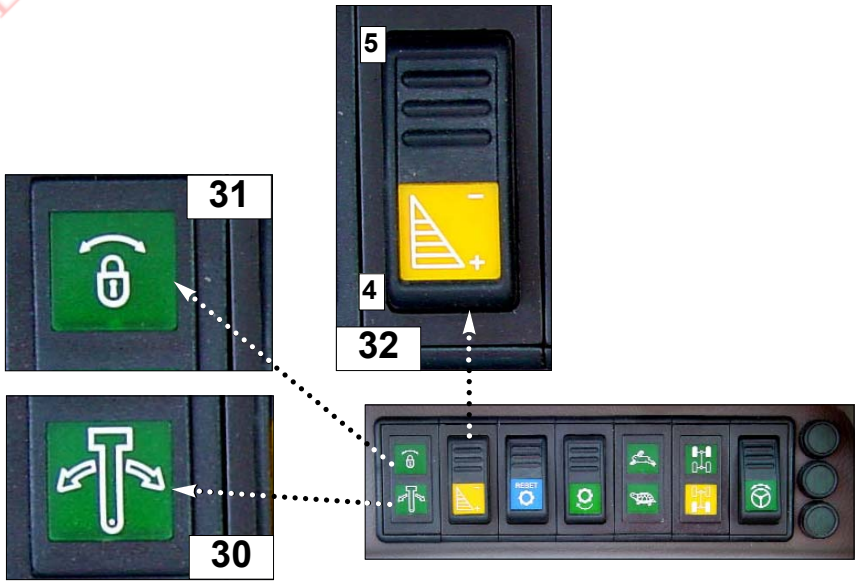

33 - INTERRUPTEUR OPTION RADIO COMMANDE

Interrupteur lumineux “33”, a deux positions "C" et "D", avec verrouillage de sécurité :

- en appuyant sur "C" la radiocommande est désactivée ;

- en appuyant sur "D" la radiocommande est activée et le témoin sur l’interrupteur s’allume.

Pour désactiver la commande de "D" à "C" il faut débloquer le verrouillage de sécurité et appuyer sur l’interrupteur.

Quand la radiocommande est activée au moyen de l’interrupteur, pour des raisons de sécurité la machine s’éteint.

33 - OPTIONAL SWITCH RADIO CONTROL

Optional switch “33” has two positions, “C” and “D” with a security lock :

- when position “C” is selected the radio control is off.

- when position “D” is selected the radio control is on and the switch lamp is lit.

To disconnect the switch control from “D” to “C” is necessary to disactivate the security lock and push the switch.

Ensure all functions are working correctly when the radio control is activated.

33 - INTERRUPTOR OPCIONAL RADIOMANDO (FIG. 26)

Interruptor “33” luminoso de dos posiciones “C” y “D”, con bloque de seguridad:

- apretando en “C” viene desactivado el radiomando ;

- apretando en “D” viene activado el radiomando y se ilumina el indicador en el interruptor.

Para desconectar el mando de “D” a “C”, hay que desbloquear el bloque de seguridad y apretar el interruptor.

Cuando se acciona el radiomando mediante el interruptor, se para la máquina por seguridad. dad,

34 - INTERRUPTEUR ELECTRO POMPE SECURITE NACELLE

Voyant “34” à deux positions “A” e “B”:

- en appuyant sur “A” l’electropompe de securite est disactive.

- en appuyant sur “B” l’electropompe de securite est active et le voyant sur l’interrupteur s’allume.

Pour autres informations de commande, voir sur le ”Livret d’utilisation nacelle”.

34 - PLATFORM EMERGENCY ELECTRO PUMP SWITCH

The security electropump switch “34” has two position “A” and “B” :

- when “A” is selected the electropump is switched off;

- when “B” is selected the electropump is actived and the switch lamp comes on.

For further information about the control, consult the “Platform user’s Manual”.

34 - INTERRUPTOR ELECTROBOMBA DE EMERGENCIA PLATAFORMA

Interruptor luminoso “34”, de dos posiciones “A” y “B”:

- apretando en “A” la electrobomba de seguridad resulta desactivada
- apretando en “B” la electrobomba de seguridad resulta activada y se ilumina el indicador en el interruptor.

Para más información de mando, consulte el “Manual de utilización plataforma"

35 - INTERRUPTEUR A DISPOSITION

Interrupteur pour option à disposition.

35 - AVAILABLE SWITCH

Optional switch, not used.

35 - INTERRUPTOR A DISPOSICIÓN.

Interruptor luminoso “35” opcional a disposición.

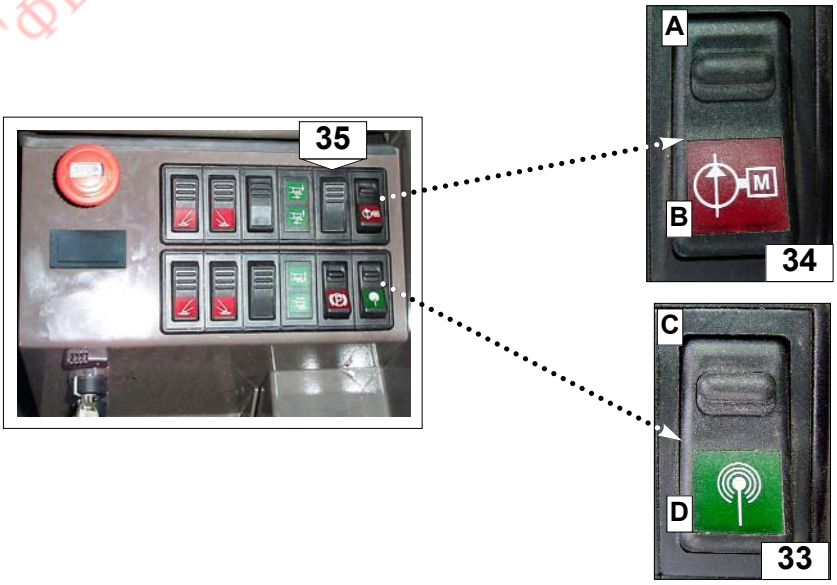

ООО "ФЕНИКС" 8 (800) 555-61-49 www.phoenixpb.ru

FR

36 - POUSSOIR ROUGE ARRET D'URGENCE

Désactive tous les mouvements hydrauliques commandés par les manipulateur **15** (voir désignation)
- Pour couper les mouvements appuyer le poussoir rouge arrêt coup de poing.
- Pour rétablir les mouvements tourner le poussoir rouge en sens horaire.

EN

36 - RED EMERGENCY BUTTON

Deactivates all hydraulic movements controlled by servo-controls **15** (see description).
- Pushing the red button to deactIvates the movements.
- Turn the red button in a clockwise direction to reset the movements.

ES

36 - BOTON ROJO DE EMERGENCIA

Desactiva todos los movimientos hidráulicos mandados por los servo-mandos **15** (ver descripción).
- Para desactivar los movimientos, apretar el botón rojo.
- Para restablecer los movimientos, rotar el botón rojo en sentido horario.

ООО "ФЕНИКС" 8 (800) 550-61-49 www.phx-spb.ru

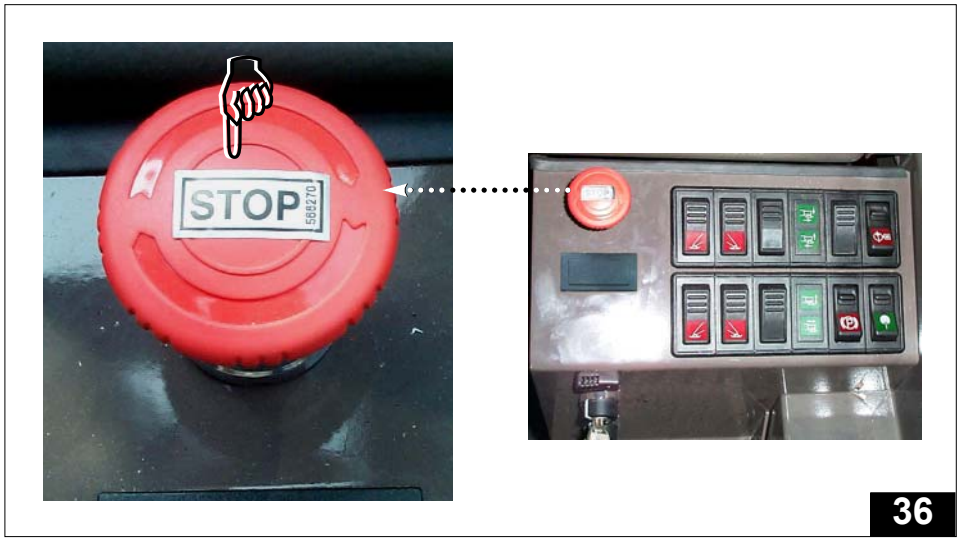

FR

37 - RESERVOIR LIQUIDE LAVE-GLACE

Situé à gauche du poste de conduite. Soulever le bouchon "A" pour contrôler le niveau régulièrment faire l'appoint si besoin.
Utiliser de l'eau plus un produit de lave- glace et d'antigel en hiver.

38 - PLAFONNIER

L'interrupteur à deux positions est incorporé dans le plafonnier: éclairage et coupure.

39 - LEVIER D'OUVERTURE DE LA VITRE ARRIERE

Pour l'ouverture de la vitre arrière tourner le levier dans le sens horaire et pousser la fenêtre

40 - AERATEURS DE CHAUFFAGE

Ils permettent l'aération à l'intérieur de la cabine.

EN

37 - WINDOW WASHING FLUID RESEVOIR

Installed to the left of the driver. Screw out closing plug “A” and check that the tank is always full. Required fluid: water plus window detergent (use antifreeze in winter).

38 - CEILING LIGHT

The switch is on the ceiling light. It has two positions: permanent lighting and off.

39 - REAR WINDOW OPENING LEVER

Pull the lever in an clockwise direction and push on the glass to open the rear window.

40 - AIR VENTS

These can be positioned in order to direct the air ventilation inside the cab.

ES

37 - DEPOSITO DEL LIQUIDO LAVAVIDRIOS

Está a la izquierda del operador. Levantar el tapón de cierre "A", controlar que el depósito esté siempre lleno. Usar agua más detergente para vidrios (en invierno, usar un anticongelante).

38 - PLAFONERA

Interruptor incorporado a la plafonera. Tiene dos posiciones: iluminación continua y apagado.

39 - PALANCA DE APERTURA DE LA VENTANILLA POSTERIOR

Para la apertura de la ventanilla posterior, tirar la palanca en sentido antihorario y empujar el vidrio.

40 - BOCAS DE AIREACION

Permiten dirigir la ventilación dentro de la cabina.

ООО "ФЕНИКС" (800) 550-61-49 www.pbx-mb.ru

37

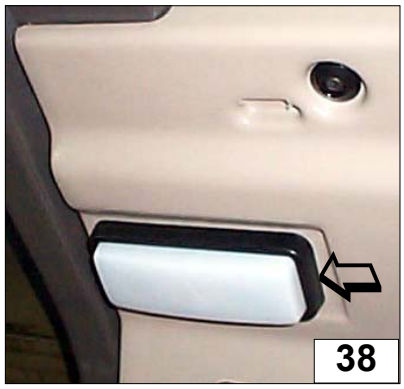
38

39

40

FR

41 - FERMETURES DES PORTIÈRES

Fermeture extérieure:
Pour ouvrir la portière, prendre la poignée “C” par en-dessous et la tirer vers l’extérieur. Deux clefs de fermeture sont livrées avec le chariot.
Fermeture intérieure:
Pour ouvrir la portière, prendre la poignée par en-dessous et la tirer vers l’intérieur.

42 - BLOCAGE DEMI-PORTE SUPERIEURE

Position fermée: pour ouvrir, pousser la serrure “A” vers le bas.
Pour fermer: tirer simplement la poignée “B” vers l’intérieur.
Position ouverte:
pousser la portière supérieure vers la cabine pour la bloquer dans le loquet “D”.
Pour relâcher, appuyer sur le bouton “C”.

43 - LEVIER DE BLOCAGE DE REGLAGE DU VOLANT

Ce levier “C” permet de régler la position du volant en fonction de l’opérateur:
- tourner “C”dans le sens contraire à celui des aiguilles d’une montre pour desserrer la prise de blocage du volant;
- éffectuer le réglage en hauteur “A”
- éffectuer le réglage télescopique “B”
- tourner dans le sens des aiguilles “C” d’une montre pour bloquer à nouveau le volant.

EN

41 - DOOR LOCKS

External lock: To open the door, grip the handle from underneath and pull it out. Two keys are supplied with the truck for the lock.
Internal lock: To open the door, grip the handle “C” from underneath and pull toward the interior.

42 - TOP HALF-DOOR LOCK

Closed position: To open, press the lock “A” toward the bottom.
To close, just pull on the special handle “B” toward the interior.
Open position :
push the top door toward the cab to lock it in the latch “D”.
To release it, press knob “E”.

43 - STEERING WHEEL ADJUSTMENT LOCK LEVER

The lever “C” is used to adjust the steering wheel to match the driver’s position:
- turn the lever “C” counterclockwise to loosen the grip of the steering wheel lock,
- adjust the height “A”,
- perform the telescopic adjustment “B”,
- turning the lever “C” clockwise locks the steering wheel.

ES

41 - CERRADURAS DE LAS PUERTAS

Cerradura externa: Para abrir la puerta, tomar el pomo CIERRE DE LAS PUERTAS Cierre externo: para abrir la puerta aferrar la manilla por debajo y tirarla hacia afuera. Con la carretilla se suministran dos llaves para el cierre.
Cierre interno: para abrir la puerta, aferrar la manilla “A” y tirarla hacia adentro.

42 - BLOQUEO SEMI-PUERTA SUPERIOR

Posición cerrada: para abrir, apretar la cerradura “A” hacia abajo.
Para cerrar basta tirar de la manilla “B” hacia adentro.
Posición abierta:
Empujar la puerta superior hacia la cabina para bloquearla con el cerrojo “D”.
Para soltarla, accionar el pomo “E”.

43 - PALANCA DE BLOQUEO REGULACION DEL VOLANTE

Esta palanca “C” permite regular el volante en función del operador:
- rotando la palanca “C” en sentido anti horario se afloja la toma del bloqueo volante;
- se efectúa la regulación en altura «A»;
- se efectúa la regulación telescópica «B»;
- rotando la palanca “C”en sentido horario se bloquea el volante.

41

42

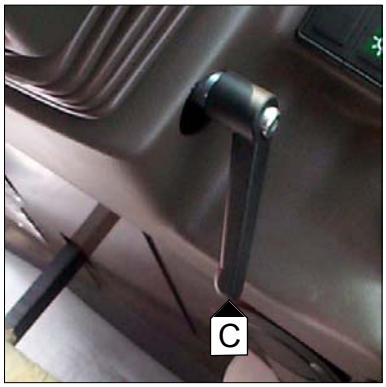

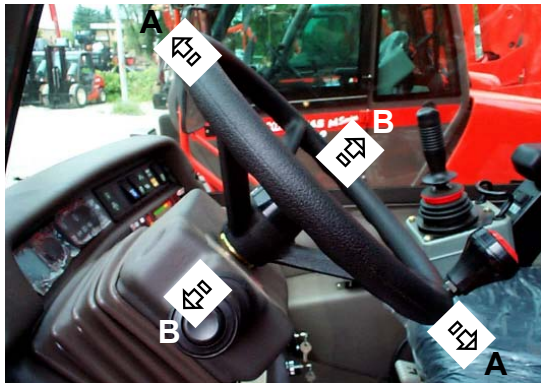

43

ООО "ВЕНИКС" 8 (800) 555-61-29 www.phx-spb.ru

44 - TABLEAU DE CONTROLE DU DISPOSITIF DE SECURITE

Positionnement sur la machine des elements du cec

Les Capteurs sont installées sur la structure de la machine pou en mesurer les données en phase de travail, tandis que l'Unité Centrale et l'Afficheur se trouvent en cabine, à disposition de l'Opérateur.

1 - Capteur Angle/Longueur: sur le coté gauche du bras

2 - 4 Capteurs de pression:sur les vérins de soulèvement et de compensation

3 - Afficheur: en cabine

4 - Unité centrale: en cabine

5 - Feu clignotant rouge

44 - CONTROL PANEL FOR SAFETY AND DEVICE

Components location on the machine

The sensors are positioned on the boom and cylinders in order to detect data when working, while the main unit and the control panel are located inside the cabin.

1 - Length/Angle sensor: on the left side of the boom

2 - Nr. 4 Pressure Transducers: on Main and Compensation cylinders.

3 - Control Panel: in the cabin.

4 - Main Unit: in the cabin.

5 - Red lamp off the safety device.

44 - PUPITRE DE MANDO PARA DISPOSITIVO DE SEGURIDAD

Posicionamiento de los componentes del limitador en la máquina

Los dispositivos de marcación están ubicados en la estructura de la máquina para registrar los datos durante el trabajo; la unidad central y el cuadro de mandos se encuentran en la cabina, a disposición del operador.

1 – Sensor de ángulo y desfile a la izquierda del brazo.

2 – 4 transductores de presión : en los cilindros de elevación y compensación.

3 – Cuadro de mandos: en cabina.

4 – Unidad central: en cabina.

5 - Intermitente rojo

ООО "ФПК" 8 (800) 550-61-49 www.pnk-spb.ru

FR

44.1 - Description de l'afficheur

Il fournit à l'Opérateur toutes les informations utiles à travailler correctement et permet les sélections nécessaires.

1 - Symboles de représentation des configurations de travail (sélections automatiques par l'extérieurs
2 - Symboles de représentation des équipements (sélection manuelle sur l'afficheur
3 - Lampes lumineuses Verte/Jaune/Rouge indiquants la condition de travail (sécurité/alarme/arrêt d'urgence)
4 - Indicateur LCD Alphanumérique a deux lignes pour la visualisation des données de travail
5 - Symboles et lettres relatifs aux Indications par l'Indicateur
6 - 4 Touches pour sélections (les Touches "-" et "+" ne sont pas utilisées en phase de travail)
7 - Icône reproduisant la machine et les lettres relatives aux données géométriques visualisées.

EN

44.1 - Control panel description

It gives to the operator all information in order to work in safe conditions and allows proper setting.

1 - Operating Mode Identification Symbols (External automatic selections).
2 - Attachment Identification symbols (Manually selected from the control panel).
3 - Green/Amber/Red Lights showing working conditions (Safety/ Alarm/Shut down).
4 - Two rows alpha-numeric LCD display showing working data.
5 - Symbols and letters related to the display indications.
6 - 4 Set-up keys (key "-" and "+" are not used in normal working condition.
7 - Icon representing the machine and letters related to geometric data.

ES

44.1 - Descripción del cuadro de mandos

Facilita al operador cualquiera información útil para trabajar correctamente y permite las selecciones necesarias.

1 – Símbolos de identificación de los modos operatorios (selecciones automáticas desde fuera).
2 - Símbolos de identificación de los equipos (selección manual en el cuadro).
3 - Indicadores luminosos Verde/Amarillo/Rosa que indican la condición de trabajo (seguridad/alarma/bloque).
4 - Display LCD Alfanumérico de dos líneas para la visualización de los datos de trabajo.
5 – Símbolos y letras relativas a las indicaciones suministradas por la visualización.
6 - Teclas (4) para aplicaciones (las teclas "-" y "+" no son utilizadas durante el trabajo).
7 - Icono que reproduce la máquina y las letras relativas a los datos geométricos visualizados.

"ФЕНИКС" 8 (800) 550-61-49 www.pix-spb.ru

44.1

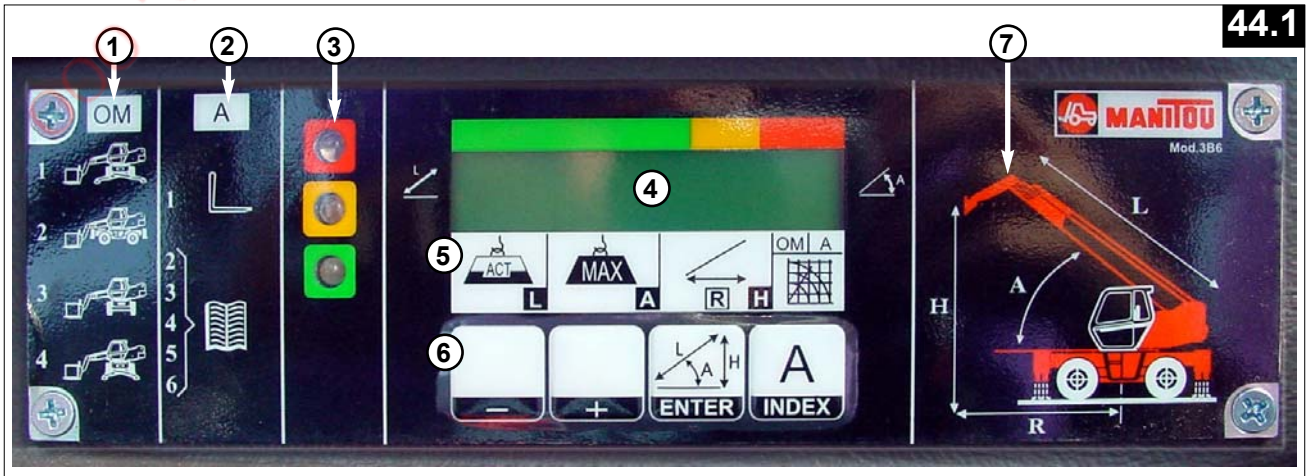

FR

Qu'est-ce qu'il se passe au démarrage de la machine?

Le système est activé et procède automatiquement à la vérification de son fonctionnement correct, en informant l'Opérateur.

DEMARRAGE DE LA MACHINE

IL EST NECESSAIRE, AVANT DE COMMENCER A TRAVAILLER, DE VERIFIER QUE LE TABLEAU SELECTIONNE CORRESPONDE BIEN A L'ACCESSOIRE INSTALLE.

SI UN ACCESSOIRE DIFFERENT EST INSTALLE, IL EST OBLIGATOIRE DE SELECTIONNER SUR L'AFFICHEUR LE TABLEAU CORRESPONDENT COMME IL EST INDIQUE APRES (SELECTION DE L'ACCESSOIRE CHOISI).

OM = Configuration de Travail (sélections
automatiques par l'extérieur)
Il est possible avoir 4 positions:
- Sur stabilisateurs
- Sur stabilisateurs partiellement sortis
- Sur pneumatiques (tourrelle frontale).
- Sur pneumatiques (tourrelle tournée).

T = Abaques correspondent à l'équipement utilisé sélectionné précédemment.

EN

What we have to check when starting the machine?

Once the self test is processed, the control panel informs the operator of the working conditions which the machine is set asking to check it and at this stage, the display shows the page where the main readings are monitored.

SWITCHING THE MACHINE ON

IT IS COMPULSORY, BEFORE DOING ANY WORK, TO MAKE SURE THAT THE SELECTED TABLE CORRESPONDS TO THE SELECTED ATTACHMENT.

IF A DIFFERENT ATTACHMENT GETS SELECTED, IT'S COMPULSORY TO SELECT THE CORRESPONDING TABLE (PLEASE SEE "ATTACHMENT SELECTION AND OPERATING MODE" SECTION)

OM = Operating Mode (from external
automatic Inputs).
There are 4 possible operating modes:
- On Outrigger fully extended
- On outriggers partially extended
- On wheels (turret frontal).
- On wheels (turret rotaded).

T = Load Table corresponding to the last selected attachment.

ES

Qué verificar al poner en marcha la máquina?

El cuadro, tras el autocontrol, informa al operador de las condiciones de trabajo en que se encuentra la máquina y a cada puesta en marcha, el sistema se refiere automáticamente al último accesorio utilizado.

PUESTA EN MARCHA DE LA MÁQUINA

ANTES DE EMPEZAR EL TRABAJO, ES NECESARIO VERIFICAR QUE LA TABLA SELECCIONADA CORRESPONDE AL MATERIAL INSTALADO.

SI UN APARATO DIFERENTE ESTÁ INSTALADO, ES MENESTER COLOCAR EN EL CUADRO LA TABLA CORRESPONDIENTE SEGÚN LO INDICADO EN OTRA PARTE (SELECCIÓN DEL APARATO PRESELECCIONADO).

OM = Modo Operativo (con selecciones automáticas exteriores).
Son posibles 4 modos operativos:
- Sobre estabilizadores
- Sobre estabilizadores parcialmente sacados.
- Sobre gomas (torreta frontal).
- Sobre gomas (torreta girada).

T = Tabla de Cargas correspondiente al material utilizado.

ООО "ФЕНИКС" 8 (800) 550-61-49 www.fhx-spb.ru

FR

44.2 - VISUALISATION SUR L'AFFICHEUR

Conditions de Charge en % et Alarmes

1 - Barre LCD sur l'indicateur alphanumérique indiquant le pourcentage de charge soulevé par rapport à la charge maxi admise dans ces conditions de travail.
2 - Référence Verte: Zone de Sécurité
3 - Référence Jaune: Zone d'Alarme (charge soulevée supérieure au 90% de la charge admise
4 - Référence Rouge: Zone d'Arrêt (charge soulevée supérieure au 100 % de la charge admise)
5 - Lampe Verte allumée: Sécurité
6 - Lampe Jaune allumée: Alarme (Avertisseur sonore extérieur activé)
7 - Lampe Rouge allumée: Arrêt d'urgence (Avertisseur sonore extérieur activé)

Lecture des données principales de travail sur l'indicateur alphanumérique

8 - **POIDS DE LA CHARGE SOULEVEE:**indiquée seulement en cas de Fourches en condition de bras entièrement rentré (en option il peut être indiqué aussi en cas de treuil et de nacelle en toute condition d'élongation du bras).
9 - **CHARGE MAXI ADMISE:** dans les conditions de travail actuelles de la machine.
Symbole graphique au-dessous: MAX Lecture en "Tonnes", avec une chiffre après la virgule
10 - **DEPORT:** distance entre le centre de rotation de la tourelle et la projection du point d'application de la charge Symbole graphique au-dessous : R
Lecture en "Mètres", avec une chiffre après la virgule
11 - **CONFIGURATION DE TRAVAIL:** La première chiffre reporte la configuration de travail.
Symbole graphique au-dessous: OM
La deuxième chiffre est relative à l'équipement utilisé.
Symbole graphique au-dessous : T

En cas de sélection à l'origine du Système de Mesure Anglais les Charges sont indiquées en "livres/1000" et les Données Géométriques sont indiquées en "Pieds"

EN

44.2 - PANEL MONITORING

Lifting Conditions % and alarms

1 - LCD bar showing the lifted load in percentage to the maximum admitted load in that working condition.
2 - Green reference: Safe Zone.
3 - Amber reference: Alarm Zone (Lifted load higher than 90% of maximum admitted load).
4 - Red reference: Shut-off Zone (Lifted load higher than al 100% of maximum admitted load).
5 - Green light on: Safe Working.
6 - Amber light on: Alarm (External buzzer on).
7 - Red light on: Dangerous movements shut off (External buzzer on and the red rotating lamp is lighted).

Main Working Data Reading on the display.

8 - **LIFTED LOAD WEIGHT:** It shows up when the forks are selected with the boom completely in (as a option it is available also when other attachments used, regardless of the boom extension).
Graphic Symbol : ACT (Reading in "Tonnes", with a decimal point).
9 - **MAXIMUM ADMITTED LOAD:** In machine present configuration.
Graphic symbol : MAX (Reading in "Tonnes", with a decimal point).
10- **WORKING RADIUS:** distance from the centre of turret rotation to applied load.
Graphic symbol : R (Reading in "Metres", with a decimal point).
11- **WORKING CONFIGURATION:**
The first figure refers to the Operating Mode (Graphic symbol: OM) and the second figure refers to the attachment been used (Graphic symbol: T).

In case of Imperial Measure System, the weight will be defined in "Pounds/1000" and the geometric data in "Feet".

ES

44.2 - VISUALIZACIONES EN EL CUADRO

Condiciones de carga, %, y alarmas

1 - Barra LCD en el display alfanumérico que señala el porcentaje de carga levantada con respecto al máximo autorizado en estas condiciones de trabajo.
2 - Referencia Verde: Zona de Seguridad.
3 - Referencia Amarilla: Zona de Alarma (carga levantada superior al 90% de la carga autorizada).
4 - Referencia Roja: Zona de Bloque (carga levantada superior al 100% de la carga autorizada).
5 - Indicador Verde encendido: Seguridad.
6 - Indicador Amarillo encendido: Alarma. (avisador acústico exterior activo).
7 - Indicador Rosa encendido: Bloque movimientos (avisador acústico exterior activo con girófaro rojo encendido).

Lectura de los datos principales de trabajo en el display alfanumérico.

8 - **PESO DE LA CARGA LEVANTADA**, indicado sólo si se opera con horquillas en condiciones de brazo completamente entrado (en opción viene indicado también en dodas las condiciones de extracción).
Símbolo: ACT (lectura en"Toneladas", con un decimal).
9 - **CARGA MÁXIMA ADMISIBLE** en la configuración actual de la máquina.
Símbolo: MAX (lectura en "Toneladas", con un decimal).
10 - **RADIO DE TRABAJO**: medición de la distancia desde el centro tope a la proyección del punto de aplicación de la carga.
Símbolo: R (lectura en "Metros", con un decimal).
11 - **CONFIGURACIÓN DE TRABAJO**.
La primera cifra se refiere al modo operativo (OM) y la segunda cifra se refiere al aparato utilizado (T).

En caso de selección al origen del sistema anglosajón, las cargas vienen establecidas en "libras" y los datos geométricos en "pies".

FR

Lecture des données complémentaires de travail

En appuyant sur la touche ENTER l'Indicateur se présente comme il suit: Pendant quelques secondes les valeurs relatives aux lectures complémentaires L, A, H, sont visualisées.En suite, l'indicateur se reporte aux lectures principales ACT, MAX, R.

12 - ELONGATION DU BRAS.
Symbole graphique au-dessous: L
(Lecture en "Mètres", avec une chiffre après la virgule)

13 - ANGLE DU BRAS.
Symbole graphique au-dessous: A
(Lecture en "Degrés", avec une chiffre après la virgule)

14 - HAUTEUR DU SOL.
Symbole graphique au-dessous: H
(Lecture en "Mètres", avec une chiffre après la virgule)

Lecture simultanée de toutes les données de travail sur l'indicateur alphanumérique

- Barre LCD de pourcentage de chargement
- Poids de la charge soulevee: ACT
- Charge maxi admise: MAX
- Deport: R
- Configuration de travail: OM, T
- Elongation du bras: L (15)
- Angle du bras: A (16)

Pour obtenir la lecture de la HAUTEUR du sol H (14), appuyez sur la touche ENTER.

EN

Reading of complementary working data on the display

Pressing the ENTER push button the display shows as follows :
For a few seconds, it monitors the complementary data values of L, A, H.
After that, the display gets back to its main reading of ACT, MAX, R.

12 - BOOM LENGTH.
Graphic Symbol : L
(Reading in “Meters”, with a decimal point).

13 - BOOM ANGLE.
Graphic Symbol : A
(Reading in “Degrees” with a decimal point).

14 - HEIGHT FROM GROUND.
Graphic Symbol : H
(Reading in “Metres”, with a decimal point).

Reading all working data simultaneously (Optional)

- Percentage bar.
- Lifted load weight : ACT
- Maximum admitted load: MAX
- Working radius: R
- Working configuration. OM, T
- Boom lenght : L (15)
- Boom angle: A (16)

For reading the hight from ground H(14) push the ENTER button.

ES

Lectura de los datos de trabajo complementarios en el display alfanumérico

Apretando la tecla Enter, el display por unos segundos visualiza los valores relativos a las lecturas complementarias L, A, H.
Luego el display vuelve a las lecturas principales ACT, MAX, R.

12 - LARGURA DEL BRAZO
Símbolo gráfico más abajo : L (lectura en .. “Metros”, con un decimal).

13 - ÁNGULO DEL BRAZO.
Símbolo gráfico más abajo : A (lecura e ..... “Grados”, con un decimal).

14 - ALTURA LIBRE.
Símbolo gráfico más abajo : H (lectura en . “Metros”, con un decimal).

Lectura simultánea de todos los datos de trabajo en el display alfanumérico (Opcional)

- Barra LCD porcentaje.
- Peso de la carga levantada : ACT
- Carga máxima admisible : MAX
- Radio de trabajo : R
- Configuración de trabajo. OM, T
- Largura del brazo : L (15)
- Angulo del brazo : A (16)

Para la lectura de la altura libre H (14), apretar la tecla ENTER.

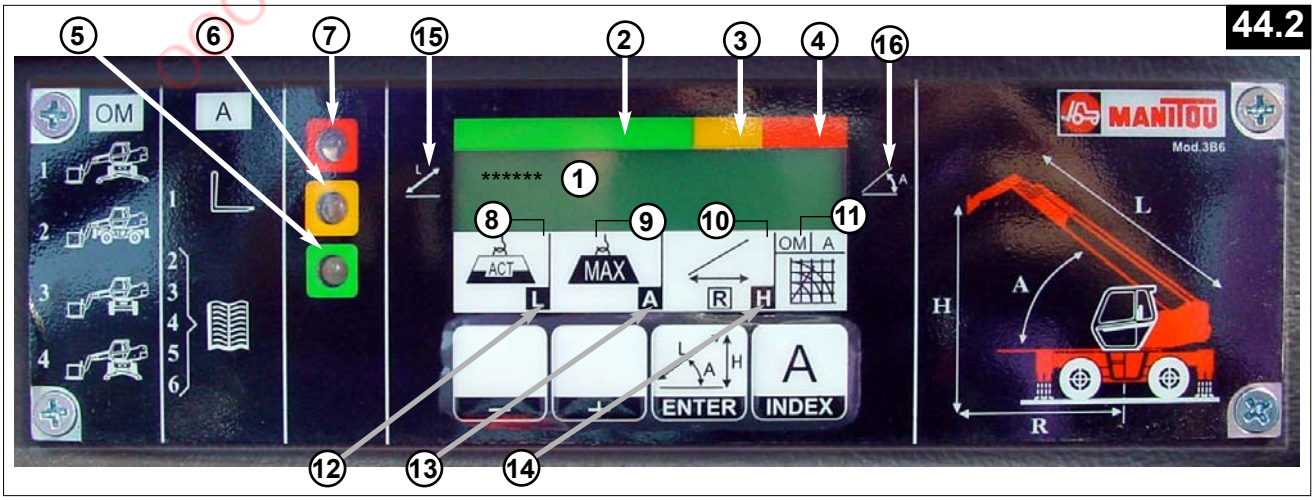

ООО "ФЕНИКС" 8 (800) 550-51-49 www.phx.spb.ru

FR

SELECTION DE L'ACCESSOIRE CHOISI ET CONFIGURATION DE TRAVAIL

La machine peut utiliser différents équipements de travail caractérisés par des Abaques différents que l'Opérateur doit sélectionner. Les Abaques changent aussi suivant la configuration de Travail de la machine, mais ces sélections sont produites automatiquement par les microinterrupteurs installés.

A chaque fois au se présente le besoin de changer l'équipement de travail (par exemple les fourches sont démontées et un jib vient installé), le Tableau (T) correspondant doit être sélectionné manuellement sur l'Afficheur.
La sélection de la Configuration de Travail (OM) est par contre automatique étant sélectionnée par les micro-interrupteurs installés sur la structure.
Dans la page de lecture principale, normalement visualisée, le Tableau de l'équipement sélectionné (T) et la Configuration de Travail (OM) de la machine sont visualisés dans la zone indiqués ci-dessous en chiffre. Dans l'exemple reporté ici, la Condition de Travail indiquée est.

Indications par messages

Pour une meilleure compréhension, les Conditions de Travail, c'est-à-dire la Configuration de Travail (OM) et le Tableau (T), peuvent être visualisées sous forme de messages:
En appuyant sur la touche INDEX l'Indicateur reporte les messages de la Configuration de Travail en cours et du Tableau de l'équipement sélectionné.
Cette visualisation est maintenue pendant 3 secondes; ensuite l'afficheur revient à la visualisation principale de travail.

Sélection du tableau

En partant de la visualisation de base, appuyez sur la Touche INDEX pour passer à la page suivante qui reporte les messages relatifs à la Configuration de Travail (OM) en cours et au Tableau (T) relatif à l'équipement utilisé.
La prémière pression du témoin “INDEX” fait voir l’équipage que est en train d’Être utilisée, pour la changer, presser encore une fois le témoin pour voir celle que vous desirez.

Pendant cette phase le système se met automatiquement en condition d'Arrêt d'Urgence

EN

SELECTING THE ATTACHMENT AND OPERATING MODE

The machine can work with different attachments and their related Tables which are going to be selected by the Operator. The load Charts, are also changing by the different Operating Modes of the machine but this is done automatically by micro-switches installed onboard .

Every time that an attachment need to be replaced, i.e. forks get removed and the jib gets fitted, this setting must be done manually on the control panel, selecting the proper related Table (T).
The selection of the Operating Mode (OM) is automatic because of the external micro-switches.
In the main page, basically displayed, the selected attachment Table (T), and the machine Operating Mode (OM), get monitored on area shown below, by numbers.
Following example of working conditions shows.

Monitoring through text messages

In order to have an easier understanding of working condition, the OM Operating Mode and the T Load Table can also be monitored in text form:
Pressing the INDEX button, the display will show very clearly the Operating Mode and the selected attachment.
This page will be held for three seconds; after that the display gets back to the main working page.

Setting up Load Tables

Starting from the basic monitoring, press the INDEX button in order to change from that page to the page related to the (OM) Operating Mode and the T Tables related to the attachment being used.
The first attachment shown when the “INDEX” button is pushed is the used jib. Continue to press the button until you come to the attachment you require.

During this operation, the system will automatically put itself in shut-down condition.

ES

SELECCIÓN DEL APARATO PRESELECCIONADO Y MODO OPERATIVO

La máquina puede utilizar varios aparatos de trabajo caracterizados por Tablas de Carga diferentes que el Operador tiene que seleccionar. Las Tablas cambian también según el Modo Operativo de la máquina; sin embargo estas selecciones se hacen automáticamente mediante los microinterruptores instalados.

Cada vez que resulta necesario cambiar el aparato de trabajo (por ejemplo se desmontan las horquillas y se monta en su sitio un Jib), la correcta tabla (T) relativa viene indicada manualmente en el cuadro.
La indicación del modo operativo (OM) es sin embargo automática ya que es seleccionada por microinterruptores externos.
En la página principal, normalmente visualizada, la Tabla del aparato seleccionado (T) y el Modo Operativo (OM) de la máquina vienen visualizados en la zona señalada bajo la forma de números.

Indicación en forma de texto

Para un mejor entendimiento, las condiciones de trabajo o el Modo Operativo (OM) y la tabla (T), pueden ser visualizadas bajo la forma de texto: apretando la tecla Index el visualizador muestra el texto escrito en claro del Modo Operativo presente y de la Tabla del aparato seleccionado.
Esta visualización queda mantenida por 3 segundos tras lo cual el cuadro vuelve a la visualización principal de trabajo.

Organización y establecimiento de la Tabla

A partir de la visualización de base, apretar la tecla Index para pasar a la página que contiene los textos relativos al Modo Operativo (OM) corriente y a la Tabla (T) relativa al aparato que se está utilizando.
La primera presión de la tecla INDEX muestra el aparato utilizado; para el cambio de éste, es preciso apretar la tecla hasta que el aparato apropiado esté visualizado.

Durante esta fase el sistema viene a bloquearse automáticamente.

ООО "ЛЕНИКС" 8 (800) 550-61-49 www.phx-spb.ru

FR

Apres avoir sélectionné le Tableau correct, appuyez sur la Touche ENTER pour confirmer la sélection et rendre le contrôle actif.
Maintenant la machine est prête à travailler.

Le Tableau sélectionné restera affiché même après avoir éteint et re-démarré la machine, jusqu'à la sélection manuelle suivante.

AUTO-DIAGNOSTIC

Le CEC inclue un système de Auto-Diagnostic qui reconnaît les pannes des capteurs, les ruptures des câbles et les pannes internes à l'électronique.
En détectant une panne, le CEC se met en condition de sécurité (Arrêt d'Urgence) en bloquant les manoeuvres dangereuses et, en même temps, l'afficheur reporte un Message d'Alarme sur la ligne supérieure, à la place de la Barre %.
Sur la base du Code d'Alarme il est possible d'identifier la panne.

En cas necessite, consulter votre agent ou concessionaire.

EN

After the right Table gets selected, press the ENTER button to confirm the selection in order to make it effective.

Now the machine is ready to work. Stopping and/or restarting the machine the previous Table will be kept valid, until the next manual selection will be done.

AUTO-DIAGNOSTIC

The LMI is equipped of an auto diagnostic system which is able to detect faulty pressure transducers, or boom angle/length sensors, broken cables or internal electronic faults.
When an alarm occurs, the LMI puts itself in a safe condition stopping the dangerous movements and at the same time the display shows an alarm message on the first row .
According to alarm code and message, it will be possible to identify the fault.

If necessary, contact your agent or dealer.

ES

Después de haber seleccionado la tabla correcta, apretar la tecla Enter para confirmar la selección y hacer operativo el control.

Ahora la máquina puede empezar a funcionar.
La Tabla seleccionada permanecerá así incluso después de haber parado o puesto de nuevo en marcha la máquina, hasta la selección manual sucesiva.

AUTODIAGNÓSTICO

El limitador está provisto de un sistema de autodiagnóstico que detecta las averías de los transductores, roturas de cables y averías electrónicas.
Al detectarse una avería, el limitador se pone en estado de seguridad, bloqueando las maniobras peligrosas y al mismo tiempo el cuadro de visualización muestra un mensaje de alarma en la línea superior, en el sitio de la barra %. A partir del código de alarma, es posible identificar la avería.

En caso de necesidad, no vacile en llamar a su agente o concesionario.

ООО "ФЕНИКС" 8 (800) 550-61-49 www.phs-spb.ru

FR

AVERTISSEMENTS

Toutes les prescriptions recommandées par les Normes et par le Fabriquant, pour travailler avec prudence et consciemment en toute condition de travail

- Le Contrôleur d'état de Charge est un système électronique qui a le but d'aider l'Opérateur pour l'utilisation sûre de la machine, en fournissant des signalisation visuelles et acoustiques à l'approche de la Zone de Danger.
- Cependant ce système ne peut pas remplacer la bonne expérience de l'Opérateur à l'utilisation en sécurité de la Machine.
- La Responsabilité des Opérations en Sécurité de la Machine restent aux soins de l'Opérateur et au respect de toutes les Normes de Sécurité exis tantes.
- L'Opérateur doit être à même d'établir si les données fournies par le CEC sont correctes et cohérentes avec la réalité.
- Il doit aussi savoir utiliser les données fournies par le CEC pour travailler en sécurité
- Le CEC étant un système électronique avec différents éléments, peut être sujet à des pannes ou des défauts.
- L'Opérateur doit reconnaître ces situations et agir conséquemment (en procédant à la réparation, si possible, ou appeler le SAV MANITOU)
- Avant de commencer à travailler avec la machine, l'Opérateur doit lire entièrement ce Manuel et en suivre toujours les indications contenues.
- La Machine est pourvue de clef d'exclusion de l'Arrêt d'Urgence (Voir point 45) qui est réservée au Personnel Autorisé.
- Quand la clé est branchée, un cligno tant rouge s'allume (Voir point 46) sur la cabine comme une alarme visuelle pour les opérateurs qui sont à l'extérieur de la machine.
- En condition de fonctionnement nor mal, cette clef doit être positionnée de façon à ne pas exclure la fonction d'Arrêt d'Urgence Automatique.
- Il est interdit d'utiliser cette clef pour soulever des charges dépassants les charges maxi admises par le Fabriquant.
- La clef ne peut être utilisée qu'en cas extrêmes, pannes ou situations qui en justifient l'utilisation.
- L'utilisation de la clef est permis seulement au Personnel Autorisé et responsabilisé à son emploi.
- Le CEC possède un programme de auto-diagnostic FAIL-SAFE, capable de vérifier son propre fonctionnement correct et celui de ses capteurs.

EN

WARNINGS

All the recommendations and rules from the Manufacturer to work wisely and consciously in any time and situation

- The LMI is an electronic device with the aim to help the operator in the current use of the machine, warning him by means of visual and acoustic signals while approaching dangerous conditions.
- However this device can't replace the operator good experience in the safe use of the machine.
- The responsibility of the operations in safe conditions of the machine is the operator concern as well as the accomplishment of all prescribed safety rules
- The Operator must be able to detect if the data given by the LMI are correct and correspond to actual working conditions.
- He must be able to utilise the data given by the LMI in order to operate in safe conditions in any time.
- The LMI is an electronic device including several sensing components, therefore it can be subject to failures or defects.
- The operator must recognise these events and he must take action (to proceed to repair if possible or to call MANITOU Assistance).
- Before starting the operations with the machine, the user must fully read this manual and follow the instructions at any time.
- The LMI is supplied with a key (See the point 45) for shut-down function by-passing.

When the key is activated, a flashing red light comes on (See point 46) in the cab as a visual warning signal for operators outside the machine.

- In normal working operations, this key must be positioned not to by-pass shut-down.
- It's forbidden to use the key to lift loads exceeding the loads values allowed by the Manufacturer.
- The key can be used only when an emergency/malfunctioning occurs or a situation justifying its use.
- Only Authorised Personnel is allowed to the use of the key; they are also responsible for it.
- The LMI has a powerful FAIL-SAFE autodiagnosis program suitable to verify its good operations and the one of its transducers.

ES

ADVERTENCIAS

Antes de utilizar la máquina, es preciso conocer todas las prescripciones recomendadas por la Normas y por el Constructor. Asimismo se recomienda trabajar con prudencia y consciencia en todas las condiciones de trabajo.

- El limitador de carga es un aparato electrónico cuyo objeto es ayudar al Operador para la utilización segura de la máquina, marcando la zona de peligro con señales visibles y acústicas.

-Sin embargo dichos dispositivos no pueden sustituirse a la buena experiencia del Operador para una utilización segura de la máquina.

-El operador queda responsable de las operaciones de seguridad de la máquina y debe cumplir con todas las normas de seguridad prescritas.

-El operador debe estar en condiciones de determinar si los datos facilitados por el limitador son correctos y coherentes con la realidad.

Por otra parte ha de saber cómo aprovechar los datos suministrados por el limitador con objeto de operar con seguridad.

-Siendo el limitador un aparato electrónico con varios sensores, puede estar sometido a averías o defectos. El Operador ha de detectar estos incidentes y actuar en consecuencia (proceder a la reparación siempre que lo pueda o llamar a la Asistencia Técnica Manitou).

-Antes de iniciar el trabajo con la máquina, el Operador debe leer el manual con mucha atención y seguir las indicaciones dadas por éste.

-La máquina está provista de una llave (Ver punto 45) que imposibilita el funcionamiento del bloque, reservada a la persona competente.

-Cuando se activa la llave, se enciende un intermitente rojo (Ver punto 46) en la cabina como alarma visivo para eventuales operadores
externos a la máquina.

-En el funcionamiento normal, esta llave debe estar posicionada para no impedir el bloque.

-Está prohibido utilizar dicha llave para trabajar con cargas superiores a aquéllas autorizadas por el constructor

-La llave se utilizará sólo en los casos extremos o sea para malos funcionamientos o situaciones que requieran su uso.

-El uso de la llave se reserva únicamente a las personas debidamente autorizadas y responsables de la utilización.

-El limitador posee un potente programa de autodiagnóstico Fail-Safe, idóneo para verificar su buen funcionamiento así como el de los transductores utilizados.

FR

- La fois où une anomalie soit détectée, le capteur se mets en condition de sécurité en bloquant les manoeuvres (voir au chapitre AUTO-DIAGNOSTIC).
- Néanmoins l'Opérateur, avant de travailler avec la machine, doit s'assurer que le CEC fonctionne correctement. A ce but il doit vérifier que les valeurs indiquées soient correctes en faisants des essais, doit vérifier qu'il n'y ait pas de message ou d'indications d'alarme et doit vérifier le fonctionnement correct de l'Arrêt d'Urgence Automatique.
  L'Opérateur est responsable des sélections manuelles des Abaques de la machine et donc du CEC.
  Au démarrage, le dernier Tableau utili séreste sélectionné automatiquement.
- A ce sujet suivre les indications repor tées
  dans le Chapitre SELECTION DE L'ACCESSOIRE CHOISI. Une sélection erronée de l'équipement peut causer un fonctionnement non correct du CEC et donc créer une situation dangereuse de fonctionnement de la machine.
- Les conditions de travail changent en général quand
  On remplace les équipements (Jib, treuil, nacelle, fourches) qui doivent être sélectionnés sur l'Afficheur de part de l'Opérateur.
  Les sélections de Configuration de Travail de Sortie/Rentrée des Stabilisateurs, Tourelle frontale/360°, Pneus/Stabilisateurs sont automatiques.
- Si la machine est avec charge sur roues frontals et on roule la tourette 3° à droit ou 3° à gauche, en alland au dehor du champ du travail frontal, auto matiquement le system de sécurité diminuie la capacitè de charge et il passe à valeurs 360° sur roues. Dont on peut faire ces opérations de rentrès et retourner dans le champ du travail précédent sans dèsactiver le systeme de sècuritè parce-que les mouvement ne sont pas bloquès.

EN

- In case a trouble has been detected, the LMI puts itself in a safe state by stopping the manoeuvres (please see the AUTODIAGNOSTIC chapter).
- In spite of this, the Operator, before starting the operation with the machine, must take care that the LMI is working correctly. To do this, he must verify the validity of the displayed values by doing some tests.
  He must verify that there are not messages or alarm indications; he must verify the correct operation of the manoeuvre stopping functions.The operator is responsible for the correct setting of the machine load table and therefore for the right LMI set.
- When switching-on the machine the last selected Table is kept valid, to allow Operator check.
  About this, please follow the instructions given in the ATTACHMENT SELECTION chapter.
  An incorrect setting of the tables, can cause an incorrect LMI operation and therefore can provoke a dangerous situation for the machine.
- Operating conditions usually change when:Further attachment are fitted or removed (jib, winch, basket, forks) and relevant.
  Table selecting mode is set on the control panel.
  Outriggers Extension / Withdrawn, Turret Front/360° rotation , On Wheels/Outriggers, Operating Modes are set in automatic way by micro-switches.
- If the load machine is on the frontal rubbers and the tower slews 3° right or 3° left, automatically the lmi change load chart between frontal rubbers and rubbers 360°.
  It is allowed the reen,ter of the tower use of the key that it close the lmi.

ES

-Tan pronto como se note una anomalía, el limitador se pondrá en estado de seguridad bloqueando las maniobras (véase el capítulo “Autodiagnóstico”).
-A pesar de esto, antes de arrancar la máquina, el Operador tiene que asegurarse de que el limitador funcione de modo correcto. Para ello, debe comprobar la perfecta corrección de las dimensiones indicadas haciendo pruebas;
debe controlar que no existan mensajes o indicaciones de alarma, comprobando también el buen funcionamiento del dispositivo de bloqueo de las maniobras.
-El Operador es responsable de las selecciones manuales de las Tablas de trabajo de la máquina y por lo tanto del limitador. A la puesta en marcha, la última configuración utilizada queda automáticamente seleccionada.
-Con tal respecto, se seguirán las indicaciones del capítulo "Selección del aparato preseleccionado". Una regulación incorrecta del accesorio puede acarrear un funcionamiento incorrecto del limitador y así una situación peligrosa de funcionamiento de la máquina por lo que resulta fundamental establecer la tabla correcta.
-Las condiciones de trabajo suelen cambiar quando se montan los diferentes aparatos (Jib, cabrestante, plataforma, horquillas) que vienen señalados en el cuadro por el Operador.
El cambio del Modo Operativo – salida/entrada estabilizadores, torreta frontal/360°, gomas/estabilizadores es automático.
- Si la máquina lleva carga sobre gomas frontales y si gira la torreta 3° a la derecha o 3° a la izquierda, saliendo del campo de trabajo frontal, el sistema de seguridad reduce la portada de carga automáticamente y pasa a los valores 360° sobre gomas.
Así se pueden ejecutar las operaciones de ingreso y volver al campo de trabajo anterior sin desactivar el sistema de seguridad para que los movimientos no sean bloqueados.

Danger sur le systeme de secutire.
En cas de positionnement de la charge audessous du plan d'appui de la machine, attention aux erreurs de lecture de la charge soulevee, dans ce cas de figure, soulever legerment le bras avant de telescoper et controler si la lecture de la charge sur l'ecran est correcte.
En général, il est obligatoire de suivre les instructions fournies par le Fabriquant de la Machine.

Hazard on the safety system
If the boom is completly lowered, take errors in the reading of the load lifted. In these conditions, raise the boom slightly before extending it and check that the load reading on the display is the same as the actual load.
Generally, it's compulsory to follow the Manufacturer instructions and procedures at any time.

Peligro en el sistema de securidad
En caso de colocacion del brazo completamente bajado; atencion a eventuales errores de lectura de la carga elevada. En estas condiciones elevar ligeramente el brazo antes de extraerlo y controlar que la lectura de la carga sobre el display corresponda con la carga efectiva.
De manera general hay que seguir las instrucciones del constructor de la máquina.

ООО "ФЕНИКС" +7 (495) 530-61-49 www.kran-feniks.ru

FR

45 - CLE EXCLUSION DISPOSITIF DE SECURITE

Sert à désactiver le dispositif de sécurité.
La clé a deux positions (0 - 1).
Dans les conditions normales de travail, le dispositif de sécurité est toujours enclenché (position 1).
Pour désactiver le dispositif de sécurité, tenir la clé 46 dans la position "0", et en même temps actionner les commandes hydrauliques désirées ;
quand la clé est relâchée, le retour dans la position 1 est automatique.

La rotation de la clé 45 en position " 0 " exclut le système de sécurité. Rien ne s'oppose alors à la surcharge et/ou au basculement de l'engin.

46 - FEU CLIGNOTANT ROUGE

Le feu clignotant rouge est placé au-dessus de la cabine et il est allumé quand la clé d'exclusion
du "Système de sécurité" 45 est branchée et active ; il est éteint quand le "système de sécurité" est habilité.
Le feu clignotant fonctionne pour signaler une situation de danger au conducteur ou aux opérateurs
qui sont à l'extérieur de la machine.
Il s'allume par intermittence et une alarme sonore se déclenche à l'intérieur de la cabine.
.

EN

45 - KEY TO SWITCH OFF THE SAFETY DEVICE

Used to disengage the safety device. There are two key positions (0-1).
With normal conditions of work the safety device is always activated (position 1). To disengage the safety device keep the key "45" is position "0" and at the same time make the hydraulic controls desired. When the key is released automatically returns in position "1".
Set to position "1" to engage the safety device.

Turning the key 45 to "0" disables the safety system; nothing prevents overloading and/or tipping of the vehicle.

46 - FLASHING RED LIGHT

The flashing red light is located on top of the cab and comes on when the "Safety system" 45 cut-out key is in and ON. It will be off when the "safety system" is enabled.
The flashing light is a danger signal for the driver and other operators who may be present outside the machine.
It flashes intermittently and a warning sound is activated inside the cab.

ES

45 - LLAVE DE EXCLUSION DIS POSITIVO DE SEGURIDAD

Sirve para desactivar el dispositivo de seguridad.
La llave tiene dos posiciones (0 - 1).
Para desactivar el dispositivo de seguridad, poner en posición "0".
Cuando se suelta la llave, automáticamente retorna a la posición 1.

Girando la llave 45 hacia la posiciòn "O" se exclusive el sistema de seguridad: no hay nada que prohiba la sobrecarga y/o el vuelque del medio.

46 - INTERMITENTE ROJO

El intermitente rojo está situado sobre la cabina y se enciende cuando la llave de exclusión "Sistema de seguridad" 45 está puesta y está activa; apagado cuando el "sistema de seguridad" está habilitado.
El intermitente funciona para advertir de una situación de peligro al conductor y a eventuales operadores externos a la máquina.
Se ilumina en modo intermitente y se activa una alarma sonora dentro de la cabina.

45

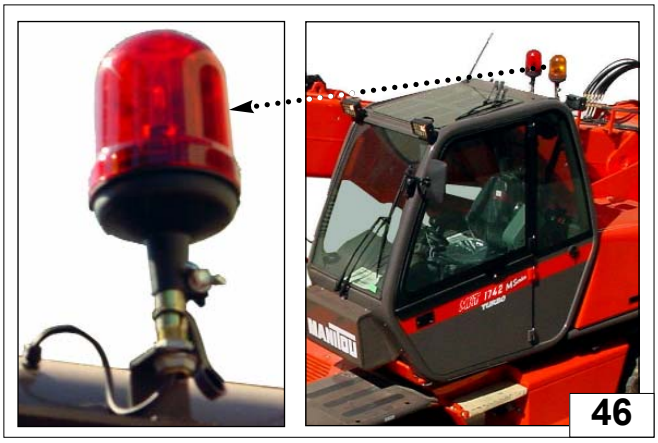
46

ООО "ФЕНИКС" 8 (800) 550-61-49 www.phx-spb.ru

3 - MANUTENTION
MAINTENANCE
MANUTENCION

ООО "ФЕНИКС" 8 (800) 550-61-49 www.phx-spb.ru

ООО "ФЕНИКС" 8 (800) 550-61-49 www.phx-spb.ru

ELEMENTS FILTRANTS ET COURROIES - FILTERING ELEMENTS AND BELTS - ELEMENTOS FILTRANTES Y CORREAS

	DESIGNATION DESCRIPTION DESCRIPCION	REFERENCE REFERENCE REFERENCIA	CONTROLS - CONTROLS - CONTROLI	
			(1°COUPON)* (1°COUPON)* (1°CONTROL)*	REMPLACEMENT PERIODIQUE REPLACEMENT SCHEDUL REMPLACEMENT PERIODIQUE
1	1 Filtre à huile moteur thermique 1 Engine oil filter 1 Filtro aceite motor	476954	Remplacer Replace Sustituir	Toutes les 500 H Every 500 H Cada 500 H
2 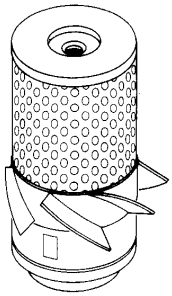	2 Cartouche du filtre à air sec▲ 2 Air filter cartridge▲ 2 Cartucho filtro aire▲	710467	Nettoyer Cleaner Limpar	Toutes les 500 H Every 500 H Cada 500 H
3	3 Filtre à huile transmission 3 Transmission oil filter 3 Filtro aceite transmisión	485695	Remplacer Replace Sustituir	Toutes les 500 H Every 500 H Cada 500 H
4 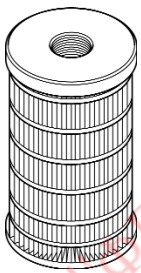	4 Cartouche du filtre à combustible 4 Fuel filter cartridge 4 Cartucho filtro combustible	605013	Remplacer Replace Sustituir	Toutes les 500 H Every 500 H Cada 500 H
5 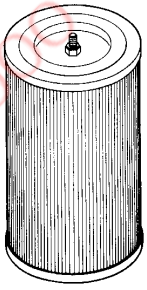	5 Cartouche filtre à huile retour hydraulique 5 Hydraulic oil filter cartridge (exhaust) 5 Cartucho filtro aceite hidráulico (descarga)	485696	Remplacer Replace Sustituir	Toutes les 500 H Every 500 H Cada 500 H

▲: En atmosphère trés poussiéreuse, réduire la périodicité et avancer le remplacement.
: In heavily dusty atmosphere
: En atmósfera muy polvorienta, reducir los perío dos y anticipar la sustitución.

* Au plus tard après 50 - 100 heures de travail ou bien après 3 mois de travail.
Within 50 - 100 operating hours or within three months of operation.
Dentro de las 50 - 100 horas de trabajo o bien dentro de los 3 meses de trabajo.

ООО "ЧЕНИКС" 8 (800) 550-61-49 www.mx-spb.ru

	DESCRIZIONE DESCRIPTION DESCRIPCION	RIFERIMENTO REFERENCE REFERENCIA.	CONTROLLI - CONTROLS - CONTROLI (1°COUPON)* (1°COUPON)* (1°CONTROL)*	 REMPLACEMENT PERIODIQUE REPLACEMENT SCHEDUL REMPLACEMENT PERIODIQUE
6 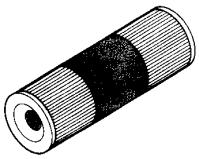	6 Cartouche filtre à huile aspiration hydraulique 6 Hydraulic oil filter cartridge (intake) 6 Cartucho filtro aceite hidráulico (aspiración)	513752		Toutes les1000 H Every 1000 H Cada 1000 H
7 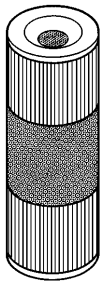	7 Cartouche de secours du filtre de l'air 7 Security air filter cartridge 7 Cartucho filtro aire de securidad	514161	Controler Check Controler	Toutes les1000 H Every 1000 H Cada 1000 H
8 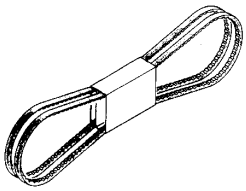	8 Courroie moteur 8 Engine belt 8 Correa motor	605041	Controler Check Controler	Toutes les1000 H Every 1000 H Cada 1000 H
9 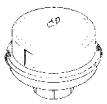	9 Reniflard bac à huile hydraulique 9 Hydraulic oil tank vent 9 Respiradero tanque aceite hidrául.	448269		Toutes les 500 H Every 500 H Cada 500 H
10 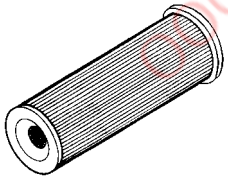	10 Cartouche filtre refoulement 10 Delivery filter cartridge 10 Cartucho filtro envío	659292	Remplacer Replace Sustituir	Toutes les 500 H Every 500 H Cada 500 H

* Au plus tard après 50 - 100 heures de travail ou bien après 3 mois de travail.
Within 50 - 100 operating hours or within three months of operation.
Dentro de las 50 - 100 horas de trabajo o bien dentro de los 3 meses de trabajo.

ПРО "ФЕНИКС" 8 (800) 550-61-49 www.phx-spb.ru

LUBRIFICANTS - LUBRICANT - LUBRIFICANTI

ORGANES A LUBRIFIER LUBRICATED PART ORGANOS A LUBRICAR	CAPACITE CAPACITY CAPACIDAD	PRECONISATION RACOMMENDED PRODUCT PRODUCTO ACONSEJADO
Moteur thermique Engine Motor termico	7,5 L	huile RIMULA X OIL 15W/40 oil RIMULA X OIL 15W/40 aceite RIMULA X ÖI 15W/40
Bac à huile hydraulique Hydraulic oil tank and transmission Tanque aceite hidraulico y transmision	140 L	huile SHELL TELLUS T46 oil SHELL TELLUS T46 aceite SHELL TELLUS T46
Différentiel essieu avant et arriere Front/rear differential Differencial eje anterior y posterior	11 L	huile SHELL DONAX TD oil SHELL DONAX TD aceite SHELL DONAX TD
Réducteur rotatìon Slewing gear Reductor rotacion	2 L	huile SHELL DONAX TD oil SHELL DONAX TD aceite SHELL DONAX TD
Réducteur rotatìon partie frein Brake part rotation reducer Reductor rotacion parte freno	0,6 L	huile SHELL TELLUS T46 oil SHELL TELLUS T46 aceite SHELL TELLUS T46
Boite de transfert Front axle reducer Reductor eje anterior	2,8 L	huile SHELL DONAX TD oil SHELL DONAX TD aceite SHELL DONAX TD
Rèducteur de roue avant et arriere Front/rear wheel final reducers Reductores ruedas anteriores y posteriores	1,6 L	huile SHELL DONAX TD oil SHELL DONAX TD aceite SHELL DONAX TD
Graissage articulations General greasing Engrase general		Graisse SHELL SUPER GREASE EP2 Grease SHELL SUPER GREASE EP2 Grasa SHELL SUPER GREASE EP2
Graissage bras telescopique Telescopic boom lubrication Engrase brazo telescopico		Graisse SHELL SUPER GREASE G2 Grease SHELL SUPER GREASE G2 Grasa SHELL SUPER GREASE G2
Articulations Pivots Articulaciones		Graisse SHELL SUPER GREASE G2 Grease SHELL SUPER GREASE G2 Grasa SHELL SUPER GREASE G2
Lubrification des chaines Chain lubrication Lubrification cadenas		huile de moteur SAE 30/40 W motor oil SAE 30/40 W aceite de motor SAE 30/40 W
Circuit de refroidissement Cooling system antifreeze Circuito refrigeracion	25 L	SHELL ANTIFREEZE SHELL ANTIFREEZE SHELL ANTIFREEZE
Reservoir à combustible Fuel tank Tanque combustible	130 L	Gazole Diesel fuel Gasoil

ООО "ФЕНИКС" 8 (800) 550-61-49 www.fenix-550.ru

FR

LISTE DES OPÉRATIONS À EFFECTUER:

1° RAPPORT DE REVISION OBLIGATOIRE

MOTEUR TERMIQUE
-Remplacement de l'huile
-Echange du filtre à huile
-Echange des filtres à combustible
-Nettoyage filtre à air
-Contrôle étanchéité: injection alimentation
-Contrôle circuit de refroidissement
-Contrôle tension courroie (s)
-Réglage des culbuteurs

TRANSMISSION HIDROSTATIQUE
-Echange du filtre d'aspiration
-Nettoyage du filtre de retour (suivant montage)
-Contrôle du niveau d'huile
-Contrôle réglage commande coupure transmission

PONT / BOITE TRANSFERT
-Remplacement de huile differentiel/carter freins
-Remplacement de huile des réducteurs
-Graissage pivots articulations et commandes
-Graissage oscillation
-Remplacement de huile

CIRCUIT HYDRAULIQUE
-Echange filtre(s) de retour
-Contrôle de niveau d'huile
-Contrôle étanchéité

CIRCUIT DE FREINAGE
-Contrôle du fonctionnement du frein de service
-Contrôle du niveau liquide de frein (suivant montage)

EN

LISTS OF THE OPERATION TO BE CARRIED OUT FOR THE FIRST COUPON:

1° COUPON OBLIGATORY

ENGINE
-Change engine oil
-Change engine oil filter
-Change fuel filter
-Clean air filter
-Tightness check: injection power supply
-Check cooling circuit
-Check belt(s) tension
-Valve clearance

HYDROSTATIC TRANSMISSION
-Change suction filter
-Clean Return filter (as for assembly)
-Check oil level
-Check transmission inching control adjustment

AXLES / TRANSFER BOX
-Change differential / brake housing
-Change oil of reduction gears
-Lubrification of pivots, hinges and controls
-Oscilation lubrification
-Change transfer box oil

HYDRAULIC CIRCUIT
-Change return filter(s)
-Check oil level
-Check tightness

BREAKING CIRCUIT
-Check service brake operation
-Check brake fluid level (as for assembly)

ES

LISTA DE LAS OPERACIONES POR EFECTUAR:

1° INFORME DE REVISIÒN OBLIGATORIA

MOTOR TERMICO
-Reemplazo del aceite
-Cambio del filtro de aceite
-Cambio del filtros de combustible
-Limpieza filtro de aire
-Verificaciòn estanqueidad: inyecciòn-alimentaciòn
-Verificaciòn circuito refrigeraciòn
-Verificaciòn tensiòn correa(s)
-Ajuste de los balancines

TRANSMISIÒN HIDROSTÀTICA
-Cambio del filtro de aspiraciòn
-Limpieza del filtro de vuelta (segùn montaje)
-Verficaciòn del nivel de aceite
-Verficaciòn ajuste mando cortes transmisiòn

PUENTES / CAJA TRNSMISIÒN
-Reemplazo del aceite diferencial/càrter freno
-Reemplazo del aceite de los reductores
-Engrase rotulas, articulaciones y mandos
-Engrase oscilaciòn
-Reemplazo del aceite de caja de transmisiòn

CIRCUITOS HYDRAULICOS
-Cambio filtro(s) de vuelta
-Verificaciòn nivel de aceite
-Verificaciòn estanqueidad

CIRCUITO DE FRENAJE
-Verificaciòn del funcionamiento del freno de servicio
-Verificaciòn del nivel lìquido de freno

ООО "ФЕНИКС" 8 (812) 336-61-49 www.mx-spb.ru

FR

ENSEMBLE FLÉCHE
-Graissage du (des) téléscope (s)
-Graissage de tous les axes d'articulations
-Vérification du serrage des patins de glissement

SYSTÉM SÉCURITÉ MANISCOPIC
-Vérification du fonctionnement

ACCESSOIRES / OPTIONS
-Vérification du fonctionnement

CABINE
-Vérification du tableau de board, de tous les instruments contrôle et commande, chauffage et climatisation

CIRCUIT ELECTRIQUE
-Contrôle niveau batterie / Chargeur pour nacelle
-Fonctionnement éclairage

ROUES
-Vérification serrage des roues
-Contrôle pression des pneumatiques

GRAISSAGE GÉNÉRAL DE LA MACHINE

ESSAIS DE LA MACHINE
-Essais hydrauliques en charge normale
-Essais de roulage: direction et freinage

EN

BOOM UNIT
-Lubrification of telescope(s)
-Lubrification of all pivot pins
-Wear pads adjustment + tightness

SAFETY SYSTEM MANISCOPIC
-Check operation

ACCESSORIES / OPTIONS
-Check operation

CAB
-Check control panel and all instruments check and control, heating and air conditioning

ELECTRIC CIRCUIT
-Battery level checking
-Lighting operation

WHEELS
-Wheel nut tightness
-Tyre pressures

GENERAL LUBRICATION OF MACHINE

TEST OF MACHINE
-Hydraulic test with nominal load
-Driving test: steering and breaking

ES

CONJUNTO FLECHA
-Engrase del (de los) telescopio (s)
-Engrase de todos los bulones de articulaciòn
-Verficaciòn de ajuste de patìn de deslizamiento

SISTEMA SEGURIDAD MANISCOPIC
-Verficaciòn del funcionamiento

ACCESSOROS / OPCIONES
-Verficaciòn del funcionamiento

CABINA
-Verificaciòn del tablero de instrumentos, verificaciòn y mando, calefacciòn y climatizaciòn

CIRCUITO ELÈCTRICO
-Verificaciòn nivel baterìa / Cargador de plataforma
-Funcionamiento alumbrado

RUEDAS
-Verificaciòn aprete de ruedas
-Verificaciòn pressiòn de los neumàticos

ENGRASE GENERAL DE LA MAQUINA

PRUEBAS DE LA MAQUINA
-Pruebas hydràulicas en carga nominal
-Pruebas dinamica: direcciòn y frenaje

ООО "ЛЕНИКС" 8 (800) 550-61-49 www.uhk-spb.ru

FR

ENTRETIEN PROGRAMMÉ

A - TOUS LES JOURS OU TOUTES LES 10 HEURES DE MARCHE

A1- Contrôler l'huile du moteur thermique.
A2- Contrôle le viveau du liquide de refroidissement
A2a - Remplacement du liquide de refroidissement
A3- Contrôler ou nettoyer le préfiltre du combustible
A4 - Contrôler le graissage des patins de flèche télescopique
A5 - Vérification du système de sécurité

B - TOUTES LES 50 HEURES DE MARCHE

B1- Nettoyer la cartouche du filtre à air. ●
B2- Contrôler le niveau de l'huile hydraulique
B3- Contrôler la pression de pneumatiques et le serrage des écrous des roues.
B4- Nettoyer la grille du radiateur
B5- Nettoyer et graisser les patins d'usure de la flèche télescopique.
B6- Nettoyer et graisser l'axe d'articulation de la flèche télescopique.■
B7- Nettoyer et graisser l'axe d'articulation du tablier.■
B8- Nettoyer et graisser les axes du pied et tige du vérin d'inclinaison des fourches.■
B9- Nettoyer et grasser les axes du pied et tige du vérin de levage.■
B10- Nettoyer et graisser les axes du pied et tige du vérin de compensation.■
B11- Nettoyer et graisser les douilles oscillation pont arrière. ■
B12- Nettoyer et graisser les croisillons et le cardan de l'arbre de transmission.■
B13- Nettoyer et graisser les axes du pied et tige vérins d'inclinaison stabilisateurs avant et arrière + axes groupe stabilisateurs avant et arrière.■

C - TOUTES LES 250 HEURES DE MARCHE

C1- Contrôler la tension de la courroie alternateur/vilebrequin.
C2- Contrôler le niveau d'huile du différentiel essieu AV. et AR.
C3- Contrôler le niveau d'huile des réducteurs des roues AV. et AR.
C4- Contrôler l'huile du réducteur à 2 vitesses sur le pont.
C5- Contrôler la batterie.
C7 Nettoyer et graisser la couronne de rotation.
C8 Contrôler le niveau d'huile du réducteur de rotation.
C9 Contrôler, nettoyer, graisser extérieros les chaînes.

EN

SERVICING SCHEDULE

A - DAYLY OR EVERY 10 HOURS SERVICE

A1- Engine oil level.
A2- Check the cooling fluid level.
A2a - Changing the cooling liquid
A3- Bleeding the fuel prefilter.
A4 - Check greasing of telescopic boom sliding blocks
A5 - Inspection of the safety system

B - EVERY 50 HOURS SERVICE

B1- Clean the air filter cartidge. ●
B2- Check the hydraulic oil level.
B3- Check the tyre pressure and wheel nut torque.
B4- Clean the grille of the oil radiator, water radiator, intercooler radiator.
B5- Clean and grease the telescopic boom pads.
B6- Grease the pivot pin of telescopic boom.■
B7- Grease the pivot pin of quick coupling.■
B8- Grease the pins of fork tilting cylinder foot and rod. ■
B9- Grease the pins of lifting cylinder foot and rod.■
B10- Grease the pins of compensating cylinder foot and rod. ■
B11- Grease the oscilation bushes of rear axle.■
B12- Grease journal and universal the cardan shaft on the front side and rear side.■
B13- Grease the pins of front and rear outrigger tilting cylinder foot androd and pivot of the front and rear outrigger units.■

C - EVERY 250 HOURS SERVICE

C1- Alternator-fan-crankshaft belt tension.
C2- Check the oil level in the axle differential front and rear.
C3- Check the oil level in the front and rear wheel final drivers.
C4- Checking the oil in the 2 speed reduction gear on the front axle.
C5- Check the level of the battery electrolyte.
C6- Grease the slewing bearing.
C7- Check the rotation reducer oil level control.
C8- Check,clean and lubricate the outside chains of the boom.

ES

FRECUENCIA DE MANTENIMIENTO

A - TODOS LOS DÍAS O CADA 10 HORAS DE MARCHA

A1- Controlar aceite motor térmico.
A2- Controlar nivel líquido de refrigeración
A2a - Sustituir el líquido de enfriamiento
A3- Controlar o limpiar el pre-filtro combustible
A4 - Controlar el engrase de los patines del brazo telescópico
A5 - Control del sistema de seguridad

B - CADA 50 HORAS DE MARCHA

B1- Limpiar cartucho filtro aire.●
B2- Controlar nivel aceite hidráulico
B3- Controlar presión neumáticos y ajuste tuercas ruedas
B4- Limpiar rejilla del radiador
B5- Limpiar y engrasar patines de desgaste del brazo telescópico.
B6- Limpiar y engrasar perno articulación brazo telescópico.■
B7- Limpiar y engrasar perno articulación enganche rápido .■
B8- Limpiar y engrasar pernos pie y culata cilindro inclinación horquillas.■
B9- Limpiar y engrasar pernos pie y culata cilindro elevación.■
B10- Limpiar y engrasar pernos pie y culata cilindro compensación.■
B11- Limpiar y engrasar casquillos oscilación eje trasero. ■
B12- Limpiar y engrasar crucetas y cardán eje de transmisión. ■
B13- Limpiar y engrasar pernos pie y culata cilindros inclinación estabilizadores delanteros y traseros + pernos grupo estabilizadores delanteros y traseros.■

C - CADA 250 HORAS DE MARCHA

C1- Controlar tensión correa alterna dor/cigüeñal
C2- Controlar nivel aceite diferencial eje delantero y trasero
C3- Controlar nivel aceite reductores ruedas delanteras y traseras
C4- Controlar aceite reductor 2 velocidades en el eje
C5- Controlar batería
C6- Limpiar y engrasar acoplamiento rotación
C7- Controlar aceite reductor rotación
C8- Controlar, limpiar, engrasar cadenas

ООО "ФЕНИКС" (812) 560-61-49 www.mrt-spb.ru

FR

C9-Contrôler le serrage des vis de fixa tion couronne.
C10--Contrôler le serrage des vis de fixation du réducteur de rotation.
C11- Nettoyer et graisser la portière de la cabine.

EN

C9- Check fixing screws locking turning center plate.
C10- Check fixing screws locking swing rotation reduction unit.
C11- Clean and grease the cab door pivot.

ES

C9- Controlar ajuste tornillos fijación rodamiento
C10- Controlar ajuste tornillos fijación reductor rotación
C11- Limpiar y engrasar puerta cabina

D - TOUTES LES 500 HEURES DE MARCHE OU UNE FOIS PAR AN

D1 -Remplacer la cartouche du filtre à air. ●
D2 -Remplacer la cartouche du filtre à combustible.
D3 -Remplacer le filtre à huile de la trans mission.
D4 -Remplacer la cartouche du filtre à huile hydraulique (retour).
D5 -Remplacer la cartoucha du reniflard du reservoir hydraulique et transmission
D6 -Remplacer filtre de refoulement circuit principal
D7- Vidanger l'huile moteur et remplacer le filtre à huile du moteur

D - EVERY 500 HOURS SERVICE OR EACH YEAR

D1 - Replace the air filter cartridge.●
D2 - Replace the fuel filter cartridge.
D3 - Replace the transmission oil filter.
D4 - Replace the hydraulic oil filter cartridge.
D5 - Replace the hydraulic and transmission oil vent.
D6 - Replace the delivery filter cartridge
D7 - Replace the engine oil and engine oil filter.

D - CADA 500 HORAS DE SERVICIO O ANUALMENTE.

D1 - Cambiar cartucho filtro aire.●
D2 - Sustituir cartucho filtro combustible
D3 - Sustituir filtro aceite transmisión
D4 - Sustituir cartucho filtro aceite hidráulico (descarga)
D5- Limpiar venteo aceite hidráulico y transmisión
D6 - Substituir el filtro de cardal circuito principal
D7- Sustituir el aceite motor y sustituir el filtro aceite motor

E - TOUTES LES 1000 HEURES DE MARCHE OU UNE FOIS PAR AN

E1 - Vidanger et remplacer l'huile hydrau lique
E2 - Remplacer la cartouche du filtre à huile hydraulique (aspiration “crépine”).
E3 - Vidanger et remplacer l'huile différentiel essieu avant et arrière.
E4 - Vidanger et remplacer l'huile des réducteurs roues AV. et AR.
E5 - Vidanger et remplacer l'huile du réducteur à 2 vitesses sur le pont.
E6 - Remplacer la cartouche de sécurité du filtre à air. ●
E7 - Nettoyer le réservoir à combustible.
E8 - Remplacer la courroie alternateur/vile brequin.
E9 - Contrôler l'usure des chaînes.
E10- Controler l'usure des patins de fleche téléscopic. *
E11- Remplacer et vidanger l'huile du réducteur de rotation

E - EVERY 1000 HOURS SERVICE OR EACH YEAR

E1 - Change the hydraulic and transmission oil
E2 - Cleaning the hydraulic suction oil cartridge.
E3 - Change the oil in the front and rear axle differential.
E4 - Change the oil in the front and rear wheel final drivers.
E5 - Cheange the oil in the front axle reduction gear.
E6 - Change tha air filter safety cartridge. ●
E7 - Changing the alternator belt/ crankshaft.
E8 - Checking the chains for wear.
E9 - Check chain wear.
E10 - Control the telescopic sliding block wear *
E11 - Swing reduction unit oil change.

E - CADA 1000 HORAS DE SERVICIO O ANUALMENTE.

E1- Vaciar y sustituir aceite hidráulico
E2 - Sustituir cartucho filtro aceite hidráulico (aspiración alcachofa)
E3 - Vaciar y sustituir aceite diferencial eje delantero y trasero
E4 - Vaciar y sustituir aceite reductores ruedas delanteras y traseras
E5 -Vaciar y sustituir aceite reductor 2 velocidades en el eje
E6 -Sustituir cartucho de seguridad del filtro del aire ●
E7 -Limpiar depósito combustible
E8 -Sustituir correa alternador/cigüeñal
E9 -Controlar desgaste cadenas
E10 - Controlar el desgaste de los patines del brazo telescópico. *
E11 - Cambio de aceite del reductor de la rotacion.

F - TOUTES LES 2000 HEURES DE MARCHE

F1-Contrôler le jeu des soupapes du moteur. *
F2 -Contrôler les injecteurs. *
F3 -Contrôler l'alternateur et le démarreur. *
F4 -Contrôler le turbo compresseur. *

F - EVERY 2000 HOURS SERVICE

F1 - Check the valve clearance.*
F2 - Check the injectors.*
F3 - Check the alternator and starter motor.*
F4 - Check the turbocompressor.*

F - CADA 2000 HORAS DE MARCHA

F1 - Controlar juego válvulas del motor*
F2 - Controlar inyectores*
F3- Controlar alternador y motor de arranque.*
F4 - Controlar turbocompresor*

FR

G - TOUTES LES 5000 HEURES DE MARCHE

G1 -Contrôler l'usure des chaînes inter nes
G2 -Vérification allongement par usure
G3 - Vérification du profil des plaques
G4 - Vérification sur le flanc de la chaîne

H - ENTRETIEN OCCASIONNEL

H1 - Remplacement d'une roue.
H2 - Remorquage du chariot élévateur.
H3 - Embarquement du chariot élévateur.
H4 - Transport du chariot élévateur sur une plate-forme.
H5- Réglage des phares avant.

Si le chariot n'a pas atteint de durées de travail, les vidanges des huiles doivent être faites une fois par an

● : En atmosphère poussiéreuse réduire la périodicité et anticiper la vidange.

* Pour cettes opérations consulter votre agent ou concessionaire

Vérifier régulièrement à chaque interval-le d'entretien, le bon fonctionnement du système de sécurité antibasculement.

■ : ***Dans le cas d'utilisation sévère dans une atmosphère très pous-siéreuse ou oxydante, réduire cette périodicité à 10 heures de marche ou tous les jours.***

EN

G - EVERY 5000 HOURS SERVICE

G1 - Check internal chain wear
G2 - Check for stretching due to wear
G3 - Checking the plate profile for wear
G4 - Checking wear on the side of the chain

H - OCCASIONAL MAINTENANCE

H1 - Change a wheel
H2 - Tow the lift truck
H3 - Sling the lift truck
H4 - Transport the lift truck on a platform
H5 - Adjust the front headlamps

The oils should be changed once a year if the truck has not reached this number of hours service in the year.

● : Carry out this operation more often and change more frequently in a very dusty environment.

* For this operations consult your connission agent and or the concessionaire.

Periodically check to make sure that the anti-tipping safety system operates cor-rectly whenever maintenance work is carried out.

■ : ***In the event of prolonged use in an extremely dusty or oxidising atmosphere, reduce this interval to 10 working hours or every day.***

ES

G - CADA 5000 HORAS DE MARCHA

G1 - Controlar el desgaste de las cadenas internas
G2 - Control alargamiento por desgaste
G3 - Control del perfil placas
G4 - Control en el costado de la cadena

H - MANTENIMIENTO OCASIONAL

H1 - Sustituir una rueda
H2 - Remolcar la carretilla elevadora
H3 - Embarcar la carretilla elevadora
H4 - Transportar la carretilla elevadora sobre plataforma
H5 - Regular los faros delanteros

Si la carretilla no ha alcanzado estos tiempos de trabajo los cambios de aceite deben efectuarse una vez al año

● : En ambientes con mucho polvo reducir la frecuencia y anticipar los cambios

* Para estas operaciones, consulte a su agente o concesionario.

Controlar periódicamente en cada inter-valo de mantenimiento, el buen funcio-namiento del sistema de seguridad anti-vuelco out.

■ : ***En caso de empleo severo con atmósfera polvorienta o oxidan-te, reducir la presente periodici-dad a 10 horas de marcha o cada día.***

ООО "ФЕНИКС" 8 (800) 550-61-49 www.phx-spb.ru

A - TOUS LES JOURS OU TOUTES LES 10 HEURES DE MARCHE

A1 - Niveau huile moteur thermique

Placer le chariot sur un sol horizontal, moteur thermique à l'arrêt, et laisser l'huile se déposer dans le carter
Retirer la jauge 1 (fig. A/1/1)
Essuyer la jauge et contrôler le niveau entre les repères.
Si besoin rajouter de l'huile (voir chapitre : ENTRETIEN PROGRAMME) par l'orifice de remplissage 2 (fig. A1/2)

A2- Controller le niveau du liquide de refroidissement

Placer le chariot sur un sol horizontal, moteur thermique à l'arrêt et attendre le refroidissement du moteur.
Tourner lentement le bouchon du radiateur 1 (Fig.A2/1) jusqu'à la butée de sécurité (sens anti-horaire)
Laisser la pression et la vapeur s'echapper.
Appuyer sur le bouchon et le tourner pour le retirer
Si besoin rajouter du liquide jusqu'à 12 mm sous l'orifice de remplissage 2.
Graisser légèrement l'orifice de remplissage 2 (Fig. A2/1) pour faciliter le vissage du bouchon du radiateur.

Pas ajouter liquide de refroidissement froid avec le moteur chaud.
Cet operation doite etre effectuer si necessaire ou une fois par an avant le debut de l'hiver.

Remplacement du liquide de refroidissement

Cette série d'opérations est à effectuer une fois par an à l'approche de l'hiver.
Placer le chariot sur un sol horizontal, moteur thermique arrêté et froid.
Desserrer les bouchons de vidange 3 (Fig.A2/2) du radiateur
Desserrer le bouchon de vidange 4 (Fig.A2/3) du bloc moteur.

A - DAYLY OR EVERY 10 HOURS SERVICE

A1 - Engine oil lavel

Before checking the oil level, make sure that the engine is off and that the truck is on a flat surface. To obtain an accurate indication, wait a few minutes after the engine has been switched off to allow the oil to flow into the crankcase.
Remove dipstick 1 (fig. A1/1) and, after having cleaned it, check the level of the oil. Top up through fill hole 2 (fig. A1/2) if necessary (consult the "LUBRICANT" table).

A2- Check the cooling fluid level

Set the truck on level ground, switch off the engine and allow it to cool.
Slowly turn the plug of radiator 1 (fig. A2) in an anticlockwise direction until reaching the safety stop. Allow the pressure and steam to escape.
Push the plug downwards and turn it to remove. If necessary, add cooling fluid until the level is 12 mm below fill hole 2 (fig. A2). Lightly lubricate the lip of the fill hole to facilitate radiator plug entry.

Never add cold cooling liquid to a hot engine. This series of operations must beperformed when necessary or once a year prior to the winter.

Replacing the cooling fluid

These operations should be carried out whenever necessary, or once a year before winter starts. Set the truck on a perfectly horizontal surface, switch off the engine and allow it to cool.
Slacken drain plug 3 (fig. A2/2) of the radiator.
Slacken drain plug 4 (fig. A2/3) of the cylinder block.

A - TODOS LOS DIAS O CADA 10 HORAS DE MARCHA

A1 - Nivel del aceite del motor termico

Antes de verificar el nivel de aceite, asegurarse que el motor térmico esté apagado y que el carro se encuentre sobre una superficie plana.
Para obtener indicaciones precisas, esperar algunos minutos luego de la detención del motor, para que el aceite fluya al cárter motor.
Quitar el indicador de nivel 1 (fig.1.A1) y, luego de limpiarlo, controlar el nivel del aceite. En caso necesario, reaprovisionar a través del agujero de llenado 2 (fig. A1/2) (ver "TABLA DE REAPROVISIONAMIENTOS").

A2 - Controlar el nivel del liquido de refrigeracion

Con el carro sobre una superficie plana y con motor apagado, dejar enfriar el motor. Girar lentamente el tapón del radiador 1 (fig. A2) en sentido antihorario hasta el tope de seguridad. Hacer salir la presión y el vapor. Empujar hacia abajo y girar el tapón para poderlo quitar.
Si es necesario, agregar refrigerante hasta una altura de 12 mm. bajo el agujero de rellenado 2 (fig. A2).
- Lubricar levemente el borde del agujero de rellenado para facilitar la introducción del tapón del radiador.

No agregar nunca líquido de refrigeración frío con el motor caliente.
Esta serie de operaciones debe efectuarse cuando sea necesario o una vez por año antes del inicio del invierno.

Sustitución del líquido de refrigeración

Posicionar el carro sobre una superficie horizontal, detener el motor térmico y dejarlo enfriar.
Aflojar el tapón de vaciado 3 (fig. A2/2) del radiador.
Aflojar el tapón de vaciado 4 (fig. A2/3) del bloque motor.

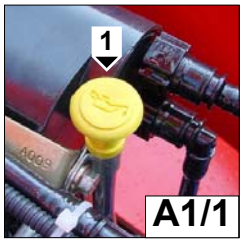

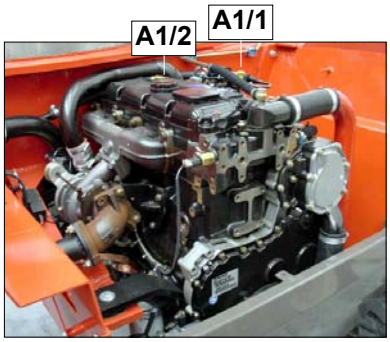

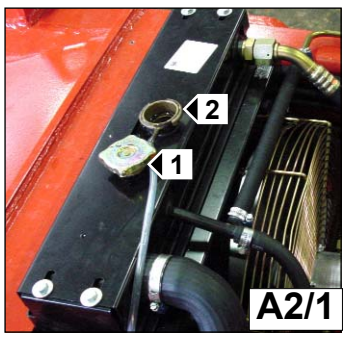

ООО "ФЕНИКС" 8 (800) 550-61-49 www.phx-spb.ru

FR

Desserrer le bouchon de remplissage 5 (Fig.A2/4) du radiateur.
Laisser le circuit de refroidissement se vidanger entièrement en s'assurant que les orifices ne s'obturent pas.
Vérifier l'état des durits ainsi que les fixations et changer les durits si besoin.
Rincer le circuit avec de l'eau propre et utiliser un produit de nettoyage si besoin
Resserrer les bouchons de vidange 3 (Fig.A2/2) et 4 (Fig. A2/3).
Préparer le liquide de refroidissement .
Remplir lentement le circuit de refroidissement jusqu'à 12 mm sous l'orifice de remplissage.
Remettre le bouchon 5 (Fig.A2/4)
Laisser tourner le moteur au ralenti pendant quelques minutes, s'assurer qu'il n'y a pas de fuites aux bouchons.
Vérifier le niveau , si besoin rajouter du liquide.
Pendant le remplissage du circuit de refroidissement ouvrir la vis de purge située sur le Boitier du calorstart du Moteur.
Refermer la vis de purge dès qu'il n'y a plus d'air qui s'en echappe.

EN

Remove fill plug 1 (fig. A2/1) of the radiator.
Allow the cooling system to completely drain, checking that the drain holes do not become clogged.
Check the state of the hoses and their fittings. Replace the hoses if necessary.
Flush the system with clean water and use a detergent if necessary.
Tighten drain plugs 3 (fig. A2/2) and 4 (fig. A2/3) again.
Prepare the cooling fluid (consult schedule).
Slowly fill the cooling system until the fluid reaches 12 mm below the filling neck.
Screw fill plug 1 (fig. A2/1) back on again.
Allow the engine to idle for a few minutes.
Check that there are no leaks.
Check the level and top up with other fluid if necessary.
Close the heating tap in the cab.(Fig.A2/4 Rif.5)

ES

Quitar el tapón de rellenado del radiador.
Abrir el grifo del calefacciòn (Fig.A2/4 Rif.5) dentro de cabina.
Dejar vaciar completamente el circuito de refrigeración, asegurándose que los orificios no se obstruyan.
Verificar el estado de los manguitos y de sus fijaciones: sustituirlos si es necesario.
Limpiar el sistema con agua limpia y usar un producto detergente si es necesario.
Ajustar nuevamente los tapones de vaciado 3 (fig. A2/2) y 4 (fig. A2/3).
Preparar el líquido de refrigeración.
Llenar lentamente el sistema de refrigeración hasta llegar a 12 mm. por debajo del cuello de rellenado.
Poner nuevamente el tapón de rellenado 1 (fig. A2).
Hacer girar el motor en rallentí durante algunos minutos. Verificar que no haya pérdidas.
Controlar el nivel y eventualmente agregar más líquido.
Cerrar el grifo del calefacciòn (Fig.A2/4 Rif.5) dentro de cabina.

Le moteur thermique ne contient pas d'élément anticorrosion et doit être, rempli toute l'année d'un mélange minimum
comprenant 25% d'antigel.

Point de congélation en fonction du %

d'antigel *SHELL ANTIFREEZE*	Temperature
25%	-12°
33%	-19°
40%	-26°
50%	-38°

The engine has no corrosion resistor and must be filled with a minimum mixture of 25% ethylene-glycol based antifreeze all year round.

Freezing point according to the antifreeze %

Antifreeze *Shell Antifreeze*	Temperature
25%	-12°
33%	-19°
40%	-26°
50%	-38°

El motor no posee elementos anti-corrosión y debe ser llenado durante todo el año con una mezcla mínima que contenga el 25% de anticongelante.

Punto de congelación en función del % de anticongelante

Anticongelante *SHELL ANTIFREEZE*	Temperatura
25%	-12°
33%	-19°
40%	-26°
50%	-38°

A2/2

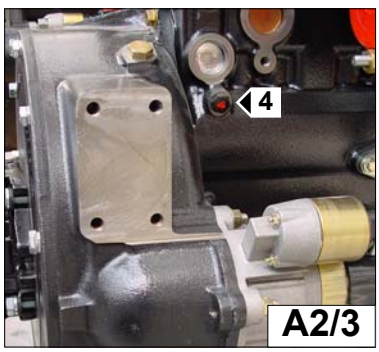

A2/3

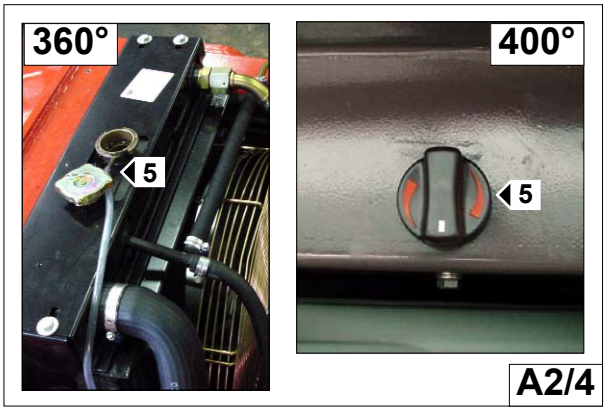

A2/4

ООО "ЗЕНИКС" 8 (800) 550-61-49 www.zenix-spb.ru

FR

A3 - Nettoyage du filtre a combustible

Avant de faire cette opération s'assurer qu'il y a assez de gazole dans le réservoir et que le moteur thermique soit arrêté.
Maintenir autant que possible le réservoir à combustible plein, pour réduire au maximum la condensation due aux conditions atmosphériques.
Desserrer le bouchon de vidange 1 (Fig.A3) du préfiltre de deux ou trois tours et laisser le gazole s'ecouler exempt d'impuretés.
Reserrer le bouchon de vidange pendant que le gazole s'ecoule.

Ne jamais fumer ou s'approcher avec une flamme pendant le remplissage ou lorsque le réservoir est ouvert.

Ne jamais effectuer le plein avec le moteur en marche.

A4 - Contrôler le graissage des patins de flèche télescopique

Sortir complètement le télescope et vérifier que ses patins sont graissés correctement (s'il faut les graisser, voir le point B5).

A5 - Vérification du système de sécurité

Pour vérifier le fonctionnement du système de sécurité controler ensuite à l'aide d'un mètre ruban et d'un niveau contrôler les indications de longueur (L) et d'angle (A) du bras.
Après soulever un poids connu, avec les fourches à bras fermé, et contrôler que la lecture de la charge sur le système est correcte ;
Puis faire sortir la charge (en la maintenant à environ 0,5 mètres du sol) et contrôler qu'elle atteigne la limite définie par le diagramme et que la machine bloque les mouvements aggravants suite à l'intervention du système de sécurité.

EN

A3 - Check and clean the fuel prefilter

Before this operation is carried out, check that there is enough fuel in the tank and that the engine is at a standstill. Unscrew drain plug 1 (fig. A3) of the prefilter two/three turns and allow the fuel to drain out until it is free from impurities.
Screw the drain plug back on while the fuel it still draining.

Do not smoke and do not approach the vehicle with a flame when filling the tank or when the tank is open.

Never fill the tank when the engine is on.

A4 - Check greasing of telescopic boom sliding blocks

Extract telescopic boom completely and check to make sure the telescopic boom sliding blocks are greased properly (if they are to be greased, see point B5).

A5 - Inspection of the safety system

To check the way the safety system works, use a measuring cord and a level to check the arm angle (A) and length (L) indications.
Then lift a known weight with the fork arms closed and make sure that the load reading in the system is correct.
Lastly, extend the load (keeping it about 0.5 meters from the ground) then make sure that it reaches the limit established by the diagram and that the machine blocks the load bearing movements when the safety system activates.

ES

A3 - Limpieza del prefiltro de combustible

Antes de efectuar esta operación, asegurarse que haya suficiente gasoil en el tanque y que el motor térmico esté detenido.
Aflojar el tapón de vaciado 1 (fig.A3) del prefiltro dos/tres vueltas de rosca y dejar fluir el gasoil hasta que esté libre de impurezas.
Ajustar el tapón de vaciado mientras el gasoil está fluyendo.

No fumar y no acercarse con una llama durante el rellenado del tanque, o cuando este último está abierto.

No llenar nunca el tanque con el motor encendido. Si el tanque ha

A4 - Controlar el engrase de los patines del brazo telescópico

Extraer completamente el brazo telescópico y verificar que los patines del brazo telescópico estén engrasados correctamente (si hubiera que engrasarlos véase el punto B5).

A5 - Control del sistema de seguridad

Para verificar el funcionamiento del sistema de seguridad elevar un peso conocido, con las horquillas con el brazo cerrado, y controlar que la lectura de la carga en el sistema resulte correcta; controlar luego con una cinta métrica y un nivel las indicaciones de longitud (L) y ángulo (A) brazo.
Por último desensartar la carga (manteniéndola a aprox. 0,5 metros del suelo) y controlar que alcance el límite preestablecido en el diagrama y que la máquina bloquee los movimientos incidentes con la intervención del sistema de seguridad.

A5

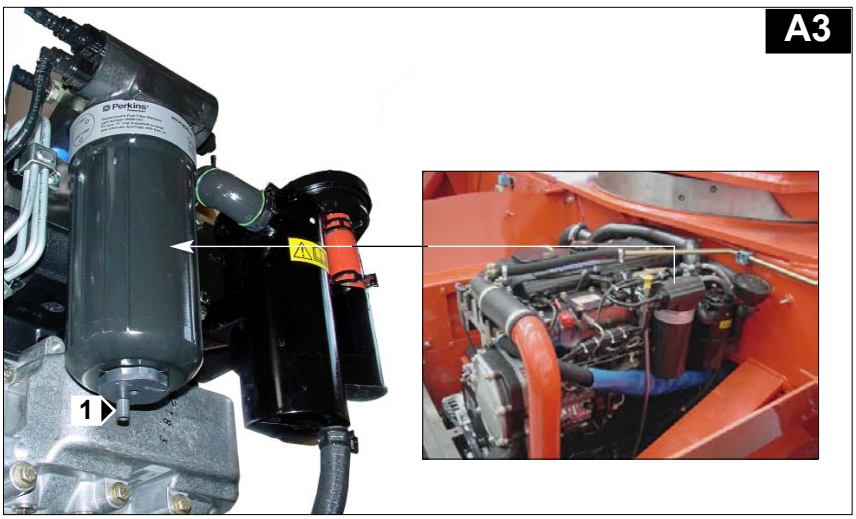

A3

ООО "ПКФ" 8 (800) 500-61-19 www.pmz-spb.ru

FR

B - TOUTES LES 50 HEURES DE MARCHE

B1 - Nettoyer la cartouche du filtre airsec

Dévisser l'écrou 1 (Fig.B1/1) et enlever le couvercle 2 (Fig.B1/1)
Désserrer l'écrou 3 (fig.B1/2) et dégager la cartouche filtrante 4
A l'aide d'un jet d'air comprimé, nettoyer la cartouche filtrante uniquement de l'intérieur vers l'extérieur
Nettoyer l'intérieur du filtre avec un chiffon humide, propre et non pelucheux.
Vérifier l'état de la cartouche filtrante, la changer si besoin.
Remonter ensuite la cartouche et le couvercle 2 (Fig.B1/1) avec la valve tournée vers le bas.

Ne jamais laver une cartouche du filtre à air sec .

EN

B - EVERY 50 HOURS SERVICE

B1 - Clean the air filter cartridge

Unscrew nut 1 (fig. B1/1) and remove cover 2.
Unscrew nut 3 (fig. B1/2) fixing cartridge 4.
Use compressed air to clean the cartridge, directing the jet from the inside towards the outside.
Clean the inside part of the housing of the filter with a clean, damp lint-free cloth, protecting the engine input tube.
Check the state of the cartridge.
Defective cartridges must be immediately replaced.
Refit cartridge 4 (fig. B1/2 inside the filter and fix it in place with nut 3 (fig. B1/2). Fit cover 2 (fig. B1/1) in place with the valve pointing downwards and fix it with nut 1 (fig. B1/1).

Never ever wash an air filter cartridge.

ES

B - CADA 50 HORAS DE MARCHA

B1 - Limpieza del cartucho del filtro de aire

Aflojar la tuerca 1(fig.B1/1) y quitar la tapa 2.
Aflojar la tuerca 3 (fig.B1/2) que fija el cartucho 4.
Limpiar con un chorro de aire comprimido el cartucho del filtro, dirigiéndolo siempre desde adentro hacia afuera.
Limpiar el interior del filtro con un paño húmedo, limpio y que no deje residuos, protegiendo el tubo de entrada al motor térmico. Controlar el estado del cartucho.
Los cartuchos agotados deben ser sustituidos.
Volver a poner el cartucho 4 (fig.B1/2) dentro del filtro y fijarlo con la tuerca 3 (fig.B1/2). Colocar la tapa 2 (fig.B1/1) con la válvula hacia abajo y bloquearla con la tuerca 1 (fig.B1/1).

No lavar nunca un cartucho del filtro de aire.

ООО "ТЕХНИКС" 8 (800) 550-61-49 www.pilorama.ru

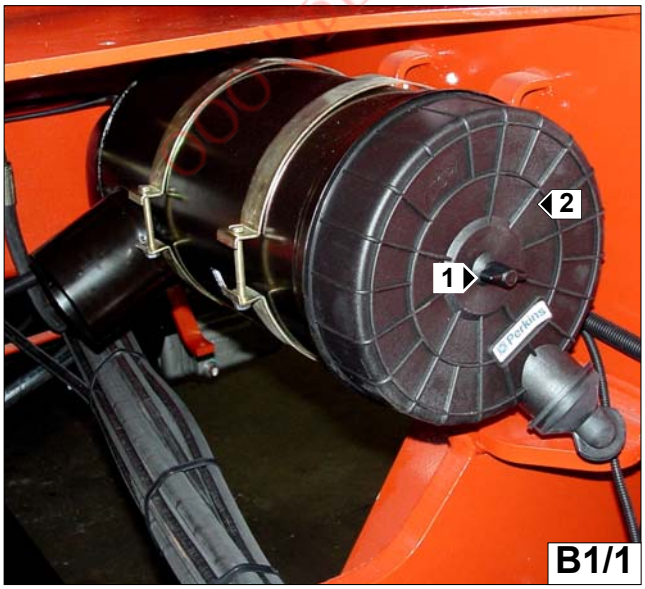

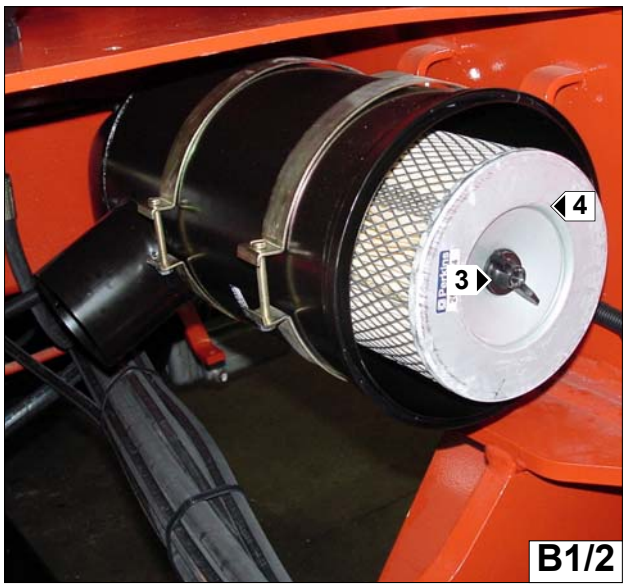

FR

B2- Controle niveau huile hydraulique

Cette opération doit etre effectuée lorsque le chariot se trouve sur un sol horizontal , moteur arrêté , le bras télescopique totalement rentré et baissé.
Contrôler par l'indicateur 1 (voir fig. B2/2), le niveau d'huile est correct quand il se trouve légèrement au-dessous du niveau maximum. En cas contraire, rajouter de l'huile jusqu'au niveau correct (v. chapitre "ENTRETIEN PROGRAMME).
Le niveau d'Huile doit etre maintenu à son maximum .

B3- Controler la pression des pneumatiques et le serrage des ecrous de roue

Contrôler et rétablir si besoin la pression des pneumatiques (voir chapître "CARACTERISTIQUES").
Vérifier l'état des pneumatiques pour déceler les coupures, protubérances, usures, etc.
Contrôler le serrage des écrous de roue

La non application de cette consigne peut entraîner la détérioration et la rupture des goujons de roue ainsi que la déformation des roues.

Couple de serrage ecrous roues

Roues avant:	630Nm
Rouse arriere:	630Nm

EN

B2- Check the hydraulic and transmission oil level

Set the truck on a flat surface with the engine off and the telescopic boom retracted and as low as possible.
Refer to gauge 1 (fig. B2/2).
The oil level is correct when it is between the upper and lower marks.
- Add oil if necessary (consult the “LUBRICANT” chart) through fill hole 2 (fig. B2/1).
The oil should always be kept to its maximum level.

B3- Check the pressure and wheel nut torque

Check and adjust the tyre pressure if necessary (see “Specifications” chapter).
Check the condition of the tyres. There should be no cuts, signs of wear, etc.
Check that the wheel nuts are correctly torqued (see CHART).

Failure to comply with these instructions could lead to damage and breakage of the wheel studs and distortion of the wheels themselves.

Wheels nut torque

Front wheels:	630Nm
Rear wheels:	630 Nm

ES

B2- Controlar el nivel del aceite hidraulico y de transmision

Posicionar el carro sobre una superficie plana con el motor apagado y el brazo telescópico entrado y bajo lo más posible.
Hacer referencia al indicador 1 (fig. B2/2).
El nivel de aceite es correcto cuando se encuentra entre la referencia superior y la inferior.
- Si ee necesario, agregar aceite (ver “ TABLA REAPROVISIONAMIENTOS") a través del agujero de rellenado 2 (fig. B2/1).
Es necesario mantener siempre el nivel de aceite al máximo, porque la refrigeración está dada por el paso del aceite a través del tanque.

B3 - Controlar la presion de los neumaticos y el ajuste de las tuer cas de las ruedas

Controlar y eventualmente regular la presión de los neumáticos (ver Capítulo "Características").
Verificar el estado de los neumáticos (eventuales cortes, protuberancias, desgaste, etc.)
Controlar el ajuste de los bullones de las ruedas.

Si no se observan estas prescripciones, se pueden provocar daños y roturas en las tuercas de fijación de las ruedas, causando posibles accidentes.

Par de adjuste tuercas de las ruedas

Ruedas anteriores	630 Nm
Ruedas posteriores	630 Nm

ООО "ФЕНИКС" 8 (800) 550-61-45 www.phx-spb.ru

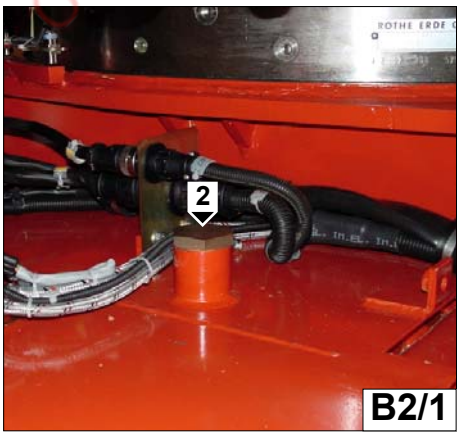

B2/1

B2/2

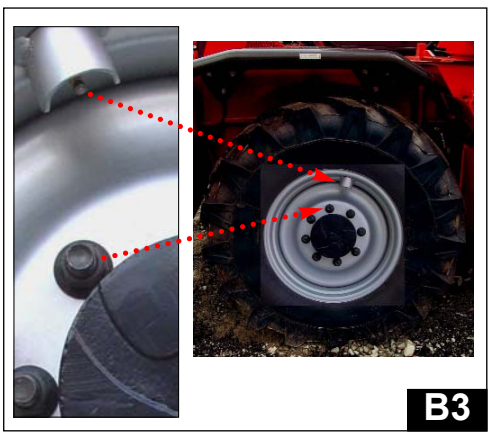
B3

B4 - Nettoyer le faisceau du radiateur

A fin d'éviter l'encrassement du faisceau de radiateur, le nettoyer au moyen d'un jet d'air comprimé dirigé de l'arrière vers l'avant (voir fig. B4). C'est la seule façon d'expulser efficacement les impuretés.

B5- Nettoyer et graisser les patins de fleche telescopique

- Sortir complétement le télescope.
- A l'aide d'un pinceau, appliquer de la graisse (voir chapitre: "ENTRE TIEN PROGRAMME") sur les 4 côtés du télescope (voir Fig.B5).
- Télescoper plusieurs fois la flèche télescopique afin de repartir unifor mément la graisse.
- Enlever le surplus de graisse.

B4- Clean the radiator

To prevent the radiator from clogging, it must be cleaned with a jet of compressed air from the inside towards the outside (fig. B4). This is the only way to clean off the debris.

B5- Clean and grease the telescopic boom pads

- Completely extend the telescopic boom.
- Clean the surface of the telescopes
- Using a brush, apply a layer of grease (see “LUBRICANT” chart) on all 4 sides of the telescopic boom (fig. B5).
- Operate the telescopic boom several times to evenly distribute the grease.
- Remove any excess grease.

B4- Llimpiar el radiador

Para evitar que el radiador se obture, limpiarlo con un chorro de agua comprimido dirigido desde atrás hacia adelante (fig. B4). Este es el único modo eficaz para eliminar las impurezas.

B5- Limpiar y engrassar los patines del brazo telescopico

- Extraer completamente el brazo tele scópico.
- Usando un pincel, aplicar una capa de grasa (ver TABLA DE REAPROVISIONAMIENTOS") en los 4 lados del brazo telescópico (fig. B5).
- Accionar el brazo telescópico varias veces para distribuir la grasa en forma uniforme.
- Quitar el exceso de grasa.

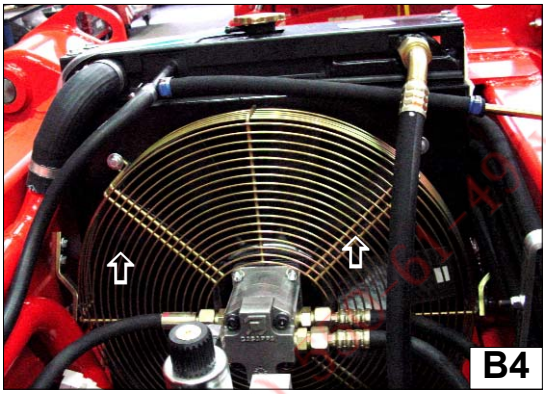
B4

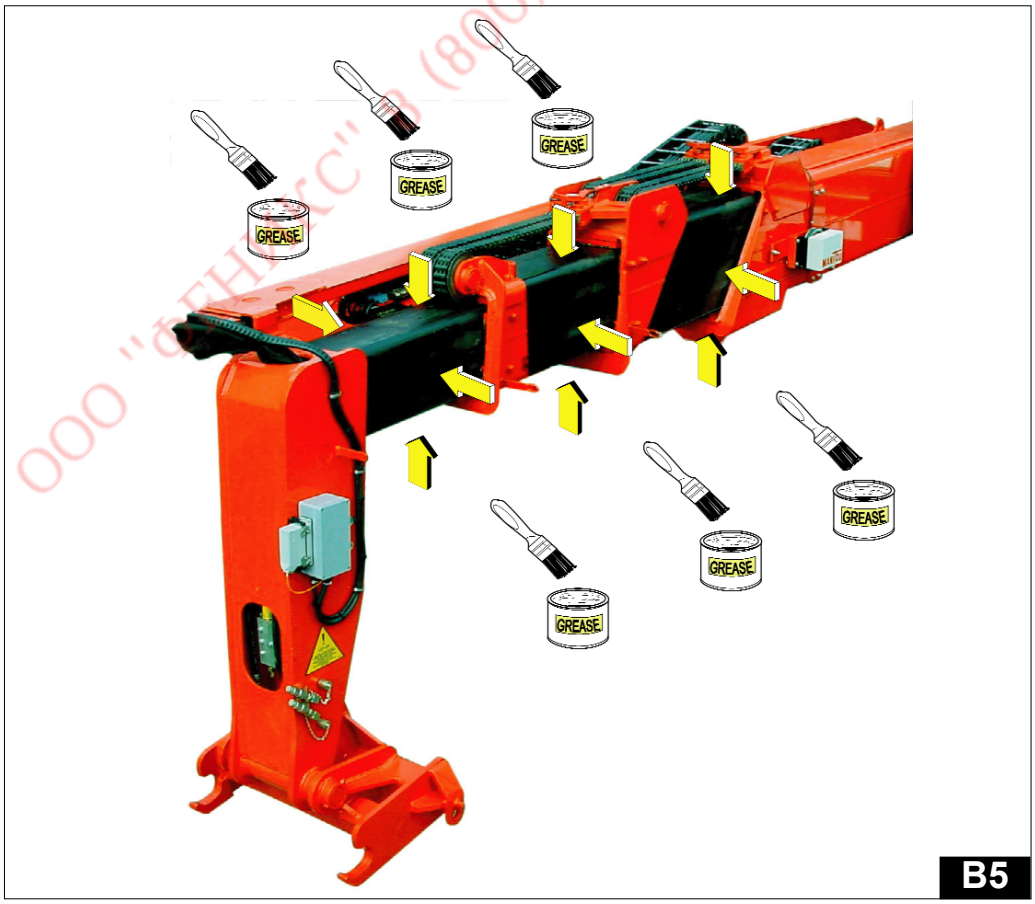

B5

ООО "ФЕНИКС" (800) 2-000-61-49 www.phx-sph.ru

FR

*À effectuer **toutes les semaines**, si le chariot élévateur n'a pas atteint les 50 heures demarche dans la semaine.*

***Dans le cas d'utilisation sévère** dans une atmosphère très poussiéreuse ou oxydante, réduire cette périodicité à 10 heures de marche ou tous les jours.*

B6 - Graisseurs de l'axe de flèche telescopique 1 (fig.B6)

B7 - Graisseurs de l'axe de tablier 2 (fig.B7)

B8 - Graisser les axes du vérin inclinaison fourches côté fond 3 (fig.B8/1) et côté tige 4 (fig.B8/2).

B9 - Graisser les axes du vérin de levage côté fond 5 (fig.B9/1) et côté tige 6 (fig.B9/2).

EN

*To be carried **out weekly**, if the lift truck has been operated for less than 50 hours during the week.*

***In the event of prolonged use** in an extremely dusty or oxidising atmosphere, reduce this interval to 10 working hours or every day.*

B6 - Grease the pivot pin of telescopic boom 1 (fig. B6).

B7 - Grease the pivot pin of quick coupling 2 (fig. B7).

B8 - Grease the pins of the fork tilting cylinder on the foot sid 3 (Fig.B8/1) and on the rod 4 side (Fig.B8/2).

B9 - Grease the pins of the lifting cylinder on the foot side 5 (Fig.B9/1) and on the rod 6 side (Fig.B9/2).

ES

*Realizar esta operación **cada semana** en caso de que la carretilla elevadora no haya alcanzado las 50 horas de marcha durante la semana.*

***En caso de empleo severo** con atmósfera polvorienta o oxidante, reducir la presente periodicidad a 10 horas de marcha o cada día.*

B6 - Engrasar el perno de articulación del brazo telescópico 1 (fig.B6).

B7 - Engrasar el perno de articulación del empalme rápido 2 (fig.B7).

B8 - Engrasar los pernos del cilindro inclinación horquillas lado fondo 3 (fig.B8/1) y lado vástago 4 (fig.B8/2).

B9 - Engrasar los pernos del cilindro de elevación lado fondo 5 (fig.B9/1) y lado vástago 6 (fig.B9/2).

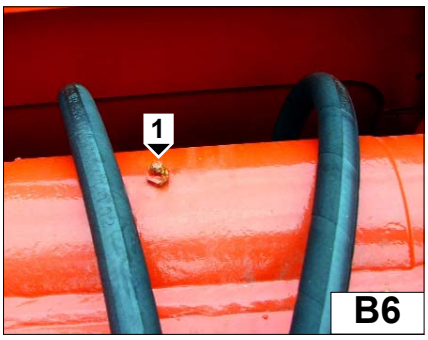

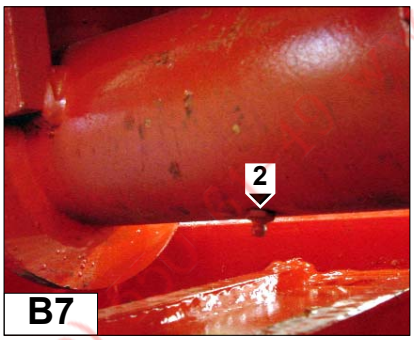

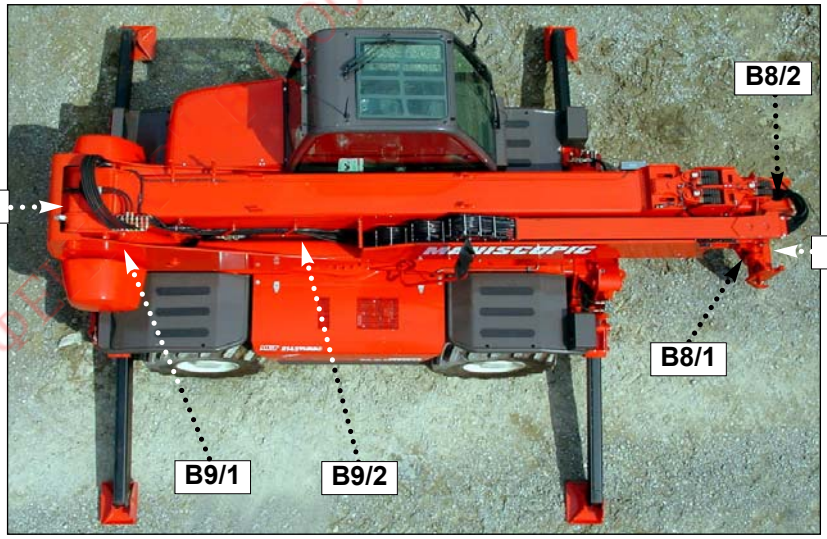

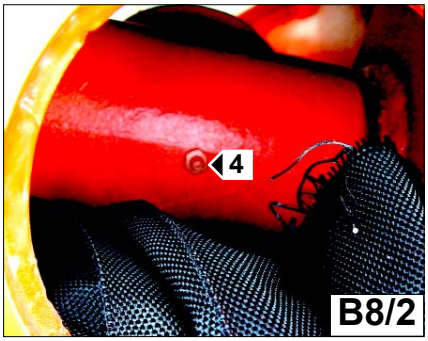

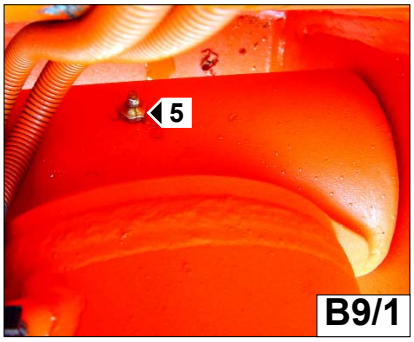

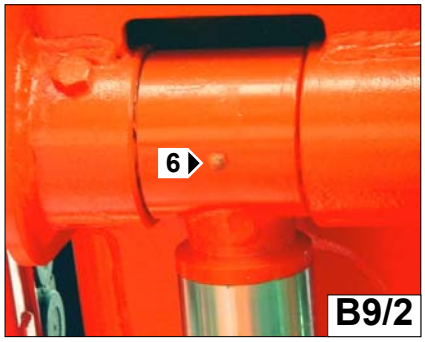

FR

B10 - Graisser les axes du vérin de compensation côté fond 7 (fig.B10/1) et côté tige 8 (fig.B10/2)

EN

B10 - Grease the pins of the compensation cylinder on the foot side 7 (Fig.B10/1) and on the rod 8 side (Fig.B10/2)

ES

B10 - Engrasar los pernos del cilindro de compensación lado fondo7 (fig.B10/1) y lado vástago 8 (fig.B10/2).

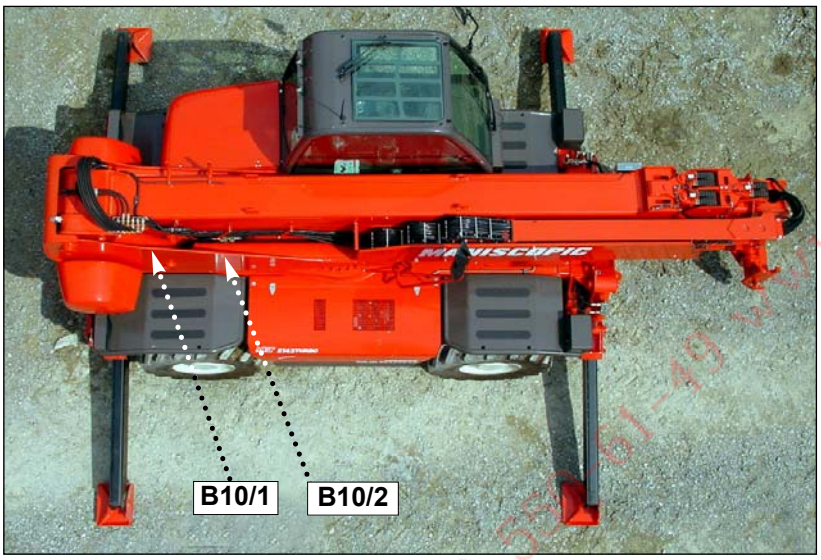

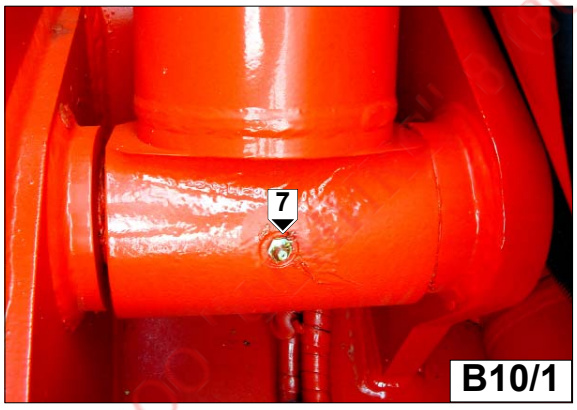

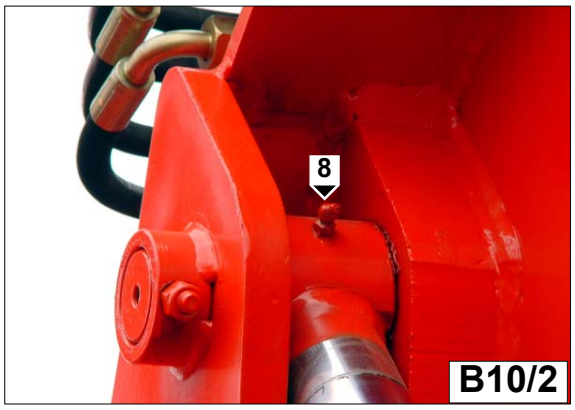

www.phx-spb.ru

FR

B11 - Graisser les douilles d'oscillation du pont arrière et avant 1 (fig.B11/1+B11/2).

B12 - Graisser les croisillons et le cardan de l'arbre de transmission côté avant 2 (fig.B12/1) et arrière 3 (fig.B12/2).

B13 - Graisser les axes du pied 4 (fig.B13/1+fig.B13/2) et de la tête 5 (fig.B13/1+fig.B13/2) des vérins d'inclinaison stabilisateurs avant et arrière et axes 6 groupe stabilisateurs avant (fig.B13/1) et arrière (fig.B13/2).

EN

B11 - Grease the float bushings of rear and front axle 1 (Fig.B11/1+B11/2).

B12 - Grease the spiders and driveline of the transmission shaft on the front side 2 (Fig.B12/1) and rear side 3 (Fig.B12/2).

B13 - Grease the pins of foot 4 (Fig.B13/1+Fig.B13/2) and head 5 (Fig.B13/1+Fig.B13/2) of the front and rear outrigger tilting cylinders and pins 6 of the front (Fig.B13/1) and rear (Fig.B13/2) outrigger units.

ES

B11 - Engrasar los casquillos de oscilación del puente trasero y delantero 1 (fig.B11/1+B11/2).

B12 - Engrasar las crucetas y el cardán del árbol de transmi sión lado delantero 2 (fig.B12/1) y trasero 3 (fig.B12/2).

B13 - Engrasar los pernos del pie 4 (fig.B13/1+fig.B13/2) y del cabezal 5 (fig.B13/1+fig.B13/2) de los cilindros inclinación estabilizadores delanteros y traseros y pernos 6 grupo estabilizadores delanteros (fig.B13/1) y traseros (fig.B13/2).

000 550-61-49 www.phx-sp.ru

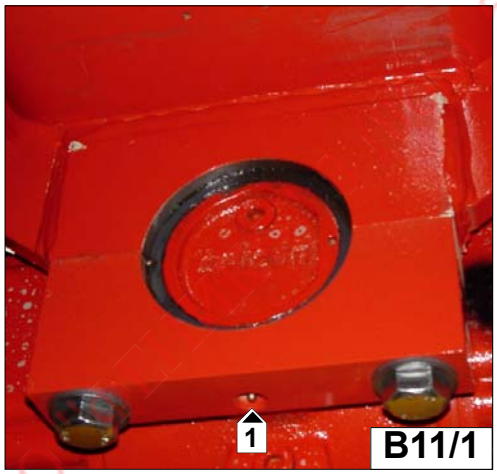

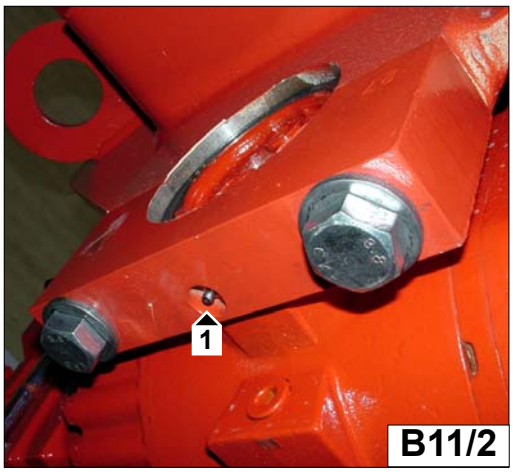

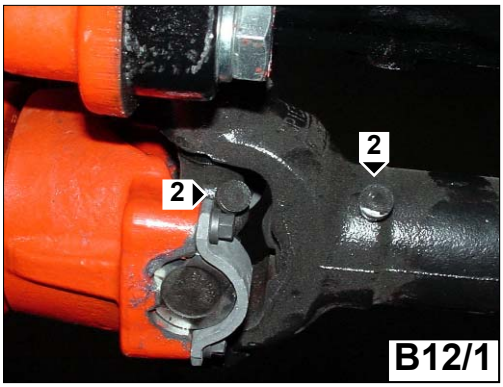

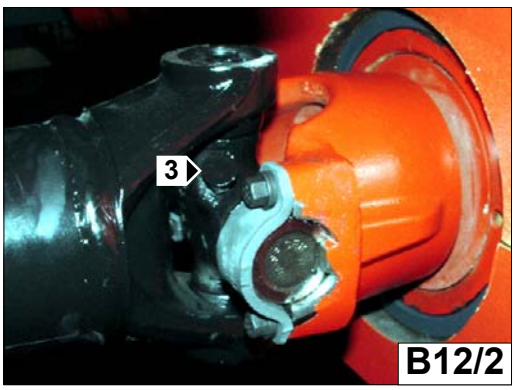

B13/1

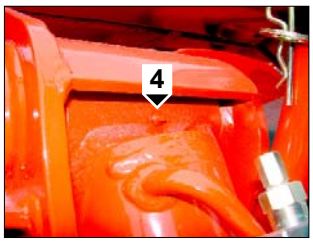

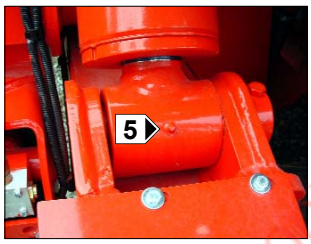

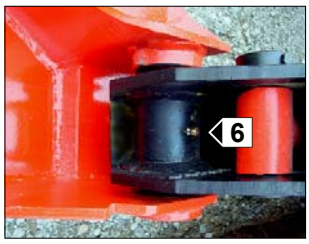

B13/2

ООО "ФЕНИКС" 8 (800) 333-01-49 www.pmx-spb.ru

C - TOUTES LES 250 HEURES DE MARCHE

C1 -Controler et regler la tension courroie alternateur/ventila teur/vilebrequin

Contrôler la tension de la courroie entre les poulies de vilebrequin et d'alternateur. Sous une pression normale du pouce, la flêche doit être d'environ 10 mm (0,4"),(fig.C1 “3”).

Régler si besoin.
Desserrer les vis 1 et 2 (fig.C1) de deux à trois tours de filet.
Pivoter l'ensemble alternateur de façon à obtenir la tension de courroie requise.
Resserrer les vis 1 et 2 (fig.C1).
Vérifier l'état de la courroie, signes d'usure ou de craquelures et la changer si besoin.

C2 - Controler le niveau d’huile dif ferentiel esieux avant et arriere

Placer le chariot sur un sol horizontal, moteur thermique arrêté.
Contrôler le niveau huile différentiel essieu avant.
Enlever le bouchon de niveau et de remplissage 3 (fig.C2).
L'huile doit affleurer l'orifice.
Si besoin, rajouter de l'huile (voir chapitre: ENTRETIEN PROGRAMME) par le même orifice. 1 (Fig. C2).
Effectuer la même opération sur le différentiel essieu arrière.

C - EVERY 250 HOURS SERVICE

C1 - Alternator belt tension

The tension of the alternator fan belt must be adjusted so that, by exercising a normal pressure with the thumb, the belt flexure is about 10 mm (fig. C1 “3”).

If the tension is wrong, slacken screws 1 and 2 (fig. C1) by 2 or 3 turns and turn the alternator unit so that the belt tension is correct.
Tighten screws 1 and 2 again (fig. C1).
Check the condition of the belt (signs of wear or cracks) and replace it if necessary.

C2 - Check the oil level in the front and rear axle differential

Set the truck on a horizontal surface with the engine off.
Check the oil level in the front axle differential.
Remove plug 3 (fig. C2).
The oil must be flush with the edge of the hole.
If necessary, add oil through fill hole 1 (fig. C2). (See “LUBRICANT” chart).
Repeat this operation for the rear axle differential.

C - CADA 250 HORAS DE MARCHA

C1 - Tension de la correa - alternador-ventilador -cigÜenal

La tensión de la correa del ventilador alternador debe regularse en modo que al ajercitar una presión normal con el pulgar la flexión de la correa sea de 10 mm aprox. (fig.C1 “3”).

Para regularla, aflojar los tornillos 1 y 2 (fig.C1) 2 ó 3 vueltas de rosca y girar el grupo alternador, hasta obtener la tensión necesaria.
Apretar nuevamente los tornillos 1 y 2 (fig.C1)
Verificar el estado de la correa (desgaste o rajaduras) y si es necesario, sustituirla.

C2 - Controlar el nivel del aceite del diferencial del eje anterior y posterior

Posicionar el carro sobre una superficie horizontal con el motor detenido.
Controlar el nivel de aceite del diferencial del eje anterior.
Quitar el tapón 3 (fig.C2).
El aceite debe fluir por el agujero.
Si es necesario, agregar aceite a través del agujero de rellenado 1 (fig.C2). (ver “TABLA DE REAPROVISIONAMIENTOS“).
Repetir esta operación con el diferencial del eje posterior.

ООО "ФЕНИКС" 8 (812) 450-61-49 www.phx-sport.ru

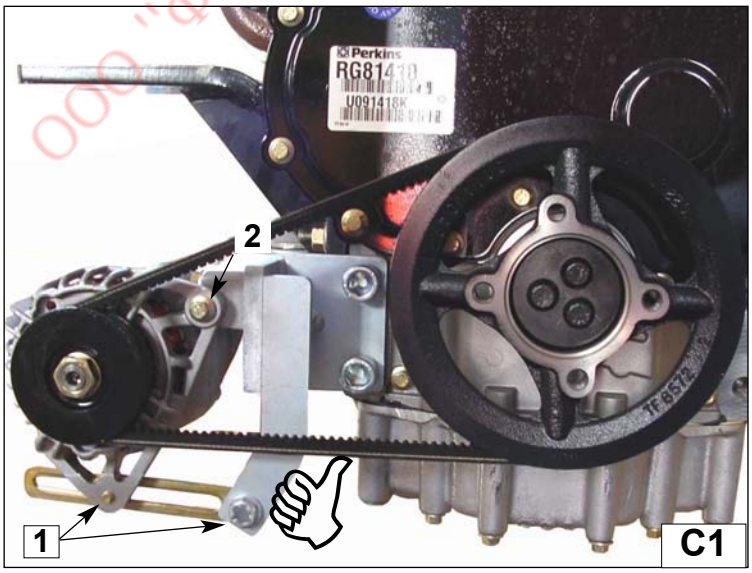

C1

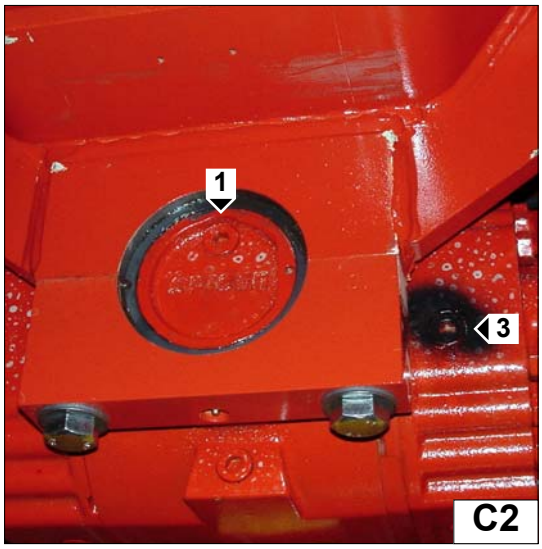

C2

FR

C3 - Controler le niveau d'huile reducteur de roue avant arriere

Placer le chariot sur un sol horizontal moteur thermique arreté.
Contrôler le niveau sur chaque réducteur de roue avant
Placer le bouchon de niveau 1 (Fig.C3) à l'horizontal.
Enlever le bouchon de niveau, l'huile doit affleurer l'orifice.
Si besoin, rajouter de l'huile (voir chapitre : ENTRETIEN PROGRAMME) par le même orifice.
Effectuer la meme opération sur chaque réducteur de roue arrière.

C4 - Controler le niveau d'huile boite trnsfert essieu avant.

Placer le chariot sur un sol horizontal moteur thermique arreté et l'huile de la boite transfert encore chaude.
Enlever le bouchon de niveau et de remplissage 1 (Fig.C4) : doit affleurer l'orifice.
Si besoin, rajouter de l'huile (voir chapitre : ENTRETIEN PROGRAMME) par le même orifice de remplissage 2 (fig.C4).
Remettre et serrer le bouchon de niveau et de remplissage 1 (fig.C4).

EN

C3 - Check the oil level in the front and rear wheel final drivers

Set the truck on a horizontal surface and switch off the engine.
Set fill plug 1 (fig. C3) in a horizontal position.
Remove the plug: the oil must reach the edge of the hole.
Add oil if necessary (see “LUBRICANTL” chart).
Repeat these operations for the each final drives.

C4 - Checking the oil in the 2 speed reduction gear on the front axle

Place the truck on a horizontal surface with the engine off and the oil in the reduction gear still hot.
Remove the level and filler plug 1 (fig. C4): the oil should appear at the surface of the hole.
Add oil if necessary (see “SUPPLY TABLE”)
Replace and tighten the level and filling plug 1 (fig.C4).

ES

C3 - Controlar el nivel de aceite del reductor de las ruedas anteriores y posteriores

Posicionar el carro sobre una superficie horizontal con el motor detenido.
Controlar el nivel en el reductor de cada rueda anterior.
Poner el tapón de nivel 1 (fig.C3) en posición horizontal.
Quitar el tapón: el aceite debe fluir por la superficie del agujero.
Si es necesario, agregar aceite (ver ”TABLA DE REAPROVISIONAMIENTOS“).
Efectuar la misma operación sobre el reductor de cada rueda posterior.

C4 - Control de aceite del reductor 2 velocidad en el puente anterior

Posicionar el carro sobre una superficie horizontal, con el motor detenido y con el aceite del reductor todavía caliente.
Quitar el tapón de nivel y rellenado 1 (fig.C4): El aceite debe fluir por la superficie del agujero.
Si es necesario, agregar aceite (ver ”TABLA DE REAPROVISIONAMIENTOS“).
Colocar y apretar el tapón de nivel y rellenado 1 (fig.C4).

ООО "ФЕНИКС" 8 (800) 550-61-49 www.phx-spb.ru

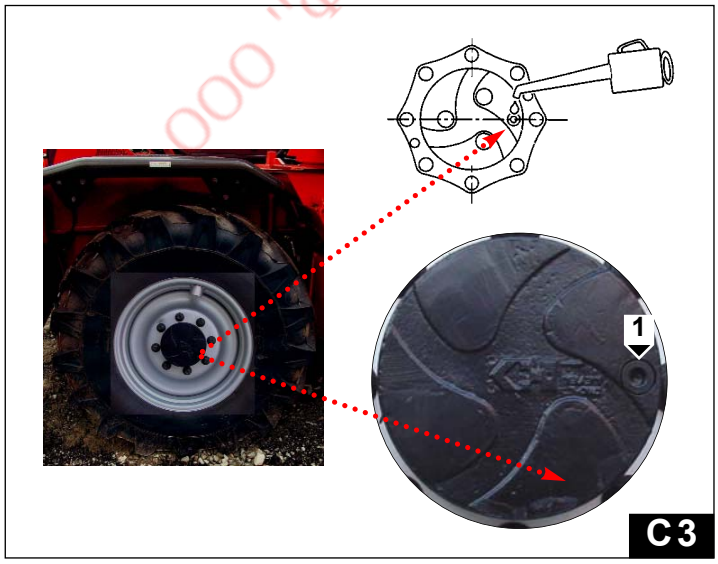

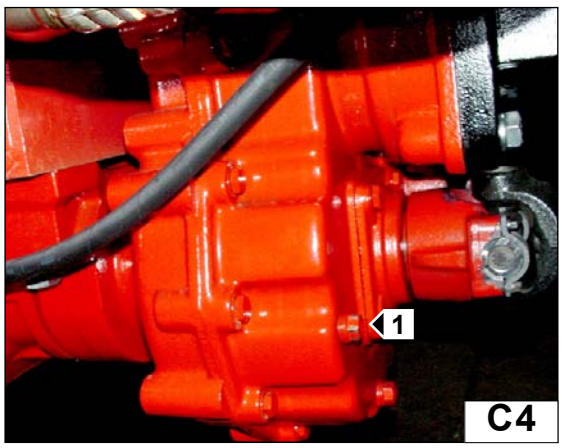

FR

C5 - Batterie

Contrôler le niveau de l'électrolyte de la batterie

Contrôler le niveau de l'électrolyte dans chaque élément de la batterie.
Dans le cas où la température ambiante de travail est élevée, contrôler le niveau plus souvent que toutes les 250 heures de marche.

Entretien :

-Verifier les cosses de raccordemenl 2 (fig. C5/1).
-Contrôler regulièrement le niveau d'èlectrolyte et si nècessaire 1 (fig. C5/1). Ajouter de l'eau demineralisèe ou distillee.
-Ne jamais rajouter de l'acide.
-La batterie doit etre rechargèe si la tension au bomes de la batterie est inferieure à 12.3 V (densite de l'electrolyte <1.21).
-En cas d'immobilisaljon prolongèe du vèhicule, dèbrancher la batterie.

Charge hors du vehicule

-Enlever les obturateurs 1 (fig. C5/1).
-Les batteries ne doivent etre rechargèes qu.avec du courant conljnu.
-Relier le càble posiljf du chargeur (+) à la bome positive (+) de la batterie elle càbie nègatif (-) du chargeur à la bome nègative de la batterie.
-Elfecluer la recharge avec un courant egal au 1/10 de la capacite nominale (Ah).
-La batterie est complètement chargèe lorsque la densite de l'acide est de 1.28 (ou 1.23 pour les pays tropicaux).
-A la fin de la charge, arreter le char geur avant de dèbrancher la batterie.
-Contr61er le niveau d.electrolyte

EN

C5- Check the level of the battery electrolyte

Check the level of the electrolyte in each battery cell.

When the ambient temperature is high, the level should be checked more frequently than once every 250 hours.

Maintenance :

-Check connections 2 (fig. C5/1).
-Check eleclrolyte levels regularly 1 (fig. C5/1). Add distilled or demineralised water if necessary.
-Never add acid.
-Battery needs lo be recharged if tesion drops below 12.3 V (specific gravity of 1.21).
-If vehicle is notbeing used for a while. disconnect the battery.

Charging (off the vehicle) :

-Remove vents 1 (fig. C5/1).
-Only use direct current (DC).
-Connecl + wìth +, - wìlh -.
-Charge at recommended bench rate i.e. 10% of battery capacity.
-The battery is fully charged when specific gravìty has reached 1.28 (1.23 under tropical climate).
-When charge has completed.
-Switch off charger then disconnect.
-Check electrolyte level.

ES

C5 - Bateria

Controlar el nivel del electrolito de la batería.

Controlar el nivel del electrolito en cada elemento de la batería.
En caso de temperaturas muy elevadas, en vez de cada 250 horas, controlar más frecuentemente.

Mantenimiento :

-Comprobar los terminales de conexiòn 2 (fig. C5/1).
-Controlar con regularidad el nivei de eletrolìto 1 (fig. C5/1) y, si es necesario, aiiadir agua desmineralizada o destilada.
-No aiiadir àcido en ningun caso
-La bateria debe recargarse si la tensi6n en los terminales de la misma es inferior a 12.3 V (densidad del electròlito < 1.21)
-En caso de inmovilizaci6n prolongada del vehiculo, desconectar la bateria.

Carga fuera del vehìculo :

-Retirar los obluradores 1 (fig. C5/1).
-Las baterias sòlo deben recargarse con corriente continua.
-Conectar el cable positivo (+) del cargador con el terminai positivo (+) de la bateria y el cable negativo (-) del cargador con el terminai negativo (-) de la bateria.
-Efectuar la recarga con una corriente igual a 1/10 de la capacidad nominai (Ah).
-La bateria està completamente cargada cuando la densidad del àcido es de 1.28 (ò 1.23 en los paises tropicales).
-Al final de la carga, apagar el cargador antes de desconectar la bateria.
-Controlar el nivei de electr6lito

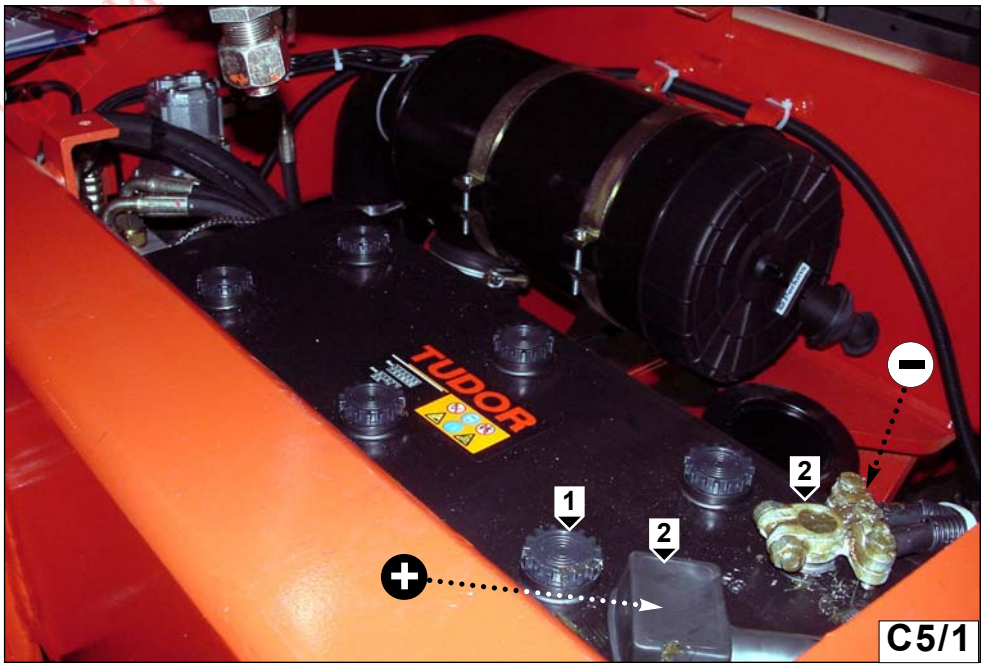

ООО "ПРОМКС" 8 (800) 550-61-49 www.phx-sph.ru

FR

C6 - Grasisseur de couronne de rotation

Nettoyer les graisseurs 1 (fig.C6).
Appliquer la graisse (voir "ENTRETIEN PROGRAMME").
Enlever le surplus de graisse.

C7 - Contrôler l'huile du réducteur de rotation (360°)

Placer le chariot sur une surface plane avec la tourelle alignée, rentrer et soulever entièrement le télescope et ensuite tourner la tourelle à droite de +/- 60°, pour mieux avoir accès aux points de remplissage du réducteur de rotation (fig.C7) ; stopper le moteur thermique et attendre que l'huile hydraulique refroidisse.

Pour contrôler le niveau de l'huile du réducteur il faut :
- Avec une clé dévisser le bouchon 1 (fig.C7/2) avec jauge de niveau de l'indicateur de niveau 3 et vérifier le niveau d'huile, qui doit être entre la ligne de "MIN" et de "MAX" (fig.C7/1).
- Si le niveau de l'huile est bas, c'est-à-dire sous la ligne de niveau "MIN", rajouter de l'huile à travers le raccord 2 (fig.C7/1) jusqu'à ce que l'huile déborde de l'indicateur de niveau 3 (fig.C7/1).

Pour terminer, revisser les bouchons de rajout et de niveau.

EN

C6 - Grasing the slewing center plate

Clean lubricators 1 (fig. C6).
Lubricate with grease (see"LUBRCANT" chart).
Remove any excess grease.

C7 - Check rotation reduction gear oil (360°)

Position the lift truck, with turret aligned, on a level surface,
retract and raise telescopic boom completely, and then turn the turret to the right by +/- 60°, for better access to the rotation reduction gear filling points (Fig.C7).
Stop the I.C. engine and wait for the hydraulic oil to cool down.

To check the oil level in the reduction unit:
- Unscrew cap1 using a spanner (Fig.C7/2) and check the oil level through level indicator 3 using a dipstick: the level must be between the "MIN" and "MAX" line (Fig.C7/1).
- If the oil level is low, i.e. below the "MIN" level, top up through opening 2 (Fig.C7/1) until the oil touches level indicator (Fig.C7/1).

Then refit the topping up and level caps.

ES

C6 - engrasar el travesaño de rotacion

Limpiar los engrasadores 1 (fig.C6).
Lubricar con grasa ("TABLA DE REA-PROVISIONAMIENTOS").
Quitar el exceso de grasa.

C7 -Controlar aceite reductor rotación (360°)

Posicionar la carretilla, con la torre alineada, sobre una superficie plana, retraer y elevar completamente el brazo telescópico y después girar la torre a la derecha +/- 60°, para acceder mejor a los puntos de llenado del reductor rotación (fig.C7); parar el motor térmico y esperar que se enfríe el aceite hidráulico.

Para controlar el nivel aceite reductor es necesario:
- Desenroscar con una llave el tapón 1 (fig.C7/2)con varilla de nivel del indic dor de nivel 3 y controlar el correcto nivel de aceite, que debe estar entre la línea de "MIN" y "MAX" (fig.C7/1).
- Si el nivel de aceite es bajo, es decir por debajo de la línea de "MIN", reabastecer con aceite por la abertura 2 (fig.C7/1) hasta que el aceite alcance el indicador de nivel 3 (fig.C7/1).

Por último volver a enroscar los tapones de reabastecimiento y nivel.

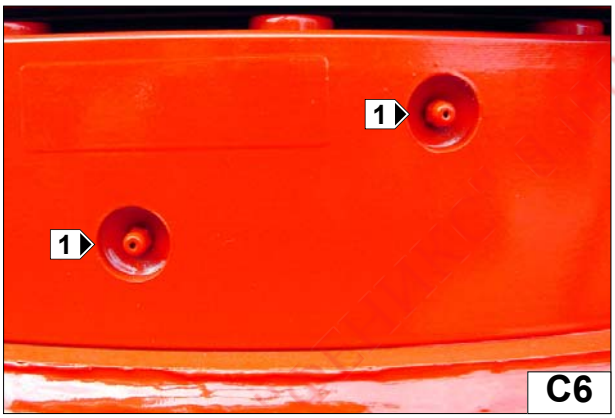

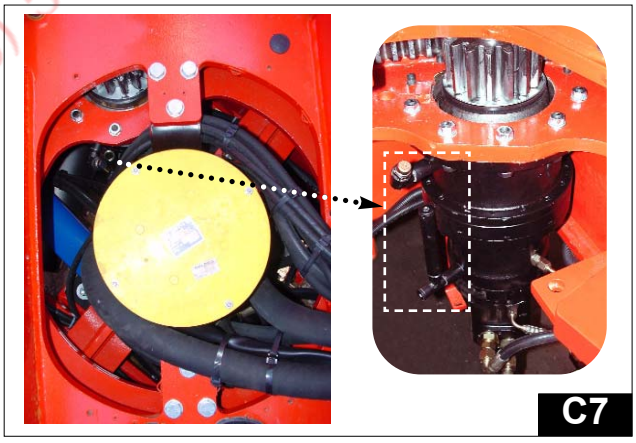

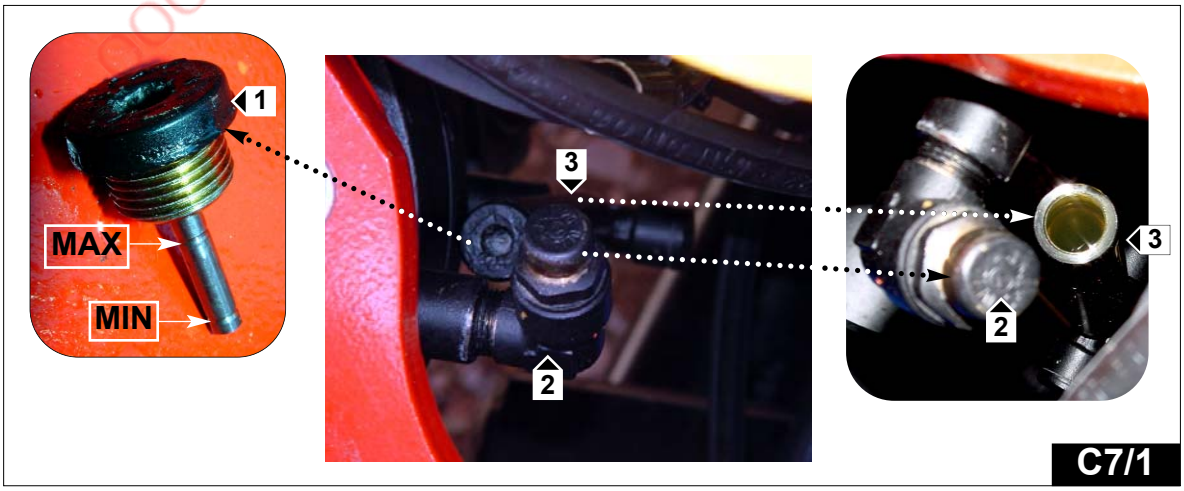

FR

C7a - Contrôler l'huile du réducteur de rotation (400°)

Placer le chariot sur une surface plane avec la tourelle alignée, rentrer et soulever entièrement le télescope et ensuite tourner la tourelle à droite de +/- 60°, pour mieux avoir accès aux points de remplissage du réducteur de rotation (fig.C7a) ; stopper le moteur thermique et attendre que l'huile hydraulique refroidisse.

Pour contrôler le niveau de l'huile du réducteur il faut :
Enlever le bouchon de niveau 2 (fig.C7a/1) l'huile doit affleurer l'orifice.
Si besoin rajouter de l'huile par l'orifice de remplissage 1 (fig.C7a/1) (voir tableau "ENTRETIEN PROGRAMME").

Pour terminer, revisser les bouchons de rajout et de niveau.

EN

C7a - Check rotation reduction gear oil (400°)

Position the lift truck, with turret aligned, on a level surface,
retract and raise telescopic boom completely, and then turn the turret to the right by +/- 60°, for better access to the rotation reduction gear filling points (Fig.C7a).
Stop the I.C. engine and wait for the hydraulic oil to cool down.

To check the oil level in the reduction unit:
Relieve the level plug 2 (fig. C7a/1).
The level is correct when the oil surfaces and flows through the port of level 2 (fig. C7a/1) add oil.
Trough the breater and flitting oil hole 1, (fig. C7a/1) if necessary, (see “Lubricant”).

Then refit the topping up and level caps.

ES

C7a - Controlar aceite reductor rotación (400°)

Posicionar la carretilla, con la torre alineada, sobre una superficie plana, retraer y elevar completamente el brazo telescópico y después girar la torre a la derecha +/- 60°, para acceder mejor a los puntos de llenado del reductor rotación (fig.C7a); parar el motor térmico y esperar que se enfríe el aceite hidráulico.

Para controlar el nivel aceite reductor es necesario:
Sacar el tapón de nivel 2 (Fig.C7a/1).
El nivel es correcto cuando el aceite aparece y sale del orificio de nivel 2 (Fig C7a/1).
Añadir aceite del orificio de admisión 1 (Fig C7a/1), si necesario (véase “TABLA PROVISIONES”).

Por último volver a enroscar los tapones de reabastecimiento y nivel.

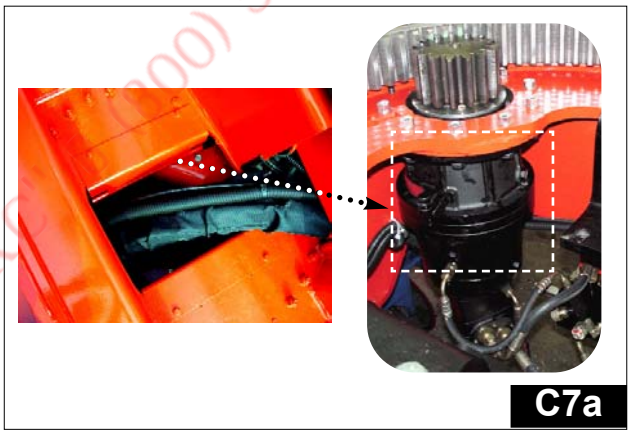
C7a

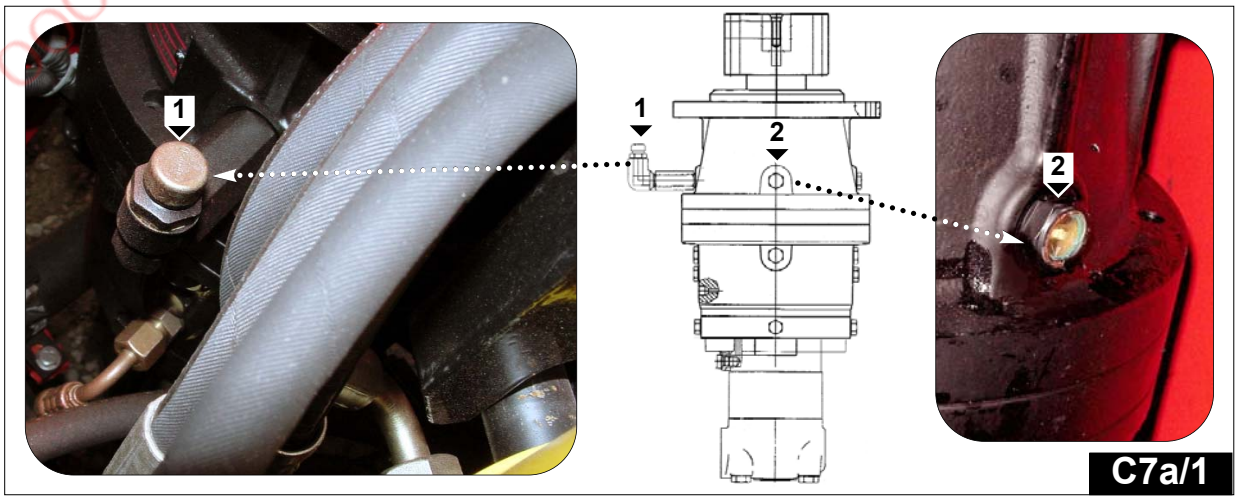

C7a/1

ООО "ФЕНИКС" (800) 550-61-49 www.phx-spb.ru

FR

C8 - Controller, nettoyer et lubrifier les chaines exterierures

Déployer entièrement le bras télescopique en position horizontale (fig. C8/1).
Nettoyer les chaînes avec un chiffon propre non pelucheux ; les examiner attentivement pour cerner toute trace d'usure (fig. C8/1A - C8/1B).
Brosser énergiquement les chaînes pour les débarrasser de tout corps étranger. Utiliser une brosse en Nylon dure et du gazole propre.
Rincer ensuite les chaînes avec un pinceau imbibé d'huile et les passer sous un jet d'air comprimé.
Lubrifier légèrement les chaînes avec un pinceau imbibé d'huile à proximité de la poulie 1 (fig.C8/2) (Voir chapitre : LUBRIFIANTS).
Enlever l'excédent d'huile avec un chiffon propre passé sur toute la longueur des chaînes.
Graisser les axes des poulies 2 (fig. C8/2) (Voir chapitre : LUBRIFIANTS).

EN

C8 - Check, clean and lubricate the outside chain

Completely extend the telescopic boom in the horizontal position (fig. C8/1).
Wipe the chains with a clean cloth which does not leave lint, then examine them carefully for any sign of wear (fig. C8/1A - C8/1B).
Brush the chain briskly to remove any dirt. Use a hard nylon brush and clean Diesel fuel. Dry them with a compressed air jet.
Lubricate the chains lightly with a brush wet with oil close to the pulleys 1 (fig. C8/2) (see Lubricants section).
Wipe the excess oil from the entire length of the chains with a clean cloth.
Grease the pins of the pulleys 2 (fig. C8/2) (see LUBRIFICANT section).

ES

C9 - Controlar, limpiar y lubrificar las cadenas externas

Extender completamente el brazo telescópico en posición horizontal (fig. C8/1).
Limpiar las cadenas con un paño limpio que no deje pelusa, después examinarlas atentamente para identificar cuaquier señal de desgaste (fig. C8/1A - C8/1B).
Cepillar enérgicamente las cadenas para retirar cualquier cuerpo extraño. Utilizar un cepillo de nylon duro y gasolina limpia.
Enjuagar después las cadenas con un pincel impregnado de aceite y enjuagarlas con un chorro de aire comprimido.
Lubrificar ligeramente las cadenas con un pincel impregnado de aceite cerca de la polea 1 (fig. C8/2) (Ver capítulo : LUBRIFICANTES).
Limpiar el exceso de aceite con un paño limpio por toda la longitud de las cadenas.
Engrasar los pernos de las poleas 2 (fig. C8/2) (Ver capítulo : LUBRIFICANTES).

www.plix-spb.ru

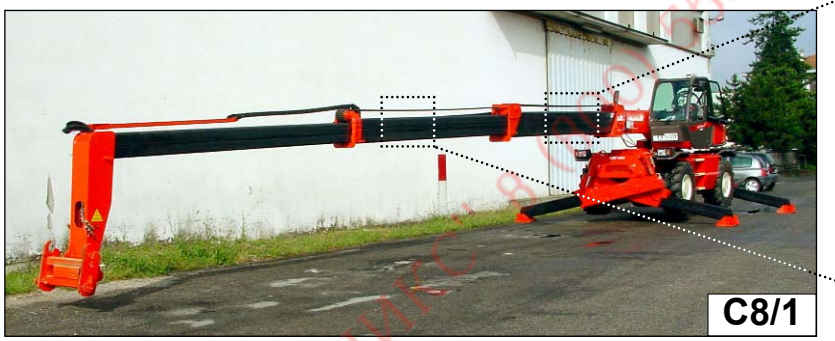
C8/1

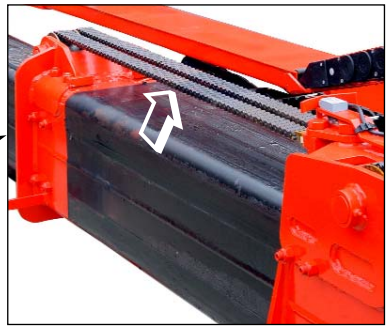

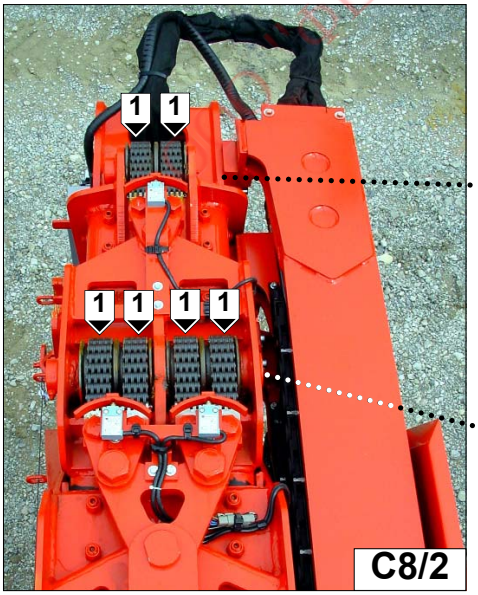

C8/2

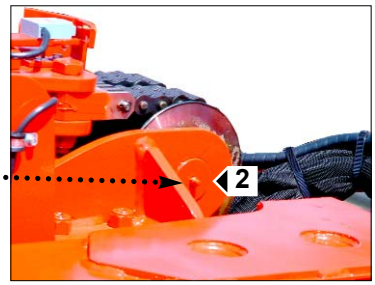

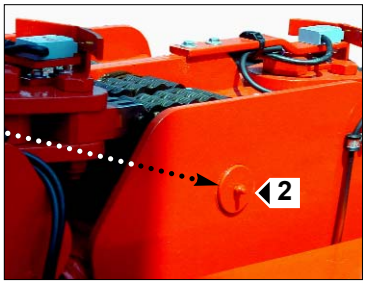

FR

Contrôler la tension des chaînes et, s'il y a lieu, les retendre à l'aide de la clé spéciale.
Positionner le chariot sur les stabilisateurs.
Déployer complètement le bras télescopique en position horizontale (fig. C8/3).
S'assurer que les chaînes sont restées sous tension (maintenir la pression sur le levier de sortie du bras pendant quelques instants).
Mesurer la distance entre le côté inférieur de la chaîne et le bras à l'aide d'un pied à coulisse ou d'une réglette (fig.C8/3A – C8/3B).
Si les valeurs obtenues sont inférieures à celles qui figurent au tableau ci-dessous, effectuer le réglage des chaînes.

Bras 1° extension

Cote minimale: H1 ≥ 80 mm
Cote maximale:H1 ≤ 100 mm

Bras 2° extension

Cote minimale: H2 ≥ 80 mm
Cote maximale:H2 ≤ 100 mm

EN

Check the tension of the upper boom-chains and if necessary correct their tension.
Completely extract the telescopic boom in the horizontal position (fig.C8/3).
Make sure that the chains are still under tension (keep the boom extension lever pushed for a few seconds).
Measure the distance between the underside of the chain and the boom with the aid of a gauge or ruler (fig.C8/3A - C8/3B).
If the values obtained are lower than those in the table below, adjust the chains tension.

Boom 1° extension

Minimum measurement: H1 ≥ 80 mm
Maximum measurement:H1 ≤ 100 mm

Boom 2° extension

Minimum measurement: H2 ≥ 80 mm
Maximum measurement:H2 ≤ 100 mm

ES

Controlar la tensión de las cadenas y eventualmente tensarlas de nuevo utilizando una llave especial :
Colocar el carro sobre estabilizadores.
Extender completamente el brazo telescópico en posición horizontal (fig. C9/3).
Asegurarse de que las cadenas estén en tensión (mantener apretada durante algunos segundos la palanca de extensión brazo).
Medir la distancia entre lado inferior cadena y brazo con la ayuda de un calibrador o regla (fig.C9/3A - C9/3B).
Si los valores resultates son inferiores a los de la tabla indicada a continuación proceder a la regulación de las cadenas.

Brazo 1° extension

Medida minima: H1 ≥ 80 mm
Medida maxima:H1 ≤ 100 mm

Brazo 2° extension

Medida minima: H2 ≥ 80 mm
Medida maxima:H2 ≤ 100 mm

ООО "ФЕНИКС" 8 (800) 550-61-49 www.pmx-spb.ru

FR

Avec la clé, procéder au réglage de la tension des chaînes en intervenant sur les tirants arrière du bras (chaînes de sortie) 4 (fig. C8/4).
S'il y a trop de jeu sur les chaînes, il se peut que le bras télescopique sorte plus qu'il ne le devrait. Vérifier alors si le détecteur de rentrée du bras 5 (fig.C8/4) est bien activé (led rouge allumée) lorsque le bras est complètement rentré.
Dans le cas contraire, équilibrer la tension des chaînes en intervenant simultanément sur les tirants avant du bras (chaînes de rentrée) 6 (fig. C8/5).

En case d'anomalie contactez votre agent regional ou votre concessionaire.

EN

Adjust the tension of the chains by using the special key on the rear tie-rods of the boom (extension chain) 4 (fig. C8/4).
If there is excessive play on the chein, the telescopic boom may be extended too far; check that when the boom is completely retracted, the boom return sensor 5 (fig. C8/4) is always activated (red led on).
Otherwise, adjust the tension of the chains, acting on the boom front tie-rods (retraction chain) 6 (fig. C8/5).

If the anomaly continues, consult your agent or dealer.

ES

Proceder a la regulación de la tensión de las cadenas actuando con la llave correspondiente sobre los tirantes traseros del brazo (cadenas de extensión) 4 (fig. C8/4).
Si el juego en las cadenas es excesivo puede ocurrir que el brazo telescópico sobresalga más de lo debido, comprobar que el sensor de retroceso brazo 5 (fig. C8/4) con el brazo completamente retrocedido, esté siempre activado (led rojo encendido).
En caso contrario equilibrar la tensión de las cadenas actuando contemporáneamente también sobre los tirantes delanteros del brazo (cadenas de retroceso) 6 (fig. C8/5).

En caso de anomalia, consultar consu agente o concesionario.

www.plix-spb.ru

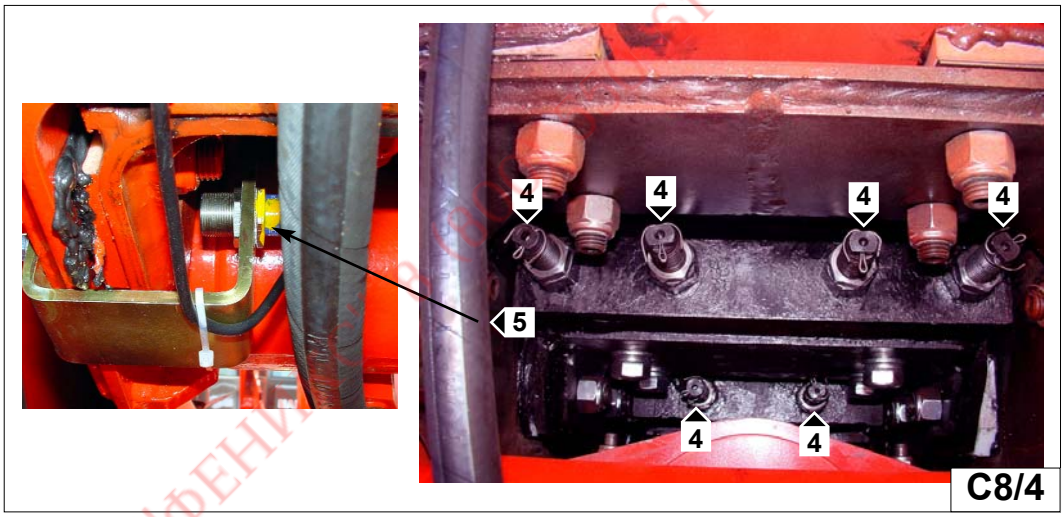

C8/4

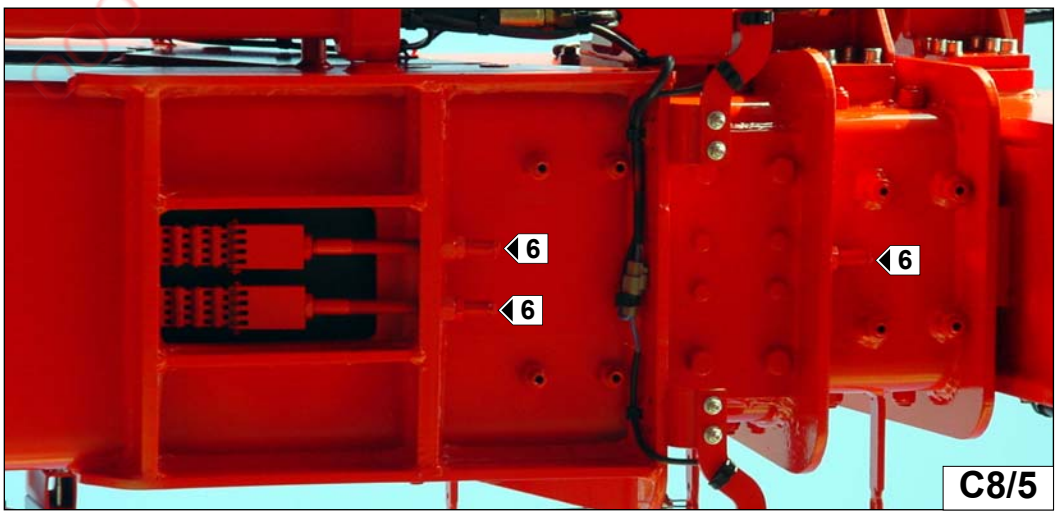

C8/5

FR

C9 - Contrôler le serrage des vis de fixa tion couronne

Placer le chariot sur un sol horizontal avec moteur thermique arreté.
Effectuer un contrôle visuel du serrage vis de la couronne de rotation au chassis 1(fig.C9) et à la tourelle 2 (fig.C9).
S'il y a des anomalies consultez votre agent ou concessionnaire.

C10 - Contrôler le serrage des vis de fixa tion du réducteur de rotation

Placer le chariot sur un sol horizontal avec moteur
thermique arreté et la fléche téléscopique complètement levée.
Effectuer un contrôle visuel du serrage vis de reducteur de rotation au chassis 3(fig.C10).
S'il y a des anomalies consultez votre agent ou concessionnaire.

C11 - Nettoyer et graisser les graisseurs de porte de cabine

Nettoyer les graisseurs 1 (Fig.C11)
Graisser avec de la graisse (voir chapitre: ENTRETIEN PROGRAMME).
Enlever le surplus de graisse.

EN

C9 - Check fixing screws of rotation bearing

Place the truck on a horizontal surface and turn the engine off.
Visually check the fixing screws of the bearing to the frame 1 (fig. C9) and to the turret 2 (fig. C9).
In the case that irregularities are seen consult your AGENT OR DEALER.

C10 - Check fixing screws rotation reducer

Place the truck on a horizontal surface with off engine and the telescopic boom completly lifted .
Effectuate a visible checking of the fixing screw of the rotation reducer at frame 3 (fig. C10).
In the case that irregularities are seen consult your AGENT OR DEALER.

C11 - Clean and grease the cab door pivots lubricators

Clean lubricators 1 (fig. C11).
Lubricate with grease (“LUBRICANT” chart). Remove any excess grease.

ES

C9 - Control del ajuste del travesano de rotacion

Posicionar el carro sobre una superficie horizontal con el motor apagado.
Efectuar un control visual de la fijación de los tornillos del travesaño de rotación al bastidor 1 (fig.C9) y a la torre 2 (fig.C9).
En caso que se observen anomalías, consultar al agente o al concesionario de confianza.

C10 - Control apretamiento tornillos de fijacion reductor rotacion

Posicionar la carretilla sobre una superficie horizontal con el motor parado y el aguilón telescópico completamente arriba.
Efectuar un control visivo de la fijación de los tornillos del reductor de rotación al bastidor 3 (fig.C10).
Si acaso hay anomalías consultad vuestro agente o concesionario.

C11 - Limpiar y engrasar los engrasadores dela puerta de la cabina

Limpiar los engrasadores 1 (fig.C11).
Lubricar con grasa ("TABLA DE REAPROVISIONAMIENTOS").
Quitar el exceso de grasa.

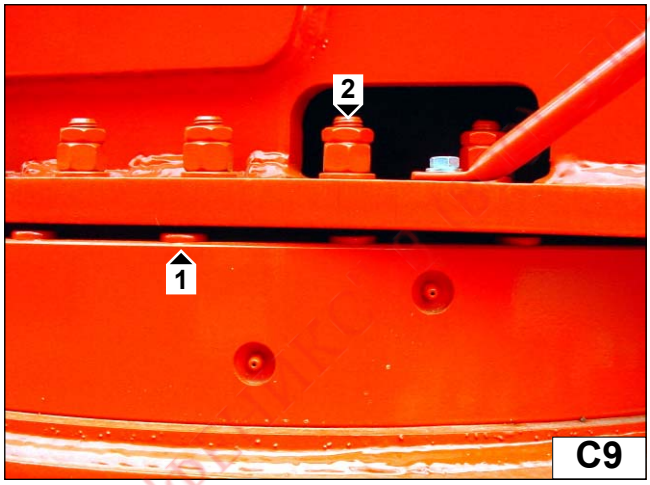

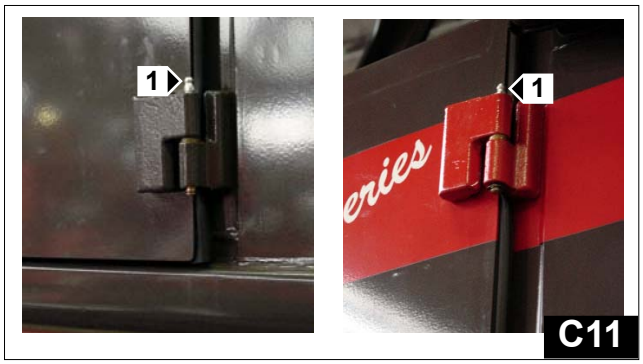

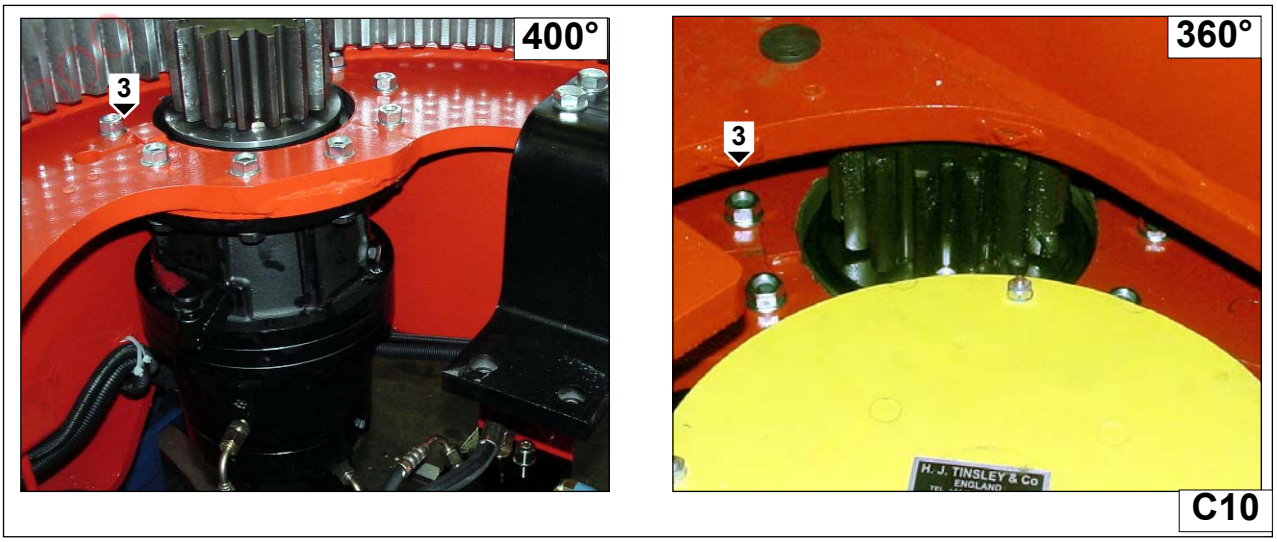

FR

D - TOUTES LES 500 HEURES DE MARCHE

D1 - Remplacer la cartouche du filtre a air sec

L'air utilisé pour la combustion du combustible est purifié par un filtre à air sec.
Il est très important de ne jamais utiliser le chariot avec une cartouche démontée ou endommagée ,ou couvercle 2 enlevé (fig.D1/1).
Desserrer l'ecrou 3 (fig.D1/2) dégager et jeter la cartouche filtrante 4 (fig.D1/2).
Remplacer le joint de l'écrou 3 par un neuf (livré avec la cartouche).
Nettoyer l'intérieur du filtre avec un chiffon humide, propre et non pelucheux.

Ne pas utiliser l'air comprimé pour nettoyer l'intérieur du support de filtre.
Remonter ensuite une cartouche neuve et le couvercle.

Monter une nouvelle cartouche avec les mêmes characteristiques voir (ELEMENTS FILTRANTS ET COURROIES) à la place de celle enlevée, la fixer avec l'ecrou 3 (fig.D1/2).
Remonter le couvercle 2 (fig.D1/l) avec la valve vers le bas et le bloquer avec l'ecrou 1 (fig.D1/l).

D2 - Remplacer la cartouche du filtre a combustible

Nettoyer soigneusement l'extérieur du filtre ainsi que son support, pour empêcher la poussière de pénétrer dans le système.
Dévisser la vis de retenue 1 (Fig.D2) à l'extrémité du filtre pour vider l'eau et le carburant.
Déposer le filtre 2 et ensuite la cartouche 3 de son emplacement en la tournant dans le sens contraire des aiguilles d'une montre.
Monter l'élément filtrant neuf 3, en le mettant dans son emplacement et le tourner de 90° dans le sens des aiguilles d'une montre. Visser le filtre 2 et la cartouche 3 en les mettant en contact avec la tête 4 et ensuite les tourner encore d'un 1/2 tour.

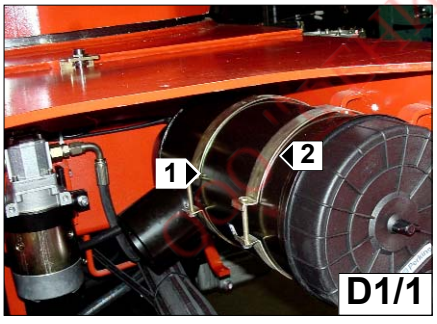

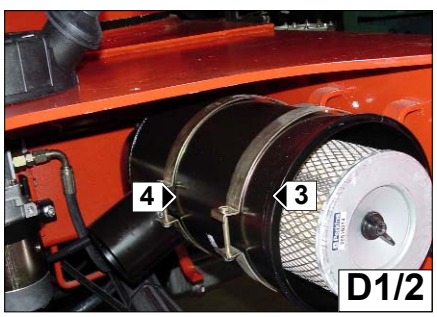

EN

D - EVERY 500 HOURS SERVICE

D1 - Replace the air filter cartridge

The air used to burn the fuel is purified by a dry air filter. The lift truck should never ever be used if the air filter has been removed or is damaged.
Slacken nut 1 (fig. D1/1), remove cover 2 (fig. D1/1).
Now unscrew nut 3 (fig. D1/2) that fixes filtering cartridge 4 (fig. D1/2), remove this latter and discard.
Clean the inside part of the filter with a damp, clean lint-free cloth.

Never ever use compressed air!

Fit a new cartridge in place of the old one (see "SCHEDULE MAINTENANCE") and fix it with wing nut 3 (fig. D1/2).
Replace cover 2 (fig. D1/1) with the valve pointing downwards and lock it in place with nut 1 (fig. D1/1).

D2 - Replace the fuel filter cartridge

Carefully clean the outside part of the filter and bracket to prevent dust from penetrating the system.
Slacken outlet 1 (fig. D2) at the end of the filter and drain off the water and fuel, collecting this in a receptacle.
Remove filter 2 and then cartridge 3 from its seat by turning it clockwise.
Fit the new filter element 3, inserting it in its seat and turning it through 90° clockwise. Fit filter 2 and cartridge 3 till they make contact with head 4, and then rotate through another half-turn.

ES

D - CADA 500 HORAS DE MARCHA

D1 - Sustitucion del cartucho del filtro de aire

El aire que se utiliza para la combustión del combustible es purificado mediante un filtro por aire seco; es muy importante no utilizar nunca el carro elevador con un filtro de aire desmontado o dañado.
Aflojar la tuerca 1 (fig.D1/1), quitar la tapa 2 (fig.D1/1).
Luego, aflojar la tuerca 3 (fig.D1/2) que fija el cartucho filtrante 4 (fig.D/2), quitar este último y eliminarlo.
Limpiar el interior del filtro con un paño húmedo, limpio y que no deje residuos.

No lavar nunca un cartucho del filtro de aire.

Montar un cartucho nuevo de iguales características (ver "TABLA ELEMENTOS FILTRANTES Y CORREAS") en lugar del viejo, fijarlo con la tuerca mariposa 3 (fig.D1/2). Poner la tapa 2 (fig.D1/l) con la válvula hacia abajo y bloquearlo con la tuerca 1 (fig.D1/l).

D2 - Sustitucion del cartucho del filtro de combustible

Limpiar cuidadosamente el exterior del filtro y del soporte para impedir la entrada de polvo en el sistema.
Aflojar el dispositivo de descarga 1 (fig.D2) en la extremidad del filtro y descargar el agua y el combustible dentro de un contenedor.
Desmontar el filtro 2 y luego, el cartucho 3 de su alojamiento girándolo en sentido contrario a las agujas del reloj.
Montar el nuevo elemento filtrante 3, introduciéndolo en su alojamiento y girarlo 90° en el sentido de las agujas del reloj. Enroscar el filtro 2 y el cartucho 3 hasta que entren en contacto con la cabeza 4, luego, girar 1/2 vuelta más.

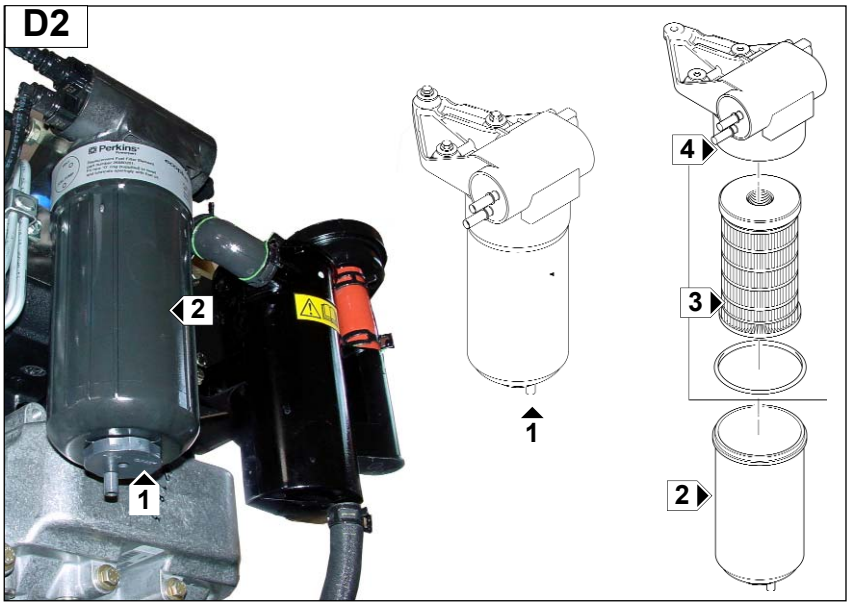

ООО "МКС" (812) 550-61-49 www.phx.spb.ru

FR

D3 - Remplacer le filtre a huile transmission

Démonter et jeter le filtre à huile transmission 1 (fig.D3).
Nettoyer soigneusement la tête du filtre avec un chiffon propre non pelucheux.
Huiler légèrement le joint neuf et le monter sur le filtre.
Remplir le filtre à huile transmission neuf avec de l'huile neuve (voir "ENTRETIEN PROGRAMME")
Remonter le filtre en s'assurant du bon positionnement du joint qui a été lubrifié d'avance et serrer.
Il est necessaire du faire tourner le démarreur 5 fois et la pendant 4/5 seconds sans demarrer le moteur thermique.
Demarrer le chariot, laisser tourner pendant une minute au ralenti et vérifier les fuites éventuelles.

D4 - Remplacer la cartouche filtre a huile hydraulique (retour)

Desserrer les 4 vis de fixation du couvercle 1 ,(fig.D4). Enlever la cartouche et la remplacer avec une nouvelle qui a les mémes caratcteristique, voir “tableau éléments filtrants et courroies.”

Avant de remonter le couvercle du filtre 1 (fig.D4) vérifier le bon positionnement de la cartouche.

D5 - Remplacer la cartouche du reniflard du reservoir hydraulique et transmission

Dévisser le reniflard 1 (fig.D5) sur le réservoir huile et le remplacer.

EN

D3 - Replace the transmission oil filter

Using a suitable wrench, remove transmission oil filter 1 (fig. D3) and discard it together with the seal.
Clean the filter bracket with a clean lint-free cloth.
Fill the new filter with oil (see “LUBRICANT” chart), then fit it in place by hand, checking that the seal (which will have been previously lubricated) has been correctly positioned.
Start the truck and check that there are no leaks.

D4 - Replace the hydraulic oil filter cartridge

Slacken the 4 screws that fix the cover of filter 1 (fig. D4), remove the old cartridge and replace it with a new one see ("SCHEDULE MAINTENNCE").

Before fitting the cover of filter 1 back on (fig. D4), check that the cartridge has been correctly installed.

D5 - Replace the hydraulic and transmission oil vent

Unscrew vent 1 (fig. D5) on the oil tank and replace it with a new one see ("SCHEDULE MAINTENNCE").

Screw on the new vent by hand.

ES

D3 - Sustitucion del filtro de aceite de la transmision

Con una llave a collar, desmontar el filtro de aceite de la transmisión 1 (fig.D3) y eliminarlo junto con la guarnición.
Limpiar el soporte del filtro con un paño limpio y que no deje pelusas.
Rellenar el filtro nuevo de iguales características (ver "TABLA ELEMENTOS FILTRANTES Y CORREAS") con aceite (ver "TABLA REAPROVISIONAMIENTOS") luego, montar usando sólo las manos, cuidando de posicionar bien la guarnición precedentemente lubricada.
Arrancar el carro y controlar que no haya pérdidas.

D4 - Sustitucion del cartucho del filtro de aceite hidraulico (descarga)

Aflojar los 4 tornillos de fijación de la tapa del filtro 1 (fig.D4), quitar el cartucho usado y sustituirlo con uno nuevo de características iguales (ver "TABLA ELEMENTOS FILTRANTES Y CORREAS".

Antes de ajustar la tapa del filtro 1 (fig.D4), controlar que el cartucho esté bien montado.

D5 - Sustitucion del respiradero del tanque de aceite hidraulico y transmision

Aflojar el respiradero 1 (fig.D5) en el tanque de aceite y sustituirlo con uno nuevo de características iguales (ver "TABLA ELEMENTOS FILTRANTES Y CORREAS").
Montar el respiradero nuevo ajustándolo a mano.

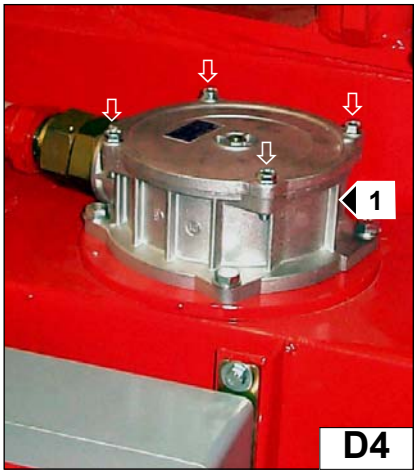

ООО "ТЕХНИКС" 8 (800) 550-61-49 www.pnx-spb.ru

FR

D6 - Remplacer le filtre à huile sur le refoulement du circuit principal

Le filtre 1 (fig.D6/1) est muni d'un indicateur 6 (fig.D6/1) de colmatage qui indique "rouge" quand la cartouche du filtre à huile 4 (fig.D6/4) est colmatée.

La cartouche 4 (fig.D6/4) se trouve à l'intérieur
du filtre 1 (D6/1) et pour la remplacer il faut :
-Dévisser le corps du filtre 2 (fig.D6/2) avec une clé et le déMonter (fig.D6/3) de la tête du filtre 5 (fig.D6/4).
- Extraire la cartouche 4 (fig.D6/4) de la tête du filtre 5 (fig.D6/4) et la remplacer par une neuve D6/5.
- Enfin revisser bien le corps du filtre 2 (fig.D6/2) sur la tête 5 (fig.D6/4) et démarrer le chariot et contrôler qu'il n'y a pas de fuites. (Contrôler régulièrement l'efficacité du filtre à travers l'indicateur 6 fig.D6/1).

EN

D6 - Replace main circuit delivery filter

Filter 1 (Fig.D6/1) is provided with a clogging indicator 6 (Fig.D6/1) which turns "red" when the oil filter cartridge 4 (Fig.D6/4) is blocked.

Cartridge 4 (Fig.D6/4) is located inside filter 1 (D6/1). To replace it, proceed as follows:
-Unscrew filter body 2 (Fig.D6/2) using a spanner and remove it 3 (Fig.D6/3) from filter head 5 (Fig.D6/4).
-Remove cartridge 4 (Fig.D6/4) from filter head 5 (Fig.D6/4) and replace with a new D6/5 one.
-Now fit filter body 2 (Fig.D6/2) back on to head 5 (Fig.D6/4) and start up the truck to check for leakage. (Check filter efficienc periodically by means of indicator 6 Fig.D6/1).

ES

D6 - Sustituir filtro en envío circuito principal

El filtro 1 (fig.D6/1) posee un indicador 6 (fig.D6/1) de obstrucción que indica "rojo" cuando el cartucho filtro aceite 4 (fig.D6/4) está tapado.

El cartucho 4 (fig.D6/4) se halla al interno del filtro 1 (D6/1) y para cambiarlo es necesario:
-Desenroscar el cuerpo filtro 2 (fig.D6/2) con una llave y desmontarlo (fig.D6/3) por la extremidad superior del filtro 5 (fig.D6/4).
-Extraer el cartucho 4 (fig.D6/4) por la extremidad superior del filtro 5 (fig.D6/4) y cambiarlo con uno nuevo D6/5.
-Por último volver a enroscar bien el cuerpo filtro 2 (fig.D6/2) en la extremidad superior 5 (fig.D6/4) y arrancar la carretilla controlando que no se presenten pérdidas (Controlar perió dicamente la eficacia del filtro mediante el indicador 6 fig.D6/1).

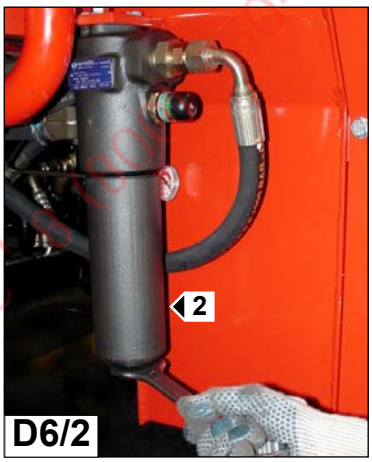

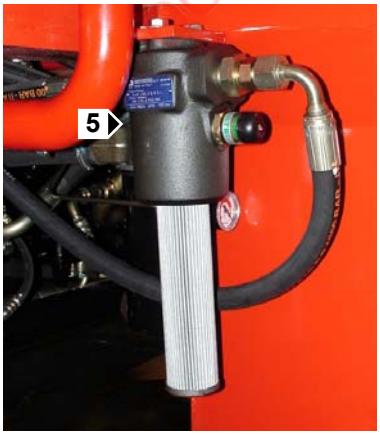

FR

D7 - Vidanger l'huile moteur et remplacer le filtre à huile du moteur

Placer le chariot sur une surface plane, faire tourner le moteur au ralenti pendant quelques minutes et ensuite le stopper.

Démonter le carter "1" de protection du moteur.

Placer un récipient sous le bouchon de vidange du carter d'huile moteur 2 (fig. D7/1); dévisser le bouchon 2 et ensuite l'enlever.
Dévisser aussi le bouchon de remplissage 3 (fig.D7/2) pour faciliter la vidange.

Remplacement du filtre.
Dévisser et enlever le filtre à huile 3 (fig.D7/3) puis le jeter avec son joint.
Nettoyer le raccord du filtre avec un chiffon propre.
Lubrifier légèrement le nouveau joint et monter un filtreneuf ayant les mêmes caractéristiques voir ("TABLEAU ELEMENTS FILTRANTS ET COURROIES").

Serrer de nouveau le filtre à huile 3 en exerçant simplement une pression avec la mainet le bloquer en tournant d'un quart de tour.

Remplissage de l'huile
Remettre et serrer le bouchon de vidange 1 (fig. D7/1).
Faire le plein avec de l'huile (voir:"ENTRETIEN PROGRAMME") par l'orifice de remplissage 4 (fig.D72).
Attendre quelques minutes pour permettre à l'huile de s'écouler dans le carter.
Démarrer le moteur et le laisser tourner quelques minutes.
Contrôler les fuites éventuelles au bouchon de vidange et filtre à huile.
Arrêter le moteur, attendre quelques minutes et contrôler le niveau à l'aide de la jauge 5 (fig D7/4).
Refaire le niveau si besoin.

EN

D7 - Replace engine oil and engine oil filter

Position the lift truck on level ground, allow the engine to idle for a few minutes and then switch it off.

Demount engine guard "1".

Place a container under the drain plug of the engine oil sump 2 (Fig. D7/1). Unscrew plug 2 and remove it.
Then unscrew fill plug 3 (Fig.D7/2) to facilitate emptying.

Replacing filter.
Unscrew and remove oil filter 3 (Fig.D7/3) then discard it with its relative seal.
Clean the filter connector with a clean cloth.
Lightly lubricate the new seal and fit a new filter with the same specifications see ("FILTER ELEMENTS AND BELTS TABLE").

Tighten the new oil filter 3 by exerting slight pressure by hand and lock it by turning it through a quarter of a turn.

Filling the crankcase. Refit and tighten drain plug 1 (fig. D7/1).
Fill up with oil (see “LUBRICANT” chart) through fill hole 4 (fig. D7/2).
Wait a few minutes to allow the oil to flow into the crankcase.
Start the engine and allow it to idle for a few minutes.
Check that there are no leaks from the drain hole or oil filter.
Stop the engine, wait a few minutes and then check the level using the relative dipstick 5 (fig. D7/4).
Top up if necessary.

ES

D7 - Sustituir el aceite motor y sustituir el filtro aceite motor

Posicionar la carretilla sobre una superficie plana, hacer girar al mínimo el motor algunos minutos y después pararlo.

Desmontar el cárter de protección motor "1".

Colocar un recipiente bajo el tapón de vaciado cárter aceite motor 2 (fig. D7/1); desenroscar el tapón 2 y después quitarlo.
Además desenroscar el tapón de llenado 3 (fig.D7/2) para facilitar el vaciado.

Sustitución del filtro.
Desenroscar y quitar el filtro del aceite 3 (fig.D7/3) después eliminarlo con la respectiva junta.
Lubricar levemente la nueva junta y montar un nuevo filtro con idénticas características, ver ("TABLA ELEMENTOS FILTRANTES Y CORREAS").

Ajustar el nuevo filtro del aceite 3 presionando manualmente y bloquearlo girándolo un cuarto de giro.

Rellenado del cárter motor
Colocar y ajustar el tapón de vaciado 1 (fig.D7/1).
Rellenar totalmente con aceite (ver "TABLA REAPROVISIONAMIENTOS") a través del agujero de rellenado 4 (fig.D7/2).
Esperar algunos minutos para permitir que el aceite fluya en el cárter.
Arrancar el motor y dejarlo regular por algunos minutos.
Verificar que no haya pérdidas cerca del agujero de vaciado y del filtro de aceite.
Detener el motor, esperar algunos minutos y controlar el nivel con la varilla 5 (fig D7/4).
Rellenar, si es necesario.

D7

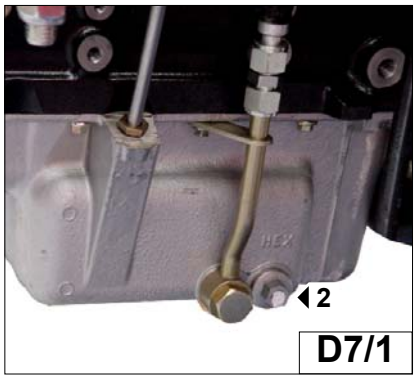

D7/1

D7/2

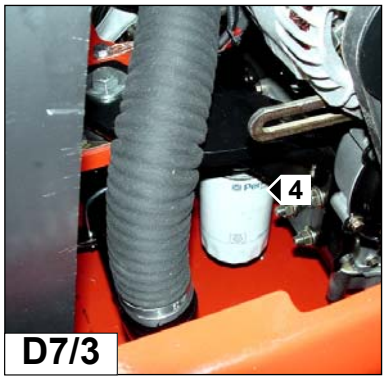

D7/3

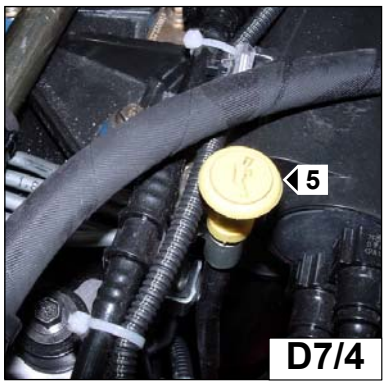

D7/4

FR

E - TOUTES LES 1000 HEURES DE MARCHE

E1 - Vidanger et remplacer l'huile hydraulique

Placer le chariot sur un sol horizontal moteur thermique arrêté
Déposer un bac sous le bouchon de vidange 1 (fig. E1/1.) et le dévisser.
Enlever le bouchon de remplissage 2 (fig.E1/2) pour assurer une bonne vidange.
Lorsque le bac sera vidangé démonter le filtre de l'huile hydraulique en enlevant les 4 vis de fixation 4 (fig.E1/3) pour accéder à la crepine.

E2 - Remplacer la cartouche d'aspiration hydraulique

Démonter et enlever la cartouche d'aspiration située au fond du réservoir et la remplacer par une neuve.

Remplissage de l'huile

Remettre et serrer le bouchon de vidange 1 (fig.E1/1).
Faire le plein avec de l'huile (voir chapitre "ENTRETIEN PROGRAMME") par l'orifice de remplissage 5 (fig.E1/2) jusqu'à ce que le niveau de l'huile soit apparant au milieu de l'indicateur de niveau 6 (Fig.E1/4)
Remettre le bouchon de remplissage 2 (fig.E1/2) et contrôler les fuites éventuelles au bouchon de vidange.

EN

E - EVERY 1000 HOURS SERVICE

E1 - Change the hydraulic and transmission oil

Before proceeding with these operations, check that the truck is standing on a perfectly horizontal surface and that the engine is off.
Place a receptable under drain plug 1 (fig. E1/1).
Remove the plug and allow the oil to flow out.
Remove fill plug 2 (fig. E1/2) to speed up the operation.
When the tank is empty, remove the hydraulic oil filter by unscrewing the four fixing screws 4 (fig.E1/3) for access to the suction cartridge.

E2 - Replacing the hydraulic oil cartridge

Unscrew the cartridge from the bottom of the tank, replace with a new one.
Filling the tank
Refit and tighten drain plug 1 (fig. E1/1).
Fill the tank with oil (see "LUBRICANT" chart) through fill hole 5 (fig. E1/2) until the oil level reaches between the lower and upper marks of level gauge 6 (fig. E1/4).
Check for any leaks from the drain hole.
Refit tank plug 2 (fig. E1/2).

ES

E - CADA 1000 HORAS DE MARCHA

E1 - Cambio del aceite hidraulico y de la transmision

Antes de efectuar estas oepraciones, asegurarse que el carro esté sobre una superficie horizontal y que el motor esté apagado.
Poner un recipiente bajo el tapón de vaciado 1 (fig. E1/1).
Quitar el tapón y dejar fluir el aceite.
Para aumentar la rapidez del vaciado, quitar el tapón de rellenado 2 (fig.E1/2).
Cuando el tanque se vacíe, desmontar el filtro de aceite hidráulico quitando los cuatro tornillos de fijación 4 (fig.E1/3) al tanque para acceder a la roseta de la bomba de succión.

E2 -Cambio del cartucho filtro de aceite hidráulico en aspiración (roseta de la bomba de succión)

Aflojar la roseta situada en el fondo del tanque y sustituirla con una de características iguales (ver "TABLA ELEMENTOS FILTRANTES Y CORREAS").

Rellenado del tanque.

Colocar y ajustar el tapón de vaciado 1 (fig.E1/1).
Rellenar el tanque de aceite (ver "TABLA REAPROVISIONAMIENTOS") a través del agujero de rellenado 5 (fig.E1/2) hasta que el nivel de aceite esté a la misma distancia de los signos de referencia superior e inferior del indicador de nivel 6 (fig.E1/4).
Controlar eventuales pérdidas del agujero de vaciado.
Poner el tapón de cierre del tanque 2 (fig.E1/2).

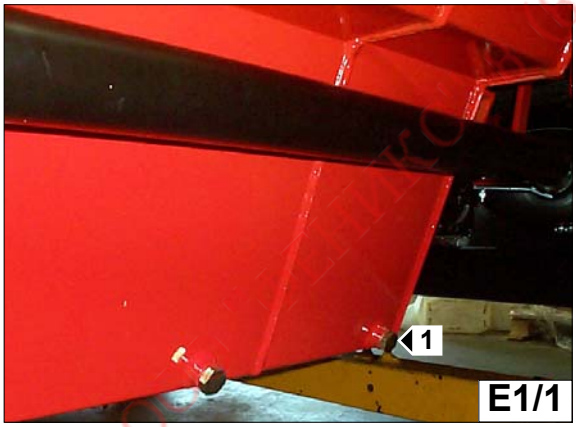

E1/1

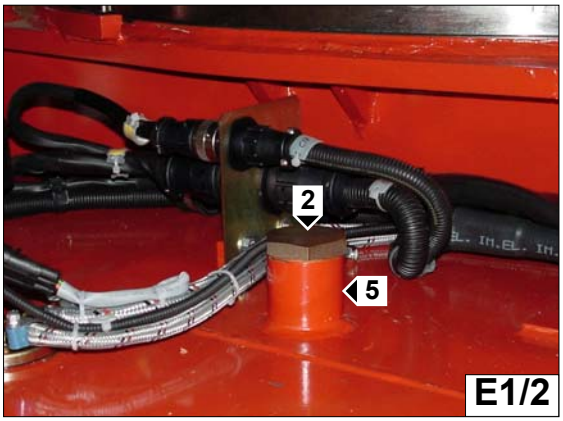

E1/2

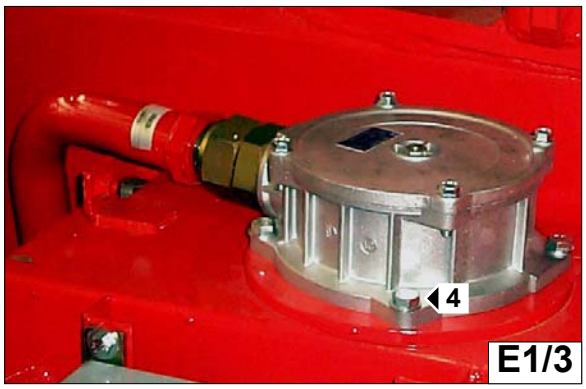

E1/3

E1/4

www.phx-spb.ru

FR

E3 - Vidanger et remplacer l'huile du differentiel del'essieu avant et arriere.

Placer le chariot sur un sol horizontal moteur thermique arreté et l'huile différentiel encore chaude.

Vidanger l'huile différentiel essieu avant.
Déposer un bac sous les bouchons de vidange 2(fig.E3)et les dévisser.
Enlever le bouchon de niveau 3 (fig.E3) et le bouchon de remplissage 1 (fig.E3) pour assurer une bonne vidange.
Remettre et serrer les bouchons de vidange 2 (fig.E3).
Faire le plein avec de l'huile (voir chapitre ENTRETIEN PROGRAMME) par l'orifice de remplissage 1 (figE3).
Le niveau est correct lorsque l'huile affleure l'orifice de niveau 3 (fig.E3).
Contrôler les fuites éventuelles aux bouchons de vidange.
Remettre et serrer le bouchon de niveau 3 (fig.E3) et le bouchon de remplissage 1 (Fig. E3).
Effectuer la même opération sur le différentiel essieu arrière.

EN

E3 - Change the oil in the front and rear axle differential

Put the truck on a horizontal surface with the engine off and the differential oil still warm.
Drain the oil from the front axle differential.
Place a can under drain plugs 1 (fig. E3) and allow the oil to drain out.
Remove level plug 2 (fig. E3) and fill plug 3 (fig. E3) to ensure that all oil drains out.
Refit and tighten plugs 1 (fig. E3).
Fill with oil (see "LUBRICANT" chart) through fill hole 3 (fig. E3).
The level is correct when the oil reaches the top of level hole 2 (fig. E3).
Check for any leaks from the drain plugs.
Refit and tighten level plug 2 (fig. E3) and fill plug 3 (Fig. E3).
Repeat these operations for the rear axle.

ES

E3 - Sustituir el aceite del diferencial del eje anterior y posterior

Posicionar el carro sobre una superficie horizontal, con el motor detenido y el aceite del diferencial todavía caliente.

Vaciar el aceite del diferencial del eje anterior.
Poner un recipiente bajo los tapones de vaciado 2(fig.E3) y dejar fluir el aceite.
Quitar el tapón de nivel 3 (fig.E3) y el tapón de rellenado 1 (fig.F3) para asegurar un vaciado completo.
Colocar y ajustar los tapones 1 (fig.E3).
Llenar de aceite (ver "TABLA REAPROVISIONAMIENTOS") a través del agujero de rellenado 1 (fig.E3).
El nivel es correcto cuando el aceite fluye por el agujero de nivel 3 (fig.E3).
Controlar eventuales pérdidas de los tapones de vaciado.
Poner y apretar el tapón de nivel 3 (fig.E3) y el tapón de rellenado 1 (Fig. E3).
Efectuar la misma operación para el diferencial del eje posterior.

E4 - Vidanger l'huile du réducteur des roues avant et arrière

Placer le chariot sur une surface plane, avec le moteur arrêté et l'huile des réducteurs encore chaude.
S'assurer que le bouchon de vidange et de niveau 1 (fig.E4) est orienté vers le bas A pour faciliter l'écoulement de l'huile.
Placer un récipient 2 (fig.E4) sous le bouchon de vidange et le dévisser.
Laisser l'huile s'écouler totalement.
Placer l'orifice de sortie dans la position horizontale B, pou pouvoir contrôler successivement le niveau de l'huile.
Mettre l'huile 3 (fig.E4)
(voir "LUBRIFIANTS") à travers l'orifice de niveau 1 (fig. E4). Le niveau est correct quand l'huile affleure de l'orifice 1 (fig.E4).
Remettre le bouchon de vidange 1 (fig.E4) et le serrer.
Répéter cette opération pour claque réducteur.

E4 - Changing oil in front and rear wheel final drives

Position the truck on level ground, with the engine off and the oil in the final drives still hot.
Make sure the drain and level plug 1 (Fig.E4) is pointing downwards A to facilitate oil flow.
Place a container 2 (Fig.E4) under the drain plug and unscrew it. Drain out all the oil.
Turn the outlet hole to horizontal position B, to check the oil level subsequently.
Pour oil 3 (Fig.E4) (see "LUBRICANTS") through level hole 1 (Fig. E4). The level is correct when the oil reaches the top of hole 1 (Fig.E4).
Refit drain plug 1 (Fig.E4) and tighten it.
Repeat the operation for all the final drives.

E4 - Sustituir el aceite del reductor de las ruedas anteriores y posteriores

Posicionar el carro sobre una superficie plana, con el motor detenido y el aceite de los reductores todavía caliente.
Vaciar cada reductor de las ruedas anteriores.
Poner el tapón de vaciado y nivel 1 (fig.E4) en posición A (hacia abajo).
Colocar un recipiente bajo el tapón de vaciado y aflojar este último.
Dejar fluir todo el aceite.
Colocar el agujero de salida en posición B (horizontal), es decir, en posición de nivel.
Llenar completamente con aceite (ver "TABLA REAPROVISIONAMIENTOS") a través del agujero de nivel 1 (fig. E4).
El nivel es correcto cuando el aceite fluye por el agujero 1 (fig.E4).
Poner el tapón de vaciado 1 (fig.E4) y ajustarlo.
Repetir la operación para cada reductor de las ruedas posteriores.

ООО "ФЕНИКС" 8 (800) 550-61-49 www.p-x.ru

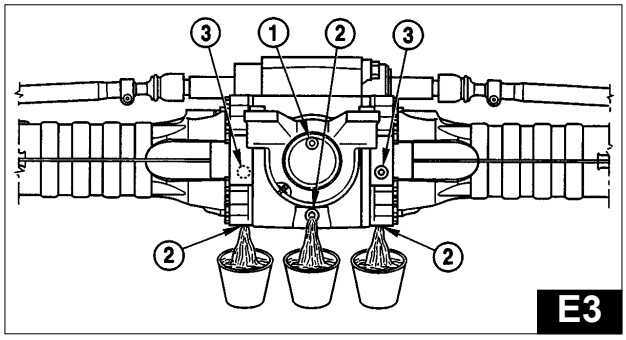

E3

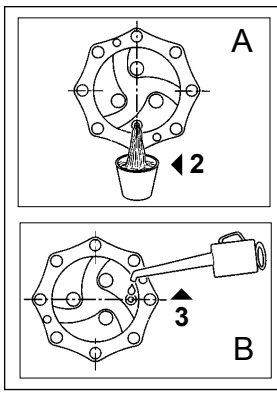

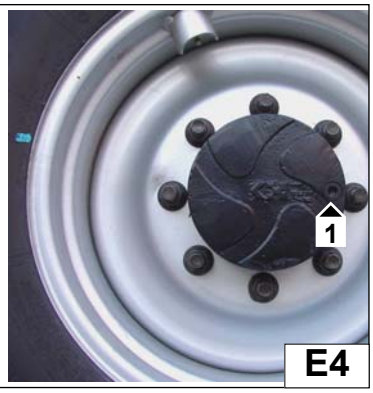

E4

FR

E5 - Vidanger et remplacer l'huile boite transfert essieu avant.

Placer le chariot sur un sol horizontal moteur thermique arrêté et l'huile de la boite transfert encore chaude.
Déposer un bac sous le bouchon de vidange 1 (Fig.E5) enlever le bouchon et laisser s'écouler l'huile
Enlever le bouchon de niveau et de remplissage 2 (Fig.E5) pour assurer une bonne vidange.
Remettre et serrer le bouchon de vidange 1 (fig.E5).
Faire le plein avec de l'huile (voir chapitre :"ENTRETIEN PROGRAMME") par l'orifice de remplissage 2 (fig.E5).
Le niveau est correct lorsque l'huile affleure l'orifice.
Remettre et serrer le bouchon de niveau et de remplissage 2 (fig.E4).
Contrôler les fuites éventuelles au bouchon de vidange.

E6 - Remplacement de la cartoucge de securite du filtre a l'air

Déposer la cartouche du filtre a l'air (voir chapitre: D1).
Enlever la cartouche de sécurité du filtre a l'air "1" (fig. E6) et la remplacer par une neuve.
Remonter l'ensemble (voir chapitre: D1).

EN

E5 - Change the oil in the front axle reduction gear

Set the truck on a horizontal surface with the engine off and the oil in the reduction gear still hot. Place a receptacle under drain plug 1 (fig. E5). Remove plug 1 and allow the oil to drain out.
Remove fill and level plug 1 (fig. E5) to ensure that all oil has drained out. Refit and tighten plug 1 (fig. E5). Fill with oil (see "LUBRICANT" chart) through fill and level plug 1 (fig. E5). The level is correct when flush with the top of the hole.
Refit and tighten fill and level plug 1 (fig. E4).
Check for any leaks from the drain plug.

E6 - Change the air filter safety cartridge

Remove the air filter cartridge (see chapter: D1).
Remove the air filter safety cartridge "1" (fig. E6) and replace it with a new one.
Reassamble the kit (see chapter: D1).

ES

E5 - Cambio de aceite del reductor 2 velocidad en puente anterior

Posicionar el carro sobre una superficie horizontal, con el motor detenido y el aceite del reductor todavía caliente.
Poner un recipiente bajo el tapón de vaciado 1(fig.E5).
Quitar el tapón 1 y dejar fluir el aceite.
Quitar el tapón de nivel y rellenado 2 (fig.E5) para asegurar un vaciado completo.
Poner y ajustar el tapón 1 (fig.E5).
Rellenar completamente con aceite (ver "TABLA REAPROVISIONAMIENTOS") a través del agujero de nivel y rellenado 2 (fig.E5).
El nivel es correcto cuando el aceite fluye por el agujero.
Poner y ajustar el tapón de nivel y rellenado 2 (fig.E4)
Controlar eventuales pérdidas del tapón de vaciado.

E6 - Cambio del cartucho de seguridad del filtro del aire

Desmontar el cartucho del filtro del aire(ver capitulo:D1)
Quitar el cartucho de seguridad del filtro del aire "1" (Fig.6) y sustituirlo con uno nuevo.
Volver a montar el sistema (ver capitulo:D1)

ФЕНИКС" 8 (800) 550-01-49 www.phx-spb.ru

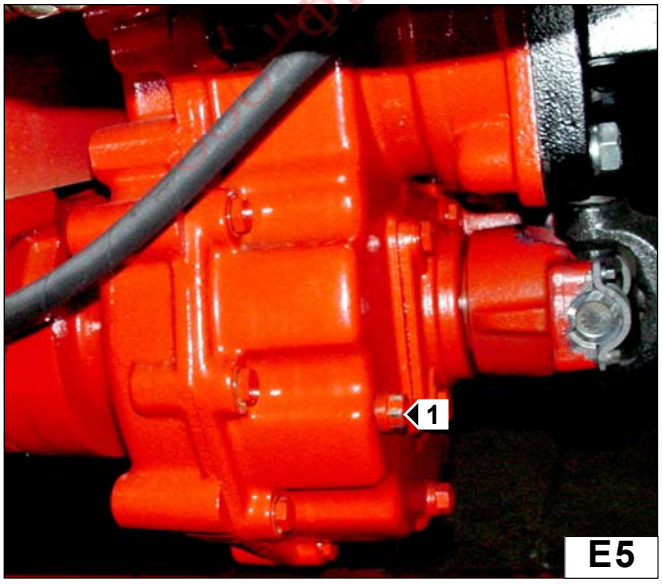

FR

E7 - Nettoyer le réservoir à combustible

Ne pas fumer ou s'approcher avec une flamme pendant cette opération.

Placer le chariot sur une surface horizontale et avec le moteur arrêté.
Dévisser le bouchon 2 (fig. E7/1) de remplissage du réservoir puis placer un récipient approprié sous le bouchon de vidange 1 (fig. E7/1) et dévisser le bouchon.
Laisser le carburant s'écouler et verser 10 litres de carburant propre à travers l'orifice remplissage 2 (fig. E7/1) pour éliminer les impuretés.
Remonter et serrer le bouchon de vidanger 1 (fig. E7/1).
Remplir le réservoir avec du carburant propre et remettre le bouchon 2 (fig. E7/1).
Pomper manuellement le carburant au moyen du levier 3 (fig. E7/2) sur la pompe d'alimentation pour remplir le circuit gazole du moteur.
(Si nécessaire purger le circuit).

E8 - Remplacer la curroie alternateur/ventilateur/vilebrequin

Placer le chariot sur un sol horizontal moteur thermiquearreté.
Dévisser la vis de fixage de l'alternateur 1 (Fig.E8) et la vis du levier de tendeur de courroie 2(Fig.E8) de deux ou trois tours de filet, tourner l'alternateur de façon à reduire la tension de la courroie pour l'enlever des poulies.
Remplacer la courroie et replacer l'alternateur pour donner à la courroie la tension correcte.
Serrer la vis du tendeur de courroie 2 (Fig.E8) et les vis de fixage de l'alternateur 1 (Fig.E8).
Vérifier de nouveau la tension de la courroie pour s'assurer qu'elle soit correcte.
Après 20 heures de travail un contrôle de la tension courroie est préconisé (voir operation n°C1)

EN

E7 - Empty and clean the fuel tank

Never smoke or work near a flame during these operations.

Set the truck on a horizontal surface with the engine off.
Place a receptacle under drain plug 1 (fig. E7/1) and unscrew the plug.
Allow the fuel to drain out and clean with 10 liters of clean fuel poured through fill hole 2 (fig. E7/2).
Refit and tighten drain plug 1 (fig. E7/1).
Fill the tank with clean fuel filtered through a filter or clean cloth, then refit plug 1 (fig. E7/2).
Price fuel pump 4 (fig. E7/3).
Bleed the system is necessary (see operation N° H1).

E8 - Changing the alternator belt

Place the truck on a flat surface with the engine off.
Loosen the connection screw of alternator 1 and the set screw of the belt tensioner lever 2 (Fig. E8) by 2 or 3 thread turns and rotate the position of the alternator to loosen the tension of the belt so that it can be removed from the pulleys.
Replace the belt with another one with similar features (see “FILTERING ELEMENT AND BELT TABLE”) and rotate the position of the alternator to apply the correct tension on the belt.
Tighten the set screw of the belt tensioner 2 (Fig. E8) and the alternator connection screws 1(Fig. E8).
Check the belt tension again to make sure it is still correct.
It is recommended to check the belt tension again after 20 hours of service from when the belt was replaced (see operation no. C1).

ES

E7 - Limpiar depósito combustible

No fumar ni acercarse con llamas durante esta operación.

Posicionar la carretilla sobre una superficie horizontal y con el motor parado.
Desenroscar el tapón 2 (fig. E7/1) de llenado depósito y después colocar un recipiente idóneo bajo el tapón de vaciado 1 (fig. E7/1) y desenroscar el tapón.
Dejar salir el carburante e introducir 10 litros de carburante limpio a través del orificio de llenado 2 (fig. E7/1) para eliminar eventuales impurezas.
Volver a montar y ajustar el tapón de vaciado 1 (fig. E7/1).
Llenar el depósito con carburante limpio y volver a poner el tapón 2 (fig. E7/1).
Bombear manualmente el carburante mediante la palanca 3 (fig. E7/2) en la bomba de alimentación para llenar el circuito gasolina motor.
(Purgar el sistema si es necesario).

E8 - Cambio de la correa alternador/ciguenal

Posicionar el carro sobre una superficie horizontal y con el motor detenido.
Aflojar el tornillo de fijación del alternador 1 y el de tope de la palanca tensa-correa 2 (Fig.E8) 2 ó 3 vueltas de rosca y rotar la posición del alternador, para aflojar la tensión de la correa y extraerla de las poleas.
Sustituir la correa cun una de características iguales (ver "TABLA ELEMENTOS FILTRANTES Y CORREAS"), rotar la posición del alternador para dar a la correa la justa tensión.
Ajustar el tornillo de tope del tensa-correa 2 (Fig.E8) y los tornillos de fijación del alternador 1(Fig.E8).
Controlar nuevamente la tensión de la correa para asegurarse que sea la correcta. Se aconseja un ulterior control de la tensión de la correa luego 20 horas de trabajo desde la sustitución (ver operación N°C1).

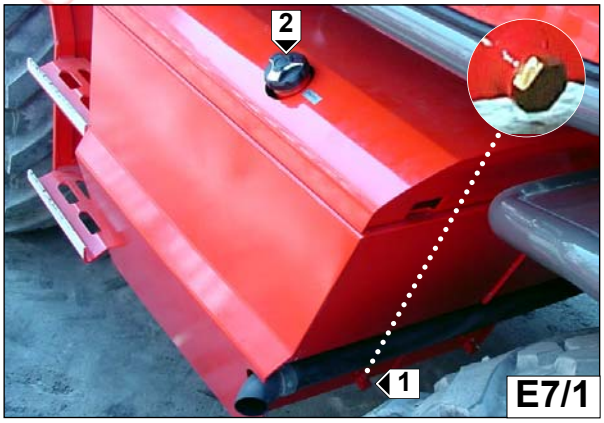

E7/1

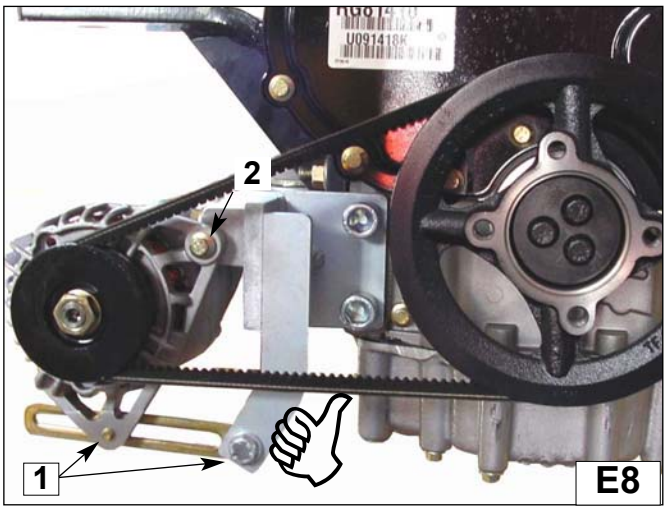

E8

ООО "ФЕНИКС" 8 (800) 550-61-49 www.phx-spb.ru

FR

E9 - Controle de l'etat d'usure des chaines exterior

Sur les chaînes, l'usure se manifeste à certains endroits :
1) sur les articulations, ce qui se traduit par un allongement de la chaîne.
2) sur le profil des plaques par contact avec les poulies et les systèmes de guidage
3) sur les flancs des plaques extérieures et sur les têtes des axes par contact avec les joues des poulies ou avec les dispositifs éventuels de guidage.

E9.1 - Verification de l'allongement du a l'usure

Pour surveiller l'allongement dû à l'usure, il est conseillé de mettre en place un protocole de réglage conformément à celui qui est indiqué ici.
Vraisemblablement l'usure ne sera pas uniforme sur toute la longueur ; le mesurage doit donc être effectué par morceaux (partager la longueur totale en 5 – 15 morceaux) qui seront identifiés par des repères.
Mesurer la cote initiale servant de référence aux suivantes et ne pas oublier que les mesures suivantes doivent toutes concerner les mêmes parties.
Quelques mesures permettent de repérer les parties les plus atteintes par ce phénomène d'usure. Les mesures suivantes peuvent donc être limitées à ces parties.
La mesure peut être faite soit avec un pied à coulisse suffisamment long soit avec une règle millimétrée. La référence peut être soit la tête des axes soit le profil de la plaque.
Lors du mesurage sur la partie rectiligne, la chaîne doit être sous tension (maintenir appuyé le levier de sortie du bras pendant quelques instants).
La limite maximum d'allongement est fixée à 2 % compte tenu de l'affaiblissement dû au retrait de matériau sur les parties qui influent sur les caractéristiques de résistance de la chaîne et de l'usure des couches superficielles dures (pour les axes cémentés).

E9.2 - Verification de l'usure du profil des plaques

Après avoir effectué un contrôle visuel de la partie de chaîne où ce phénomène est le plus manifeste, avec un pied à coulisse mesurer la hauteur effective de l'œillet des plaques et la comparer avec la hauteur initiale.

Les limites d'usure maximum établies sont les suivantes (se rapporter à E9/1) :
usure d'un seul côté
[(H-H1):H]x100 ≤ 2%
usure des deux côtés
[(H-H2):H]x100 ≤ 3,5%

EN

E9 - Checkng the external chains for wear

Wear on these chains occurs:
1 On the articulations, with consequent stretching of the chains
2 On the profile of the lateral plates, due to contact with the pulleys and the guide systems.
3 On the sides of the outside plates and on the heads of the pins due to contact with the pulley flanges or any guide devices.

E9.1 - Check for stretching due to wear

In order to keep a check on stretching due to wear, an adjustment form should be prepared as follows.
Since probably the wear will not be uniform along the entire length, the measurement must be made in sections (subdivide the total length into 5 – 15 sections) which must be suitably marked.
The initial measurement must be recorded to serve as reference for those which follow; remember that all subsequent measurements must be made on the same sections.
After a few measurements, it will be possible to identify the sections most subject to wear, and so subsequent measurements can be made on these sections only.
The measurement can be made using a slider gauge of sufficient length or with a millimetre ruler. The reference point may be the heads of the pins or the plate profile.
The measurement must be made with the chain taut (keep the boom extension lever pressed for a few seconds) and on the straight section.
The maximum limit for stretching is set at 2 % bearing in mind the weakening due to the removal of material from parts which affect the chain's strength characteristics and wear on the hard surface layers (for case-hardened pins).

E9.2 - Checking the lateral plate profile for wear

After visually identifying the section of chain where this phenomenon is most noticeable, a gauge must be used to measure the actual height of the plate eye, which must then be compared with the
initial measurement.

These maximum wear limits are set (refer to E9A):
Wear on one side only:
[(H-H1):H]x100 ≤ 2%
Wear on both sides:
[(H-H2):H]x100 ≤ 3,5%

ES

E9 - Control estado de desgaste de las cadenas

El Desgaste sobre esta cadenas se manifiesta:
1) en las articulaciones con el consiguiente alargamiento de la cadena.
2) en el perfil de las placas por contacto con las poleas y los sistemas de guía.
3) en los lados de las placas externas y en los cabezales de los pernos por contacto con las bridas de las poleas o con eventuales dispositivos de guía.

E9.1 - Control alargamiento por degaste

Para tener bajo control el alargamiento por desgaste es aconsejable predisponer un módulo de regulación como el que se adjunta.
Dado que seguramente el desgaste no será uniforme en toda la longitud de la cadena, la medida debe llevarse a cabo por tramos (subdividir la longitud total en 5 - 15 tramos) que serán identificados oportunamente.
Debe registrarse la medida inicial que sirve como referencia para las sucesivas, y debe tenerse en cuenta que todas las mediciones sucesivas deben llevarse a cabo en los mismos tramos.
Después de algunas medidas es posible identificar los tramos que están mayormente sometidos al fenómeno de desgaste y por lo tanto las mediciones sucesivas pueden limitarse sólo a estos tramos.
La medición puede llevarse a cabo con un pie de rey lo bastante largo o con una regla milimetrada. El punto de referencia puede ser o la cabeza de los pernos o el perfil de la placa.
La medición debe llevarse a cabo con la cadena en tensión, (mantener apretado durante algunos segundos la palanca de extensión brazo), en el tramo rectilíneo.
El límite máximo de alargamiento está fijado en el 2 % teniendo en cuenta la debilitación debida al retiro de material de partes que influyen en las caracteristicas de resistencia de la cadena y del consumo de los estratos duros superficialies (para pernos cimentados).s

E9.2 - Control desgaste del perfil placas

Después de haber identificado visivamente el tramo de cadena donde este fenómeno es más evidente, con un calibrador debe registrarse la altura efectiva del ojal de las placas y compararse con la inicial.

Están fijados como límites de desgaste máximo los siguientes (hacer referencia E9/1):
consumo sobre un solo lado:
[(H-H1):H]x100 ≤ 2%
consumo sobre dos lados:
[(H-H2):H]x100 ≤ 3,5%

ООО "ФЕНИКС" 8 (800) 550-61-49 www.fenix-rb.ru

En plus de l'usure, les pressions spécifiques élevées entre le profil des plaques et les poulies peuvent provoquer un refoulement de matériau sur l'arête des plaques qui peut donner lieu à un blocage des articulations.
En cas de blocage des articulations, remplacer la chaîne (s'adresser au concessionnaire.

E9.3- Verification de l'usure sur le flanc de la chaine

Cette usure est provoquée par une mauvaise interaction de la chaîne avec les poulies ou avec d'autres éléments de guidage latéral. Le frottement latéral sur les poulies peut être provoqué par une excentration des charges ou par un manque d'alignement des poulies et/ou des dispositifs d'accrochage.
L'usure des têtes des axes ne doit pas compromettre la tenue de ces derniers sur la plaque pour éviter que celle-ci ne puisse se dégager.
L'usure du bord de la plaque se traduit par une défaillance de cette dernière.
Si l'usure de la tête des axes dépasse 25% de la saillie ou si celle du flanc extérieur des plaques est supérieure à 20% de l'épaisseur (se rapporter à E9.1/E9.2), remplacer la chaîne et rechercher la cause de ce dysfonctionnement avant de monter la nouvelle.

usure % tête axe
(S1:S)x100 ≤ 25%
usure % bord plaque
(R1:R)x100 ≤ 20%

En cas d'usure excessive, remplacer la chaîne (contacter le concessionnaire).

The high specific pressures between the plate profile and pulleys may cause not just wear but also the upsetting of material on the edges of the plates, which may cause jammed articulations.
If jammed articulations are noted, the chain must be replaced (consult your local dealer).

E9.3 -Checking wear on the side of the chain

This wear is caused by improper interaction between the chain and the pulleys or the other side guide elements. Side rubbing on the pulleys may be due to off-centre loads or misaligned pulleys and/or connection devices.
Wear on the heads of the pins must not impair their grip on the plate; otherwise, the plate, may become detached.
Wear on the edge of the plate weakens it.
If wear on the heads of the pins in excess of 25% of the riveting thickness or on the outside of the plates in excess of 20% of the thickness is noted (refer to E9.1/E9.2), the chain must be replaced; before fitting the new chain, find out the reason for this malfunction.

Pin head wear %:
(S1:S)x100 ≤ 25%
Plate edge wear %:
(R1:R)x100 ≤ 20%

If excessive wear is detected, the chain must be replaced (consult your local dealer).

Las elevadas presiones específicas entre el perfil placas y poleas pueden causar, además del desgaste, incluso recalcado en caliente de material sobre el ángulo de las placas, lo que puede dar lugar a articulaciones bloqueadas.
Si se detectasen articulaciones bloqueadas, la cadena debe ser sustituida (consultar con el concesionario de zona).

E9.3 - Control desgaste en los lados de la cadena

Este desgaste está causado por una interacción impropia de la cadena con las poleas u otros elementos de guía lateral. El roce lateral sobre las poleas puede ser debido a cargas disalineadas o a poleas y/o dispositivos de enganche no alineados.
El desgaste en los cabezales de los pernos no debe comprometer la resistencia de los mismos sobre las placas, para evitare que ésta pueda extraerse.
El desgaste en el borde de la placa crea una debilitación de la misma.
En caso de que se detectase un consumo en el cabezal de los pernos superior al 25% de la protuberancia de remache, o en el lado externo de las placas superior al 20% del espesor (hacer referencia E9.1/E9.2), la cadena debe ser sustituida y, antes de aplicar la nueva, debe ser identificada la causa de este mal funcionamiento.

Consumo % cabezal perno
(S1:S)x100 ≤ 25%
consumo % borde placa
(R1:R)x100 ≤ 20%

En caso de detectar un desgaste excesivo , la cadena deberá ser sustituida (consultar con el concesionario de zona).

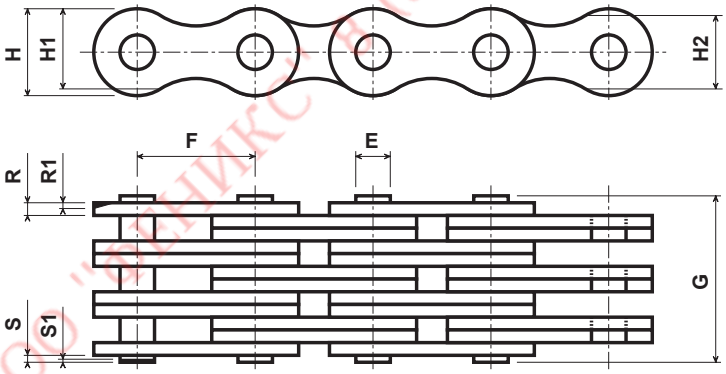

CHAINES EXTERIEURES IN mm
EXTERNAL CHAINS IN mm
CADENAS EXTERNAS EN mm

E	**5,95**
F	**19,05**
G	**42,25**
H	**15,5**
R	**2,39**
S	**2,005**

E9.3

E10 - Controler l'usure des patins de fleche téléscopic.

Pour cettes opérations consulter votre agent ou concessionaire

E10 - Checkf the boom wear pads

For these operations, consult your agent or dealer.

E10 - Controlar el desgaste de los patines del brazo telescópico.

Para estas operaciones, consulte a su agente o concesionario.

FR

E11 - Remplacer et vidanger l'huile du réducteur de rotation (360°)

Placer le chariot sur une surface plane avec la tourelle alignée, rentrer et soulever entièrement le télescope et ensuite tourner la tourelle à droite de +/- 60°, pour mieux avoir accès aux points de remplissage du réducteur de rotation (fig.E11) ; stopper le moteur thermique et attendre que l'huile hydraulique refroidisse.

Déposer un bac sous le bouchon de vidange 1 (fig.E11/1) enlever le bouchon et laisser s'écouler l'huile.
Enlever le bouchon de remplissage 1 (fig.E11/1) pour assurer un bonne vidange.
Remettre et serrer le bouchon de vidange 1 (fig.E11/1).
Faire le plein avec de l'huile (voir "entretien programme") par l'orifice de remplissage 2 (fig.E11/1)
Le niveau est correct lorsque l'huile affleure dans l'orifice de niveau 3 (fig.E11/1).
Remettre le bouchon de remplissage 1 (fig.E11/1).
Contrôler les fuites éventuelles au bouchon de vidange.

EN

E11 - Swing reduction unit oil change (360°)

Position the lift truck, with turret aligned, on a level surface,
retract and raise telescopic boom completely, and then turn the turret to the right by +/- 60°, for better access to the rotation reduction gear filling points (Fig.E11).
Stop the I.C. engine and wait for the hydraulic oil to cool down.

To change the oil in the top part, place a suitable vessel under the main drain plug 1 (fig.E11/1), loosen this latter and allow the old oil to drain out. Fit the drain plug 1 (fig.E11/1) back on and tighten it. Pour in new oil through hole 2 (fig.E11/1) (see “Lubricants”). The level is correct when the oil spills from hole 3 (fig.E11/1).

ES

E11 - Cambio de aceite del reductor de la rotacion. (360°)

Posicionar la carretilla, con la torre alineada, sobre una superficie plana, retraer y elevar completamente el brazo telescópico y después girar la torre a la derecha +/- 60°, para acceder mejor a los puntos de llenado del reductor rotación (fig.E11); parar el motor térmico y esperar que se enfríe el aceite hidráulico.

Poner un recipiente bajo el tapón de vaciado 1 (fig.E11/1) y dejar fluir el aceite.
Quitar el tapón de rellenado 2 (fig.E11/1) para facilitar el vaciado.
Poner y ajustar el tapón de vaciado 1 (fig.E11/1) .
Rellenar completamente con aceite (ver "TABLA REAPROVISIONAMIENTOS") a través del agujero de rellenado 2 (fig.E11/1).
El nivel es correcto cuando el aceite fluye por el agujero de nivel 3 (Fig.E11/1).
Poner el tapón de carga 2 (fig.E11/1)
Controlar eventuales pérdidas del el tapón de vaciado.

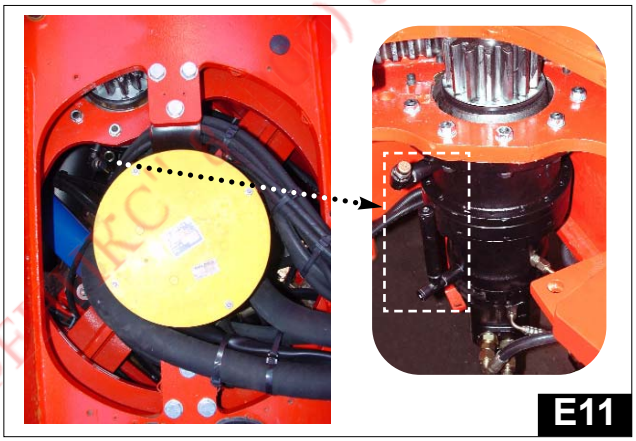

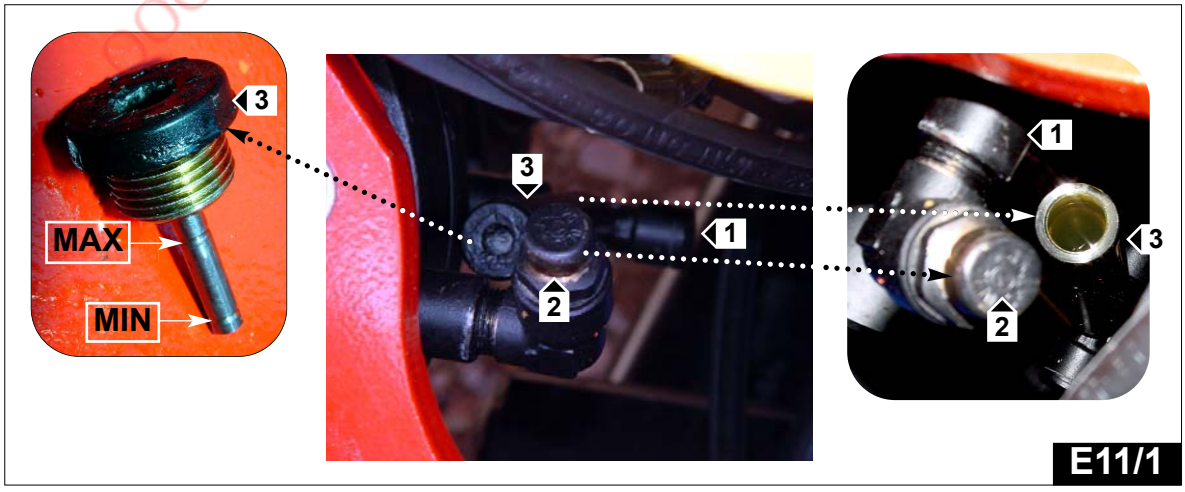

ООО "ФЕНИКС" (495) 550-61-49 www.fenix-spb.ru

FR

E11a - Remplacer et vidanger l'huile du réducteur de rotation (400°)

Placer le chariot sur une surface plane avec la tourelle alignée, rentrer et soulever entièrement le télescope et ensuite tourner la tourelle à droite de +/- 60°, pour mieux avoir accès aux points de remplissage du réducteur de rotation (fig.E11a) ; stopper le moteur thermique et attendre que l'huile hydraulique refroidisse.

Déposer un bac sous le bouchon de vidange 1 (fig.E11a/1) enlever le bouchon et laisser s'écouler l'huile.
Enlever le bouchon de remplissage 1 (fig.E11a/1) pour assurer un bonne vidange.
Remettre et serrer le bouchon de vidange 1 (fig.E11a/1).
Faire le plein avec de l'huile (voir "entretien programme") par l'orifice de remplissage 2 (fig.E11a/1)
Le niveau est correct lorsque l'huile affleure dans l'orifice de niveau 3 (fig.E11a/1).
Remettre le bouchon de remplissage 1 (fig.E11a/1).
Contrôler les fuites éventuelles au bouchon de vidange.

F - TOUTES LES 2000 HEURES DE MARCHE

F1 - Controller le jeu des soupapes
F2 - Controler les injecteurs
F3 - Controler l'alternateur et le demarreur
F4 - Controler le turbo - compresseur

Pour ces operations, consulter votre agent ou concessionaire.

EN

E11a - Swing reduction unit oil change (400°)

Position the lift truck, with turret aligned, on a level surface,
retract and raise telescopic boom completely, and then turn the turret to the right by +/- 60°, for better access to the rotation reduction gear filling points (Fig.E11a).
Stop the I.C. engine and wait for the hydraulic oil to cool down.

To change the oil in the top part, place a suitable vessel under the main drain plug 1 (fig.E11a/1), loosen this latter and allow the old oil to drain out. Fit the drain plug 1 (fig.E11a/1) back on and tighten it. Pour in new oil through hole 2 (fig.E11a/1) (see "Lubricants"). The level is correct when the oil spills from hole 3 (fig.E11a/1).

F - EVERY 2000 HOURS SERVICE

F1 - Check the valve clearance.
F2 - Check the injectors.
F3 - Check the alternator and starter motor.
F4 - Check the turbocompressor.

Consult your agent or dealer for these operation.

ES

E11a - Cambio de aceite del reductor de la rotacion. (400°)

Posicionar la carretilla, con la torre alineada, sobre una superficie plana, retraer y elevar completamente el brazo telescópico y después girar la torre a la derecha +/- 60°, para acceder mejor a los puntos de llenado del reductor rotación (fig.E1a1); parar el motor térmico y esperar que se enfríe el aceite hidráulico.

Poner un recipiente bajo el tapón de vaciado 1 (fig.E11a/1) y dejar fluir el aceite.
Quitar el tapón de rellenado 2 (fig.E11a/1) para facilitar el vaciado.
Poner y ajustar el tapón de vaciado 1 (fig.E11a/1) .
Rellenar completamente con aceite (ver "TABLA REAPROVISIONAMIENTOS") a través del agujero de rellenado 2 (fig.E11a/1).
El nivel es correcto cuando el aceite fluye por el agujero de nivel 3 (Fig.E11a/1).
Poner el tapón de carga 2 (fig.E11a/1)
Controlar eventuales pérdidas del el tapón de vaciado.

F - CADA 2000 HORAS DE MARCHA

F1 - Controlar el juego de las valvulas
F2 - Controlar los inyectores
F3 - Controlar el alternador y el motor de arranque
F4 - Controlar el turbo-compresor

Para cumplir estas operaciones, consultar al agente o al concesionario de confianza.

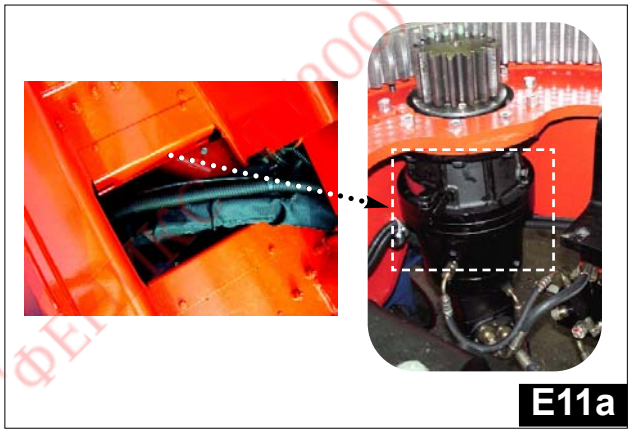
E11a

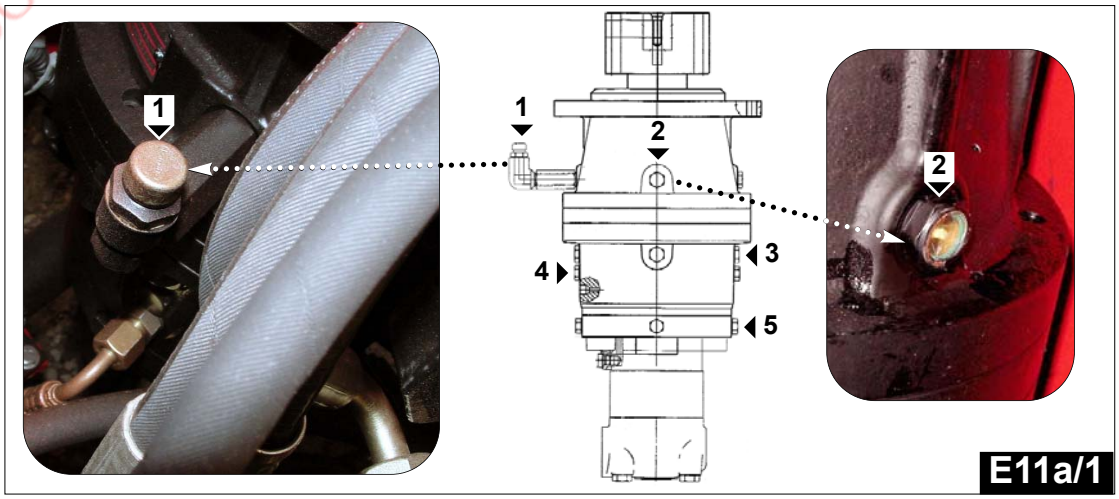

E11a/1

ООО "ФЕ... (000) 550-61-49 www.ph...

FR

G - TOUTES LES 5000 HEURES DE MARCHE

G1 - Contrôler l'usure des chaînes internes
G2 - Vérification allongement par usure
G3 - Vérification du profil des plaques
G4 - Vérification sur le flanc de la chaîne

Pour ces operations, consulter votre agent ou concessionaire.

G1 - Controle de l'etat d'usure des chaines interior

Sur les chaînes, l'usure se manifeste à certains endroits :
1) sur les articulations, ce qui se traduit par un allongement de la chaîne.
2) sur le profil des plaques par contact avec les poulies et les systèmes de guidage
3) sur les flancs des plaques extérieures et sur les têtes des axes par contact avec les joues des poulies ou avec les dispositifs éventuels de guidage.

G2 - Verification de l'allongement du a l'usure

Pour surveiller l'allongement dû à l'usure, il est conseillé de mettre en place un protocole de réglage conformément à celui qui est indiqué ici.
Vraisemblablement l'usure ne sera pas uniforme sur toute la longueur ; le mesurage doit donc être effectué par morceaux (partager la longueur totale en 5 – 15 morceaux) qui seront identifiés par des repères.
Mesurer la cote initiale servant de référence aux suivantes et ne pas oublier que les mesures suivantes doivent toutes concerner les mêmes parties.
Quelques mesures permettent de repérer les parties les plus atteintes par ce phénomène d'usure. Les mesures suivantes peuvent donc être limitées à ces parties.
La mesure peut être faite soit avec un pied à coulisse suffisamment long soit avec une règle millimétrée. La référence peut être soit la tête des axes soit le profil de la plaque.
Lors du mesurage sur la partie rectiligne, la chaîne doit être sous tension (maintenir appuyé le levier de sortie du bras pendant quelques instants).
La limite maximum d'allongement est fixée à 2 % compte tenu de l'affaiblissement dû au retrait de matériau sur les parties qui influent sur les caractéristiques de résistance de la chaîne et de l'usure des couches superficielles dures (pour les axes cémentés).

EN

G - EVERY 5000 HOURS SERVICE

G1 - Check internal chain wear
G2 - Check for stretching due to wear
G3 - Checking the plate profile for wear
G4 - Checking wear on the side of the chain

Consult your agent or dealer for these operation.

G1 - Check internal chain wear

Wear on these chains occurs:
1 On the articulations, with consequent stretching of the chains
2 On the profile of the plates, due to con tact with the pulleys and the guide systems.
3 On the sides of the outside plates and on the heads of the pins due to contact with the pulley flanges or any guide devices.

G2 - Check for stretching due to wear

In order to keep a check on stretching due to wear, an adjustment form should be prepared as follows.
Since probably the wear will not be uniform along the entire length, the measurement must be made in sections (subdivide the total length into 5 – 15 sections) which must be suitably marked.
The initial measurement must be recorded to serve as reference for those which
follow; remember that all subsequent measurements must be made on the same sections.
After a few measurements, it will be possible to identify the sections most subject to wear, and so subsequent measurements can be made on these sections only.
The measurement can be made using a slider gauge of sufficient length or with a millimetre ruler. The reference point may be the heads of the pins or the plate profile.
The measurement must be made with the chain taut (keep the boom extension lever pressed for a few seconds) and on the straight section.
The maximum limit for stretching is set at 2 % bearing in mind the weakening due to the removal of material from parts which affect the chain's strength characteristics and wear on the hard surface layers (for case-hardened pins).

ES

G - CADA 5000 HORAS DE MARCHA

G1 - Controlar el desgaste de las cadenas internas
G2 - Control alargamiento por desgaste
G3 - Control del perfil placas
G4 - Control en el costado de la cadena

Para cumplir estas operaciones, consultar al agente o al concesionario de confianza.

G1 - Control estado de desgaste de las cadenas

El Desgaste sobre esta cadenas se manifiesta:
1) en las articulaciones con el consiguiente alargamiento de la cadena.
2) en el perfil de las placas por contacto con las poleas y los sistemas de guía.
3) en los lados de las placas externas y en los cabezales de los pernos por contacto con las bridas de las poleas o con eventuales dispositivos de guía.

G2 - Control alargamiento por degaste

Para tener bajo control el alargamiento por desgaste es aconsejable predisponer un módulo de regulación como el que se adjunta.
Dado que seguramente el desgaste no será uniforme en toda la longitud de la cadena, la medida debe llevarse a cabo por tramos (subdividir la longitud total en 5 - 15 tramos) que serán identificados oportunamente.
Debe registrarse la medida inicial que sirve como referencia para las sucesivas, y debe tenerse en cuenta que todas las mediciones sucesivas deben llevarse a cabo en los mismos tramos.
Después de algunas medidas es posible identificar los tramos que están mayormente sometidos al fenómeno de desgaste y por lo tanto las mediciones sucesivas pueden limitarse sólo a estos tramos.
La medición puede llevarse a cabo con un pie de rey lo bastante largo o con una regla milimetrada. El punto de referencia puede ser o la cabeza de los pernos o el perfil de la placa.
La medición debe llevarse a cabo con la cadena en tensión, (mantener apretado durante algunos segundos la palanca de extensión brazo), en el tramo rectilíneo.
El límite máximo de alargamiento está fijado en el 2 % teniendo en cuenta la debilitación debida al retiro de material de partes que influyen en las caracteristicas de resistencia de la cadena y del consumo de los estratos duros superficialies (para pernos cimentados).s

ООО "ФЕНИКС" 8 (800) 550-61-49 www.phx-spb.ru

G3 - Verification de l'usure du profil des plaques

Après avoir effectué un contrôle visuel de la partie de chaîne où ce phénomène est le plus manifeste, avec un pied à coulisse mesurer la hauteur effective de l'œillet des plaques et la comparer avec la hauteur initiale.

Les limites d'usure maximum établies sont les suivantes (se rapporter à G1/G2) :
usure d'un seul côté
[(H-H1):H]x100 £ 2%
usure des deux côtés
[(H-H2):H]x100 £ 3,5%

En plus de l'usure, les pressions spécifiques élevées entre le profil des plaques et les poulies peuvent provoquer un refoulement de matériau sur l'arête des plaques qui peut donner lieu à un blocage des articulations.
En cas de blocage des articulations, remplacer la chaîne (s'adresser au concessionnaire.

G4 - Verification de l'usure sur le flanc de la chaine

Cette usure est provoquée par une mauvaise interaction de la chaîne avec les poulies ou avec d'autres éléments de guidage latéral. Le frottement latéral sur les poulies peut être provoqué par une excentration des charges ou par un manque d'alignement des poulies et/ou des dispositifs d'accrochage.
L'usure des têtes des axes ne doit pas compromettre la tenue de ces derniers sur la plaque pour éviter que celle-ci ne puisse se dégager.
L'usure du bord de la plaque se traduit par une défaillance de cette dernière.
Si l'usure de la tête des axes dépasse 25% de la saillie ou si celle du flanc extérieur des plaques est supérieure à 20% de l'épaisseur (se rapporter à G1/G2), remplacer la chaîne et rechercher la cause de ce dysfonctionnement avant de monter la nouvelle.

usure % tête axe
(S1:S)x100 £ 25%
usure % bord plaque
(R1:R)x100 £ 20%

En cas d'usure excessive, remplacer la chaîne (contacter le concessionnaire).

G3 - Checking the plate profile for wear

After visually identifying the section of chain where this phenomenon is most noticeable, a gauge must be used to measure the actual height of the plate eye, which must then be compared with the initial measurement.

These maximum wear limits are set (refer to G1/G2):
Wear on one side only:
[(H-H1):H]x100 £ 2%
Wear on both sides:
[(H-H2):H]x100 £ 3,5%

The high specific pressures between the plate profile and pulleys may cause not just wear but also the upsetting of material on the edges of the plates, which may cause jammed articulations.
If jammed articulations are noted, the chain must be replaced (consult your local dealer).

G4 - Checking wear on the side of the chain

This wear is caused by improper interaction between the chain and the pulleys or the other side guide elements. Side rubbing on the pulleys may be due to off-centre loads or misaligned pulleys and/or connection devices.
Wear on the heads of the pins must not impair their grip on the plate; otherwise, the plate, may become detached.
Wear on the edge of the plate weakens it.
If wear on the heads of the pins in excess of 25% of the riveting thickness or on the outside of the plates in excess of 20% of the thickness is noted (refer to G1/G2), the chain must be replaced; before fitting the new chain, find out the reason for this malfunction.

Pin head wear %:
(S1:S)x100 £ 25%
Plate edge wear %:
(R1:R)x100 £ 20%

If excessive wear is detected, the chain must be replaced (consult your local dealer).

G3 - Control desgaste del perfil placas

Después de haber identificado visivamente el tramo de cadena donde este fenómeno es más evidente, con un calibrador debe registrarse la altura efectiva del ojal de las placas y compararse con la inicial.

Están fijados como límites de desgaste máximo los siguientes (hacer referencia G1/G2)**:**
consumo sobre un solo lado:
[(H-H1):H]x100 £ 2%
consumo sobre dos lados:
[(H-H2):H]x100 £ 3,5%

Las elevadas presiones específicas entre el perfil placas y poleas pueden causar, además del desgaste, incluso recalcado en caliente de material sobre el ángulo de las placas, lo que puede dar lugar a articulaciones bloqueadas.
Si se detectasen articulaciones bloqueadas, la cadena debe ser sustituida (consultar con el concesionario de zona).

G4 - Control desgaste en los lados de la cadena

Este desgaste está causado por una interacción impropia de la cadena con las poleas u otros elementos de guía lateral. El roce lateral sobre las poleas puede ser debido a cargas disalineadas o a poleas y/o dispositivos de enganche no alineados.
El desgaste en los cabezales de los pernos no debe comprometer la resistencia de los mismos sobre las placas, para evitare que ésta pueda extraerse.
El desgaste en el borde de la placa crea una debilitación de la misma.
En caso de que se detectase un consumo en el cabezal de los pernos superior al 25% de la protuberancia de remache, o en el lado externo de las placas superior al 20% del espesor (hacer referencia G1/G2), la cadena debe ser sustituida y, antes de aplicar la nueva, debe ser identificada la causa de este mal funcionamiento.

Consumo % cabezal perno
(S1:S)x100 □ 25%
consumo % borde placa
(R1:R)x100 □ 20%

En caso de detectar un desgaste excesivo , la cadena deberá ser sustituida (consultar con el concesionario de zona).

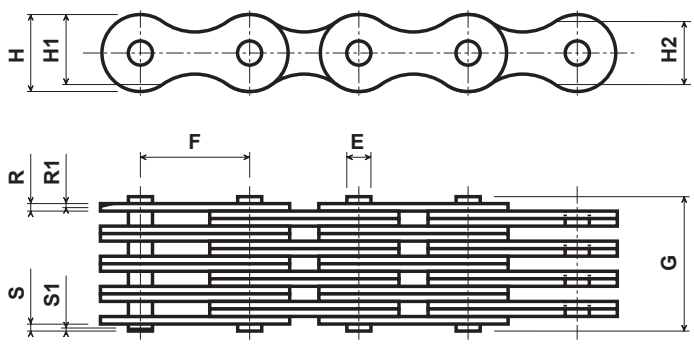

DIMENSIONS CHAINES INTERIEURES (mm)
INTERNAL CHAIN DIMENSIONS (mm)
DIMENSIÓN CADENAS INTERNAS (mm)

E	**5,95**
F	**19,05**
G	**42,25**
H	**15,5**
R	**2,39**
S	**2,005**

G4

FR

H - ENTRETIEN OCCASIONNEL

H1 - Remplacement d'une roue

Si le remplacement de la roue doit être effectué le long de la route, procéder comme décrit ci-dessous :

- Si possible arrêter le chariot élévateur sur un sol plat et compact.
- Eteindre le chariot élévateur (v. chapitre: INSTRUCTIONS DE CONDUITE dans la partie : 1 - INSTRUCTIONS ET NORMES DE SÉCURITÉ).
- Engager le frein de stationnement
- Allumer les feux de détresse.
- Mettre des cales pour immobiliser le chariot élévateur dans les deux directions sur l'essieu opposé à celui de la roue à remplacer.
- Desserrer les boulons de la roue à remplacer jusqu'à ce qu'ils puissent être enlevés sans grand efforts.
- Placer le cric sous le carter de l'essieu, le plus près possible de la roue et actionner le cric (Fig. H1/1).
- Soulever la roue jusqu'à la soulever du sol et placer le support de sécurité sous l'essieu (Fig. H1/2).

Pour effectuer cette opération nous vous conseillons d'utiliser un cric hydraulique et le support de sécurité.

- Dévisser entièrement les boulons des roues et les enlever.
- Extraire la roue en faisant des mouvements de va et vient et la tourner sur le côté.
- Monter la roue neuve sur le moyeu.
- Démarrer le vissage des boulons à la main, si nécessaire les lubrifier avec de la graisse.
- Serrer à fond les boulons des roues avec une clé dynamométrique (v. chapitre : B - TOUS LES JOURS OU TOUTES LES 50 HEURES DE MARCHE dans la partie : 3 - ENTRETIEN, pour le couple de serrage).
- Enlever le support de sécurité et abaisser le chariot élévateur avec le cric.

EN

H - OCCASIONAL MAINTENANCE

H1 - Change a wheel

In the event of a wheel being changed on the public highway, make sure of the following points :

- Stop the lift truck, if possible on even and hard ground.
- To pass on stop of lift truck (See chapter : DRIVING INSTRUCTIONS in paragraph : 1 - OPERATING AND SAFETY INSTRUCTIONS).
- Action the parking brake
- Put the warning lights on.
- Immobilise the lift truck in both directions on the axle opposite to the wheel to be changed.
- Unlock the nuts of the wheel to be changed.
- Place the jack under the flared axle tube, as near as possible to the wheel and adjust the jack (Fig. H1/1).
- Lift the wheel until it comes off the ground and put in place the safety support under the axle (Fig. H1/2).

For this operation, we advise you to use the hydraulic jack and the safety support.

- Completely unscrew the wheel nuts and remove them.
- Free the wheel by reciprocating movements and roll it to the side.
- Slip the new wheel on the wheel hub.
- Refit the nuts by hand, if necessary grease them.
- Remove the safety support and lower the lift truck with the jack.
- Tighten the wheel nuts with a torque wrench (See chapter : A - DAILY OR EVERY 10 HOURS SERVICE in paragraph : 3 - MAINTENANCE for tightening torque).

ES

H - MANTENIMIENTO OCASIONAL

H1 - Sustituir una rueda

Si el cambio de rueda debe efectuarse en carretera, operar del siguiente modo:

- En lo posible parar la carretilla elevadora en terreno plano y compacto.
- Apagar la carretilla elevadora (ver capítulo: INSTRUCCIONES DE CONDUCCION en la parte 1 – INSTRUCCIONES Y NORMAS DE SEGURIDAD).
- Apretar el freno deaparcamiento
- Encender las luces de emergencia.
- Aplicar cuñas para inmovilizar la carretilla elevadora en las dos direcciones en el eje opuesto a la rueda a cambiar.
- Aflojar los pernos de la rueda a sustituir hasta que se puedan mover sin gran esfuerzo.
- Colocar el gato bajo la caja del eje, lo más cerca posible de la rueda y regular el gato (Fig. H1/1).
- Elevar la rueda hasta separarla del pavimento y posicionar el soporte de seguridad bajo el eje (Fig. H1/2).

Para efectuar esta operación, aconsejamos usar un gato hidráulico y el soporte de seguridad.

- Desenroscar completamente los pernos de las ruedas y quitarlos.
- Extraer la rueda tirando y empujando y ponerla a un costado.
- Poner la rueda nueva en el cubo.
- Enroscar manualmente los pernos y si es necesario lubricarlos con grasa.
- Apretar a fondo los pernos de las ruedas con una llave dinamométrica (Ver capítulo: B – CADA DIA O CADA 50 HORAS DE MARCHA en la parte: 3 MANTENIMIENTO, para conocer el par de apriete).
- Quitar el soporte de seguridad y bajar la carretilla elevadora con el gato.

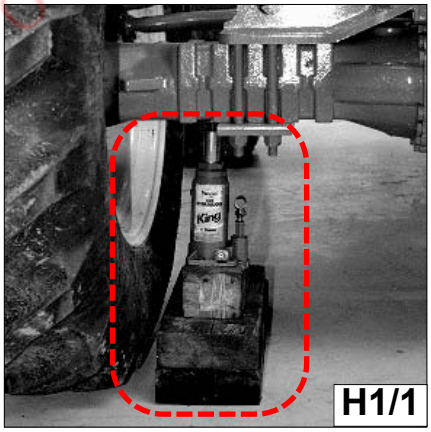

H1/1

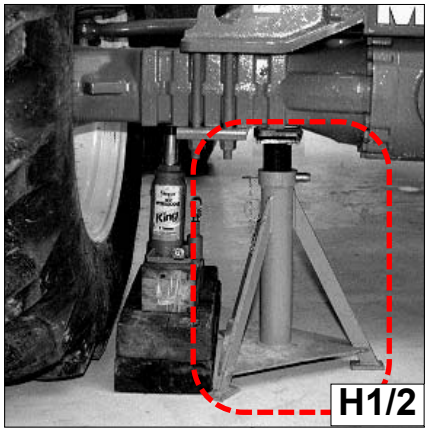

H1/2

ООО "ФЕНИКС" 8 (800) 550-61-49 www.phx-spb.ru

FR

H2 - Trainer le chariot elevateur

Le tirage peut étre effectuer à vitesse beaucoup limitèe et pour courtes distances.

- Mettre le levier de l'inverseur de marche
  au point mort.
- Dèbranche le frein de stationnement
- Allumer les lumières d'urgences
- Positionner manuellement le boite de vitesse au point mort:

a) deconnecteur et étouper les tubes hydroulques (rif. 1 Fig.H2/1) de verin de la boite de vitesse marche lente/marche rapide;

b) deplacer la tige de la boite a vitesse pour le faire sortir et pour le porter en position neutre (position intermediaire entre le deux "declencement" suivants.

- Disactiver le frein negatif:
c) visser les vis avec contre-écrou (Rif.1 Fig.H2/2 e Rif.1 Fig.H2/3) positionnées sur les deux còtés la boìte de l'essieu avant jusqu'au leurs appui avec le piston . À le point effectuer une rotation d'un tour.
- En l'absence de la direction hydraulique assistée et des freins, agir lentement et avec énergie sur ces deux commandes.
Eviter les mouvements et les démarrages brusques.

Il est important que les vis opposés soient vissés avec le méme numero des tours.

EN

H2 - Tow the lift truck

To the lift truck for short distance with slow speed.

- Shut down engine
- Put the forward/reverse lever in neutral position
- Release the parking brake
- Put the emergency lights
- put the gear selector in neutral position:

a) disconnect and close the hydraulic (Rif.1 Fig.H3/1) of the cylinder of the gear selector.

b) put the rod (Rif.2 Fig.H3/1) in neutral position (this is on half stroke between two "release")

- Deactivate the negative brake:
c) screw the screws with lock nut (Rif.1 Fig.H3/2 e Rif.1 Fig.H3/3) placed on both sides of the front axle box until they touch of the rod. Now screw the same one turn.
- If the engine is not running there will be no steering or braking assistance. Operate the steering and pedal slowly avoiding sudden jerky movements.

It's important that the two screws have the same turns.

ES

H2 -Tirar de la carretilla elevadora

La operación puede efectuarse a velocidad muy baja y para distancias cortas.

- Poner la palanca del invertidor de marcha al punto muerto.
- Aflojar el freno de parada.
- Encender las luces de emergencia.
- Posicionar manualmente la caja de cambios en el punto muerto :

a) desconectar y tapar los tubos hidráulicos
(Ref.1 Fig.H2/1) del gato de la caja de cambios marcha lenta/marcha rápida;

b) Apoyarse en el vástago(Ref.2 Fig.H2/1)
de la caja de cambios para sacarlo y ponerlo en posición neutra (posición intermedia entre los dos "dedos" suce sivos);

- Desactivar el freno negativo:
c) atornillar (apretar) los tornillos con la contratuerca (Ref.1 Fig.H2/2 y Ref.1 Fig.H2/3) colocados a cada lado de la caja del eje delantero hasta que vengan a apoyarse en el pistón.
En este momento, efectuar una rotación dando una vuelta.
- En ausencia del servomando hidráulico en la dirección y en los frenos, actuar lenta y enérgicamente en estos dos mandos. Evitar los movimientos bruscos y las sacudidas.

Es importante que los tornillos opuestos sean apretados de la misma manera y cantidad.

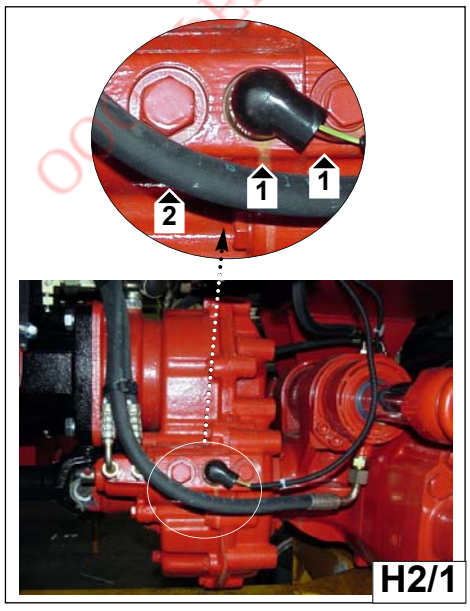

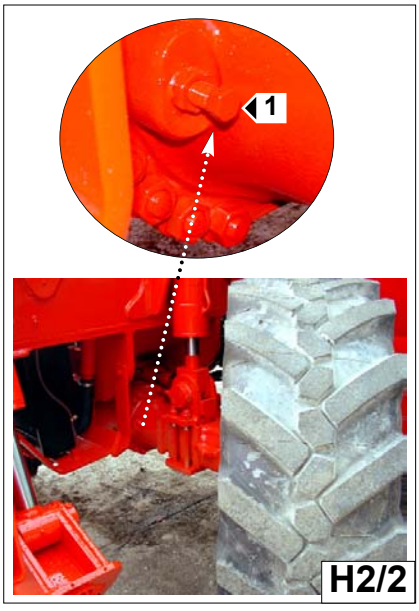

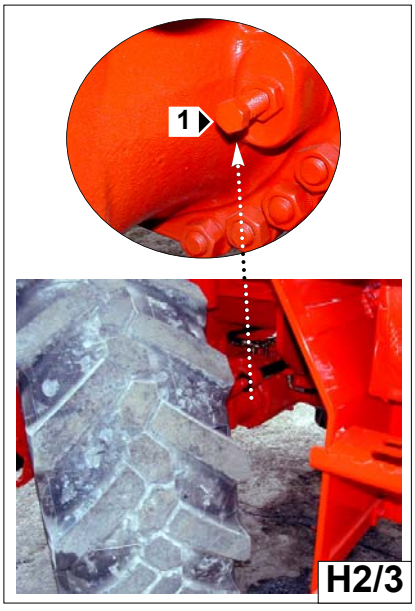

ООО "ЕНИКС" 8 (800) 550-61-49 www.pix-sub.ru

FR

H3 -Embarquement du chariot élévateur

- Tenir compte de la position du centre de gravité et du poids chariot élévateur pour l'opération de levage (Fig. H3/1).
- Placer les sangles dans les sièges d 'ancrage prévus (Fig. H3/2 et H3/3).

EN

H3 - Sling the lift truck

- Take into account the position of the lift truck gravity center and the weight of the truck for lifting (Fig. H3/1).
- Place the hooks in the fastening points provided (Fig. H3/2 and H3/3).

ES

H3 - Embarcar la carretilla elevadora

- Tener en cuenta la posición del centro de gravedad de la carretilla elevadora para la elevación (Fig. H3/1).
- Posicionar las cuerdas o cables en los alojamientos de sujeción previstos (Fig. H3/2 y H3/3).

ООО "ФЕНИКС" 8 (800) 550-61-49 www.phx-spb.ru

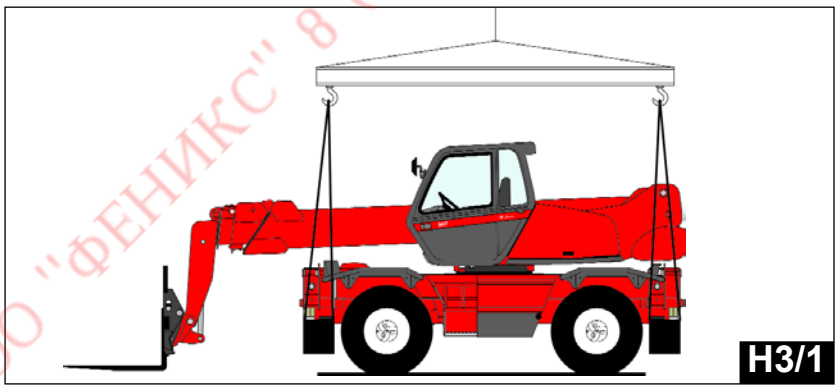
H3/1

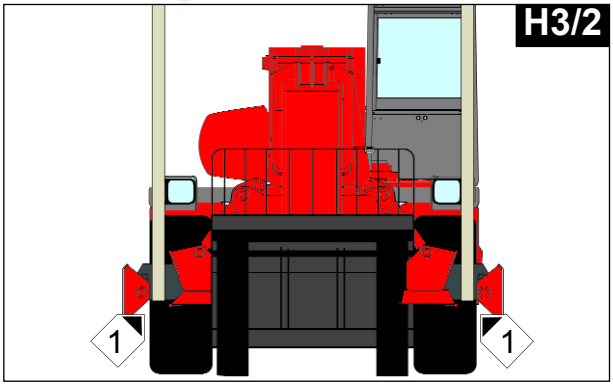

H3/2

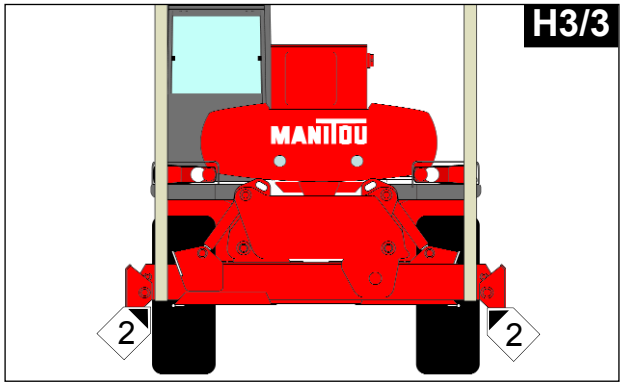

H3/3

FR

H4 -Transport du chariot élévateur sur une plate-forme

Contrôler que les instructions de sécurité relatives à la plate-forme de transport ont été appliquées correctement, et avant de charger le chariot élévateur, vérifier que le conducteur de l'engin de transport est informé sur les caractéristiques dimensionnelles et sur le poids du chariot élévateur (v. chapitre : CARACTÉRISTIQUES TECHNIQUES dans la partie 2 - DESCRIPTION).

S'assurer que la plate-forme a les dimensions et la capacité de charge suffisants pour transporter le chariot élévateur. Contrôler aussi la pression de contact au sol autorisée pour la plate-forme par rapport au chariot élévateur.

Chargement du chariot élévateur

- Bloquer les roues de la plate-forme de transport.
- Fixer les rampes de chargement à la plate-forme, de manière à obtenir le plus petit angle possible pour faire monter le chariot élévateur.
- Charger le chariot élévateur parallèle ment à la plate-forme.
- Eteindre le chariot élévateur (v. chapi tre: CONSIGNES DE CONDUITE dans la partie : 1 - INSTRUCTIONS ET NOR MES DE SÉCURITÉ).

EN

H4 - Transport the lift truck on a platform

Ensure that the safety instructions connected to the platform are respected before the loading of the lift truck and that the driver of the means of transport is informed about the dimensions and the weight of the lift truck (See chapter : CHARACTERISTICS in paragraph : 2 - DESCRIPTION).

Ensure that the platform has got dimensions and a load capacity sufficient for transporting the lift truck. Check also the pressure on the contact surface allowable for the platform in connection with the lift truck.

Load the lift truck

- Block the wheels of the platform.
- Fix the loading ramps so that you obtain an angle as little as possible to lift the lift truck.
- Load the lift truck parallel to the platform.
- Stop the lift truck (See chapter : DRIVING INSTRUCTIONS in paragraph : 1 - OPERATING AND SAFETY INSTRUCTIONS).

ES

H4 -Transportar la carretilla elevadora sobre una plataforma

Controlar la correcta aplicación de las instrucciones de seguridad relativas a la plataforma de transporte antes de cargar la carretilla elevadora, y controlar que el conductor del medio de transporte esté informado sobre las características de las dimensiones y del peso de la carretilla elevadora (ver capítulo: CARACTERÍSTICAS TECNICAS en la parte 2 – DESCRIPCION).

Cerciorarse que la plataforma tenga las dimensiones y una capacidad de carga suficientes para transportar la carretilla elevadora. Controlar también la presión de contacto con el suelo autorizada para la plataforma respecto a la carretilla elevadora.

Cargar la carretilla elevadora

- Bloquear las ruedas de la plataforma de transporte.
- Fijar las rampas de carga en la platafor ma, en modo tal de lograr un ángulo lo más pequeño posible para hacer subir la carretilla elevadora.
- Cargar la carretilla elevadora paralela mente a la plataforma.
- Apagar la carretilla elevadora (Ver capí tulo: INSTRUCCIONES DE CONDUC CION en la parte: 1 – INSTRUCCIONES Y NORMAS DE SEGURIDAD).

ООО "ФЕНИКС" 8 (812) 550-61-49 www.mrt-spb.ru

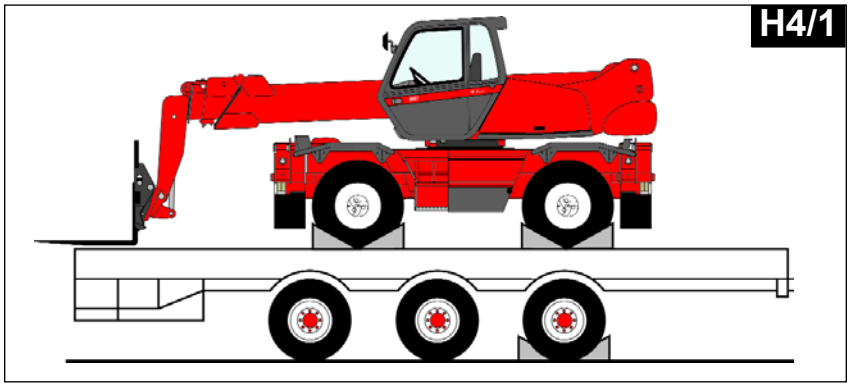

Imbarquement d'un chariot élévateur

- Fixer òes cales devant et derrière cha que pneumatique (Fig. H4/1) et (Fig. H4/3).
- Fixer aussi les cales sur le côté interne de chaque pneumatique.
- Bloquer le chariot élévateur sur la plate-forme avec des cales suffis amment résistantes, sur la partie avant du chariot élévateur dans les points d'ancrage 1 et 2 (Fig. H4/4).
- Tendre les câbles (Fig. H4/4).

H5 -Régler les phares avant

Recommandations pour le réglage (Selon les normes ECE-76/756 76/761 ECE20)
Réglage de -2% du faisceau des feux de croisement par rapport à l'axe horizontal du projecteur.

Procédure de réglage

- Mettre le chariot élévateur, à vide en position de transport, perpendiculaire à un mur blanc, sur un sol plat et horizon tal (Fig. H5).
- Contrôler la pression des pneumati ques (v. chapitre : B - CONTROLER LA PRESSION DES PNEUMATIQUES ET LE SERRAGE DES BOULONS DES ROUES dans la partie : 3 - ENTRETIEN).
- Mettre le levier de l'inverseur de marche au point mort et serrer le frein de stationnement.

Calcul de la hauteur des feux de croisement (h2) FIG. H5
h1 = Hauteur des feux de croisement par rapport au sol.
h2 = Hauteur du faisceau réglé.
l = Distance entre les feux de croise ment et le mur blanc.
h2 = h1- (l x 2/100)

Stow the lift truck

- Fix the chocks to the platform at the front and at the back of each tyre (Fig. H4/1) e (Fig. H4/3).
- Stow the lift truck on the platform with enough resisting ropes. At the front of the lift truck, on the fastening points 1 and 2 (Fig. H4/4).
- Tighten the ropes (Fig. H4/4).

H5 - Adjust the front headlamps

Recommended setting
(As per standard ECE-76/756 76/761 ECE20)
Set to - 2% of the dipped beam in relation to the horizontal line of the headlamp.

Adjusting procedure

- Place the lift truck unloaded and in the transport position and perpendicular to a white wall on flat, level ground (Fig. H5).
- Check the tyre pressures (See chapter : B - CHECK THE TYRE PRESSURES AND THE WHEEL NUTS TORQUE in paragraph : 3 - MAINTENANCE).
- Put the gear reverser lever in neutral and action the parking brake.

Calculating the height of the dipped beam (h2) FIG. H5
h1 = Height of the dipped beam in relation to the ground.
h2 = Height of the adjusted beam.
l = Distance between the dipped beam and the white wall.
h2 = h1- (l x 2/100)

Embarcar una carretilla elevadora

- Fijar las cuñas delante y detrás de cada neumático (Fig. H4/1).
- Fijar también las cuñas en el lado inter no de cada neumático (Fig. H4/3).
- Bloquear la carretilla elevadora sobre la plataforma con cables de resistencia idónea, en la parte delantera de la carretilla elevadora en los puntos de anclaje 1 y 2 (Fig. H4/4).
- Tensionar los cables (Fig. H4/4).

H5 -Regular los faros delanteros

Consejos para la regulación (Según las normas ECE-76/756 76/761 ECE20)
Regulación del -2% del haz de las luces bajas respecto al eje horizontal del foco

Procedimiento de regulación

- Poner la carretilla elevadora, en vacío en posición de transporte, perpendicu larmente a un muro blanco, sobre un terreno plano y horizontal (Fig. H5).
- Controlar la presión de los neumáticos (Ver capítulo: B – CONTROLAR LA PRESIÓN DE LOS NEUMÁTICOS Y EL AJUSTE DE LOS PERNOS DE LAS RUEDAS en la parte: 3 – MANTENIMIENTO).
- Poner la palanca del inversor de marcha en punto muerto y apretar el freno de estacionamiento.

Cálculo de la altura de las luces bajas (h2) FIG. H5
h1 = Altura respecto al suelo de las luces bajas
h2 = Altura del haz de luz regu lado.
l = Distancia entre las luces bajas y el muro blanco.
h2 = h1- (l x 2/100)

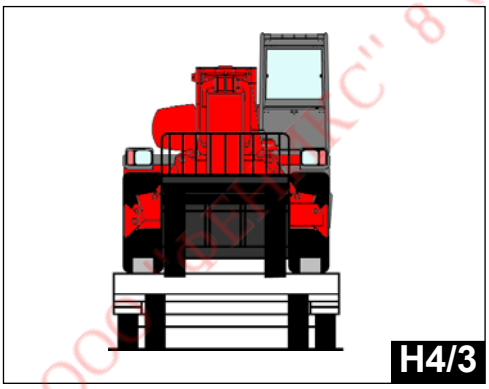
H4/3

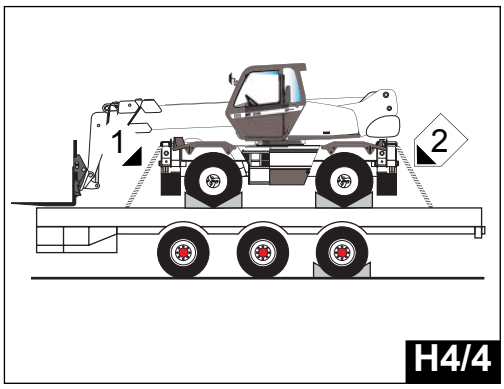

H4/4

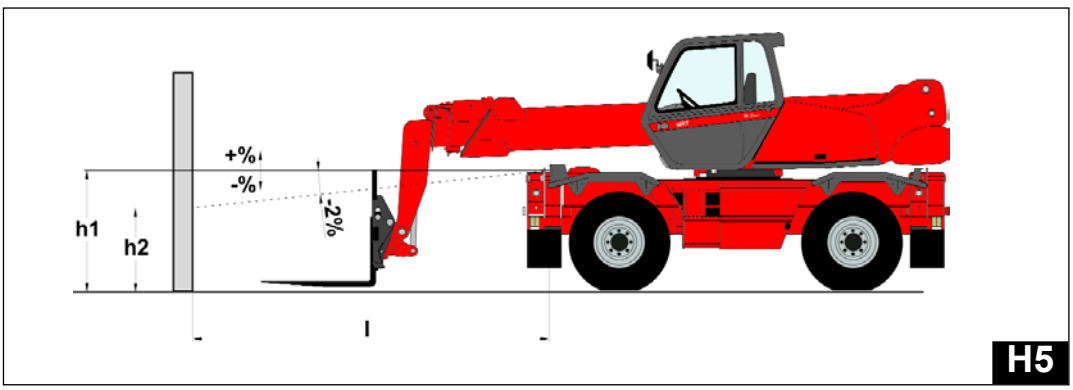

H5

000 "ЦЕНТРАС" 8 (800) 550-61-49 www.prz-spb.ru

FR

H6 - Vérification du système de sécurité

Pour vérifier le fonctionnement du système de sécurité soulever un poids connu, avec les fourches à bras fermé, et contrôler que la lecture de la charge sur le système est correcte ; ensuite à l'aide d'un mètre ruban et d'un niveau contrôler les indications de longueur (L) et d'angle (A) du bras.
Puis faire sortir la charge (en la maintenant à environ 0,5 mètres du sol) et contrôler qu'elle atteigne la limite définie par le diagramme et que la machine bloque les mouvements aggravants suite à l'intervention du système de sécurité.

EN

H6 - Inspection of the safety system

To check the way the safety system works, lift a known weight with the fork arms closed and make sure that the load reading in the system is correct. Now use a measuring cord and a level to check the arm angle (A) and length (L) indications.
Lastly, extend the load (keeping it about 0.5 meters from the ground) then make sure that it reaches the limit established by the diagram and that the machine blocks the load bearing movements when the safety system activates.

ES

H6 - Control del sistema de seguridad

Para verificar el funcionamiento del sistema de seguridad elevar un peso conocido, con las horquillas con el brazo cerrado, y controlar que la lectura de la carga en el sistema resulte correcta; controlar luego con una cinta métrica y un nivel las indicaciones de longitud (L) y ángulo (A) brazo.
Por último desensartar la carga (manteniéndola a aprox. 0,5 metros del suelo) y controlar que alcance el límite preestablecido en el diagrama y que la máquina bloquee los movimientos incidentes con la intervención del sistema de seguridad.

ООО "ФЕНИКС" 8 (800) 550-61-49 www.phx-spb.ru

4 - INSTALLATION SYSTEMS SISTEMA

ООО "ФЕНИКС" 8 (800) 550-61-49 www.phx-spb.ru

ООО "ФЕНИКС" 8 (800) 550-61-49 www.phx-spb.ru

FR

ELECTRICITE

Demarreur

Le démarreur est monté sur le coté gauche du moteur thermique et ne nécessite aucun entretien si ce n'est qu'il faut s'assurer que les connexions soient propres et serrées. En cas de mauvais fonctionnement consulter votre agent ou Concessionaire

Alternateur

L'Alternateur est monté sur le coté gauche du moteur thermique. L'alternateur et le régulateur étant conçus pour fonctionner sur un système polarisé dans un seul sens,prendre les précautions suivantes pour travailler sur le circuit de charge de la batterie sous peine d'endommager sérieusement l'équipement électrique.
Ne jamais laisser l'alternateur débiter sur circuit ouvert s'assurer que toutes les connections sont bien serrées.
Il est important de ne pas démonter les connections situées à l'arrière de l'alternateur lorsque le moteur thermique tourne sous peine d'endommager l'alternateur.
Lors de la mise en place d'une batterie s'assurer que les connections sont correctement polarisées.
C'est-à-dire que le câble marqué (+) est branché avec la borne de la batterie (+) et que le cable marqué (-) est branché avec la borne de la batterie (-) et relié à la masse.
Lors de l'utilisation d'une batterie de secours pour démarrer le moteur thermique raccorder ensemble les bornes de même polarité (voir Fig.A). Utiliser une batterie de même voltage que la batterie montée sur le chariot.
Lors du raccordement d'un chargeur brancher le fil du chargeur marqué (+) avec la borne (+) de la batterie et le fil du chargeur marqué (-) avec la borne (-) de la batterie au préalable pour cette opération il est conseillé de débrancher la batterie.

Ne jamais court-circuiter ou mettre à la masse les bornes de l'alternateur .
Ne jamais inverser le branchement de l'alternateur sur la batterie.
Ne jamais démonter ou remplacer une connection électrique lorsque le moteur tourne

EN

ELECTRICAL SYSTEM

Starter motor

The starter motor is mounted on the left-hand side of the engine. No maintenance is required other than to ensure that the terminals are kept clean and well tightened. Consult your agent or dealer if the starter motor fails to operate correctly.

Alternator

The alternator is installed on the left-hand side of the engine. The alternator and regulator are designed to operate in a system which is polarized in one direction only. It is therefore necessary to take the following precautions when working on the battery charging circuit, otherwise serious damage may be caused to the electrical equipment:
Do not operate with an open circuit. Always ensure that all terminals are well tightened. Never demount the terminals at the rear of the alternator while the engine is running otherwise the alternator will be damaged.
When a battery is installed, ensure that the connections are correctly polarized. It is essential for the cable marked (+) to be connected to the positive battery terminal (+), the cable marked (-) to be connected to the negative battery terminal (-) and to ground the equipment. If a second battery is used to start the engine, always connect terminals of similar polarity (Fig. A). Any battery used in this way must be of the same voltage as that fitted to the truck. When using an external battery charger, always connect the charger positive (+) lead to the positive (+) battery terminal and the charger negative lead (-) to the negative battery terminal (-) and ground. Never ever short-circuit or ground the alternator terminals.
Never invert the alternator connection on the battery. Never remove or replace an electrical connection while the engine is running.

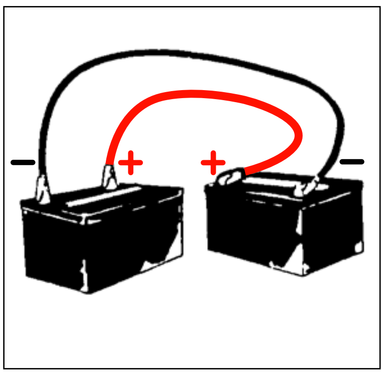

ES

INSTALACION ELECTRICA

Motor de arranque

El motor de arranque está montado a la izquierda del motor y no necesita mantenimiento, salvo la limpieza y el ajuste de los bornes. Si el motor de arranque no funciona correctamente, consultar al agente o al concesionario de confianza.

Alternador

El alternador está montado a la izquierda del motor. El alternador y el regulador han sido estudiados para funcionar en un sistema polarizado en un solo sentido, por lo tanto, cuando se trabaja en el circuito de carga de la batería, es necesario tomar las siguientes precauciones (en caso contrario, pueden provocarse graves daños a los equipos eléctricos):

No accionar el alternador con el circuito abierto; asegurarse que todos los bornes estén bien ajustados.
Es importante no desmontar los bornes ubicados atrás del alternador mientras el motor térmico está girando, para evitar daños al alternador.
Cuando se instala una batería, asegurarse que las conexiones estén polarizadas correctamente. Es indispensable que el cable señalado con (+) esté conectado al terminal positivo (+) de la batería y que el cable señalado con (-) esté conectado al terminal negativo (-) en la batería y que esté presente la conexión a tierra.

Si se usa una segunda batería para hacer partir el motor térmico, conectar siempre bornes de igual polaridad (Fig. A). Montar una batería con el mismo voltaje de la del carro.
Si se usa un cargador externo, conectar siempre el cable (+) del cargador al borne (+) de la batería y el cable (-) del cargador al borne (-) de la batería y de la conexión a tierra.
No poner en cortocircuito o apoyar en la tierra los bornes del alternador.

No invertir la conexión del alternador en la batería.
No desmontar o sustituir una conexión eléctrica mientras el motor está en marcha.

FR

En cas de soudure électrique sur le chariot,brancher directement le câble négatif du poste de soudure sur la pièce à souder afin que le courant très intense ne traverse pas l'alternateur et débrancher la batterie.

Boitier porte-fusibles et relais

Le circuit électrique est protégé par des fusibles logés dans le boîtier porte-fusibles sous l'auvent du tableau de bord (FIG.A), et dans le boîtier électrique sous la cabine (FIG.B page 4-7).
Pour changer un fusible, enlever le fusible défectueux puis le remplacer par un neuf de la même nature et du même tarage.
En cas de coupure de courant, contrôler tous les fusibles et vérifier s'il s'est produit un court-circuit.
NE PAS ESSAYER DE RÉPARER UN FUSIBLE QUI A SAUTÉ.

EN

When carrying out electrical welding operations on the truck, connect the negative lead of the welder straight on to the part being welded to prevent high voltage current from passing through the alternator, and disconnect the battery.

Fuse and relay box

The electric circuit is protected by fuses mounted in the fuse box located underneath the cover of the instrument panel (FIG. A) and in the electric box under the cab (FIG. B page.4-7).
To change a fuse, remove it and replace it with a new one with the same quality and calibration values.
If a power failure occurs, check all the fuses and verify if a short-circuit has occurred.
DO NOT TRY TO REPAIR A BURNED FUSE.

ES

En caso de soldadura eléctrica en el carro, conectar directamente el cable negativo de la soldadora a la pieza a soldar, para evitar que la corriente de alta tensión atraviese el alternador (desconectar la batería).

Caja para fusible y rele en tablero

El circuito electronico esta protegido desde fusibles situados en la caja que esta debajo la cobertura del tablero (FIG.A), y en la caja electrica debajo la cabina Por substituir un fusible, sacar y substituir con uno nuevo de la misma talla. (FIG. B page.4-7).
En caso de falla de corriente, controlar todos los fusibles y verificar si esta producto un corto circuito.
NO REPARAR EL FUSIBLE QUE ESTA QUEMADO.

ООО "ФЕНИКС" 8 (800) 550-61-49 www.fenix-sp.ru

FIG.A

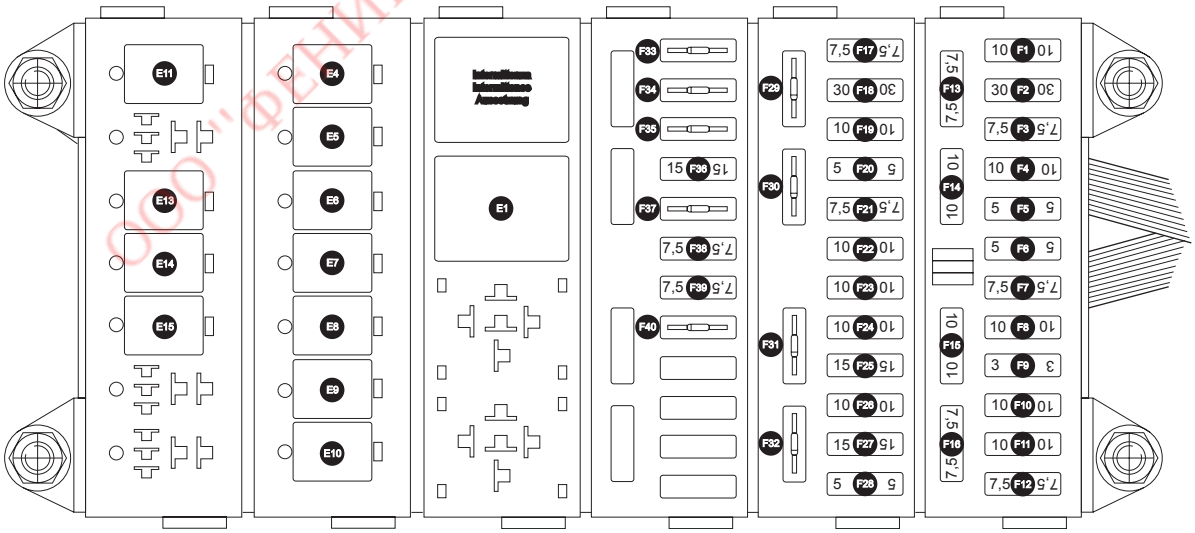

Designation fonctions du fusible et amperage (FIG. A)

Ref.	Ampere	Description
F1	10	Feux de détresse + plafonnier
F2	30	Préchauffage [version rotation continue]
F3	7,5	Commutateur feux + avertisseur sonore cabine
F4	10	Gyrophare
F5	5	Commutateur enclenchement vitesses + alimentation sous clé chariot
F6	5	Feux de direction
F7	7,5	Commande braquages
F8	10	Essuie-glace avant + lave-glace
F9	3	Instruments + check contrôle témoins
F10	10	Phares de travail avant
F11	10	Phares de travail arrière
F12	7,5	Essuie-glace arrière + essuie-glace supérieur
F13	7,5	Eclairage interrupteurs
F14	10	Exclusion circuit hydraulique [seulement 1850-2145] + correcteur de dévers à disposition
F15	10	Clé de sécurité + pressostat freinage + électrovannes de translation.
F16	7,5	Microint. blocage et alignement tour + bouton rétablissement boîte de vitesses
F17	7,5	Manipulateurs Danfoss manœuvres en cabine
F18	30	Benne mélangeuse grande prééquipement
F19	10	Benne mélangeuse petite prééquipement
F20	5	Positif sous clé radio + antivol
F21	7,5	Thermostat réchauffeur [version rotation continue]
F22	10	Compresseur siège pneumatique + accélérateur électrique
F23	5	Détecteur de proximité flèche nacelle baissée + contact exclusion levage
F24	10	Option + double/triple sortie + clé exclusion syst. antibasculement
F25	15	Tableau de bord stabilisateurs
F26	10	Phares de travail sur flèche
F27	15	Electrovannes Danfoss
F28	5	Positif direct radio + antivol
F29	Diode 1	Marche avant
F30	Diode 1	Marche arrière
F31	Diode 3	Avertisseur sonore du système antibasculement
F32	Diode 1	Inhibition relais E15
F33	Diode 1	Signal marche arrière à logique
F34	Diode 1	Signal marche avant à logique
F35	Diode 1	Signal syst. antibasculement
F36	15	Ventilateur chauffage [seulement 1542-1742 avec version à rotation limité]
F37	Diode 1	Négatif relais boîte de vitesses
F38	7,5	Positif nacelle en provenance de l'économiseur
F39	7,5	Positif clé exclusion sécurités
F40	Diode 3	Maintien pos. arr. moteur

Designation fonctions du relais

Ref.	Caratt.	Description
E1	.....	Relais alimentation électrovannes Danfoss
E4	.....	Relais préchauffage [version rotation continue]
E5	.....	Relais anomalie chaîne [seulement 1742-1850-2145]
E6	.....	Relais marche rapide
E7	.....	Relais alignement tour
E8	.....	Relais phares de travail sur flèche
E9	.....	Relais marche avant
E10	.....	Relais marche arrière
E11	.....	Relais exclusion circuit hydraulique
E13	.....	Relais sécurité démarrage
E14	.....	Relais marche lente
E15	.....	Relais rétention marche rapide

ООО "ФЕНИКС" 8 (800) 550-61-49 www.phx-spb.ru

Functional description of the fuses in the box located under the cover of the instrument panel (FIG. A)

Ref.	Ampere	Description
F1	10	Hazard lights + roof light
F2	30	Heating [continuous model rotation]
F3	7,5	Switch for lights + horn operated from cab
F4	10	Revolving beacon
F5	5	Gear engaging switch + truck ignition key power supply
F6	5	Direction indicators
F7	7,5	Steering control
F8	10	Windscreen wiper + washer
F9	3	Instruments + check control indicator lights
F10	10	Front work lights
F11	10	Rear work lights
F12	7,5	Rear window wiper + top windscreen wiper
F13	7,5	Switch lighting
F14	10	Vacant electronic pendulum + hydraulic circuit cut-out [only 1850-2145]
F15	10	Safety key + braking pressure switch + transfer travel solenoid valves
F16	7,5	Gearbox reset button + mast alignment and locking micro switch
F17	7,5	Danfoss controls for manoeuvres from cab
F18	30	Pre-engineering for large mixer bucket
F19	10	Pre-engineering for small mixer bucket
F20	5	Radio + anti-theft device key-activated positive contact
F21	7,5	Heater thermostat [continuous model rotation]
F22	10	Air cushioned seat compressor + electric accelerator
F23	5	Basket lowered boom proximity + lifting disabling micro
F24	10	Optional + double/triple output + anti-tipping system disabling key
F25	15	Outrigger control panel
F26	10	Work lights on boom
F27	15	Danfoss solenoid valves
F28	5	Anti-theft device + radio direct positive contact
F29	Diodo 1	Forward travel
F30	Diodo 1	Reverse travel
F31	Diodo 3	Anti-tipping system buzzer
F32	Diodo 1	Relay E15 inhibition
F33	Diodo 1	Reversing signal to logic
F34	Diodo 1	Forward travel signal to logic
F35	Diodo 1	Anti-tipping system signal
F36	15	Heating fan [only 1542-1742 limited model rotation]
F37	Diodo 1	Gearbox relay negative contact
F38	7,5	Basket positive contact from economiser
F39	7,5	Safety device disabling key-activated positive contact
F40	Diodo 3	Engine stop pos. upkeep

Functional description of relays in the box located underneath the cover of the instrument panel

Ref.	Caratt.	Description
E1	.....	Relay to power Danfoss solenoid valves
E4	.....	Heater relay [continuous model rotation]
E5	.....	Chain fault relay [only 1742-1850-2145]
E6	.....	High speed relay
E7	.....	Mast alignment relay
E8	.....	Boom work light relay
E9	.....	Forward travel relay
E10	.....	Reverse travel relay
E11	.....	Hydraulic circuit cut-out relay
E13	.....	Ignition enabling relay
E14	.....	Slow travel relay
E15	.....	High speed upkeep relay

ООО "ФЕНИКС" 8 (800) 550-61-49 www.phx-spb.ru

Descripcion funcion fusibles y amperio
(FIG. A)

Ref.	Ampere	Descripcion
F1	10	Luces de emergencia + plafón
F2	30	Calefacción [versión rotación continua]
F3	7,5	Conmutador mando luces + indic. acústico de cabina
F4	10	Lámpara giratoria
F5	5	Conmut. de mando conex. marchas + alimentación bajo llave carretilla
F6	5	Luces de dirección
F7	7,5	Mando giros
F8	10	Limpiaparabrisas delantero + lava-cristales
F9	3	Instrumentación + autochequeo luces testigos
F10	10	Faros de trabajo delanteros
F11	10	Faros de trabajo traseros
F12	7,5	Limpiaparabrisas trasero + limpiaparabrisas superior
F13	7,5	Iluminación interruptores
F14	10	Exclusión circuito hidráulico [solo 1850-2145] + péndulo electrónico a disposición
F15	10	Llave + presóstato frenado + electroválvulas de traslación
F16	7,5	Microint. bloqueo y alineación torre + pulsador restablec. cambio
F17	7,5	Manipuladores Danfoss maniobras desde cabina
F18	30	Pala mezcladora grande alojam. previsto
F19	10	Pala mezcladora pequeña alojam. previsto
F20	5	Positivo bajo llave radio + antirrobo
F21	7,5	Termostato calentador [versión rotación continua]
F22	10	Compresor asiento neumático + acelerador eléctrico
F23	5	Detector de proxim. brazo cesta bajado + microint. exclusión elevación
F24	10	Opcional + doble/triple salida + llave exclusión sist. anti-vuelco
F25	15	Tablero estabilizadores
F26	10	Faros trabajo en brazo
F27	15	Electroválvulas Danfoss
F28	5	Positivo directo radio + antirrobo
F29	Diode 1	Marcha adelante
F30	Diode 1	Marcha atrás
F31	Diode 3	Zumbador de sistema anti-vuelco
F32	Diode 1	Inhibición relé E15
F33	Diode 1	Señal marcha atrás de lógica
F34	Diode 1	Señal marcha adelante de lógica
F35	Diode 1	Señal sist. anti-vuelco
F36	15	Ventilador calentamiento [solo 1542-1742 versión rotación limitada]
F37	Diode 1	Negativo relé cambio
F38	7,5	Positivo cesta de economizador
F39	7,5	Positivo llave exclusión dispos. de seguridad
F40	Diode 3	Mantenimiento pos. arr. motor

Descripcion funcion reley

Ref.	Caratt.	Descripcion
E1	.....	Relé alimentación electroválvulas Danfoss
E4	.....	Relé calentador [versión rotación continua]
E5	.....	Relé anomalía cadena [solo 1742-1850-2145]
E6	.....	Relé marcha veloz
E7	.....	Relé alineación torre
E8	.....	Relé faros trabajo en brazo
E9	.....	Relé marcha adelante
E10	.....	Relé marcha atrás
E11	.....	Relé exclusión circuito hidráulico
E13	.....	Relé consenso arranque
E14	.....	Relé marcha lenta
E15	.....	Relé retención marcha veloz

ООО "ФЕНИКС" 8 (800) 550-61-49 www.phx-spb.ru

FR

BOITE ELETTRIQUE SOUS CABINE

Descrizione funzione (FIG. B)

E18) Relais démarrage
E19) Relais thermodémarreur
E20) Relais feux de croisement
E21) Relais feux de route
E22) Relais services
E23) Relais électrovalve générale stabilisateurs
E24) Relais blocage suspensions
E25) Relais anti-sonorisation
E26) Relais blocage suspensions 55°
E27) Relais alimentation logique et système anti-basculement
E28) Relais feux de marche arrière
E29) Emplacement libre pour relais
F49) Fusible 10A : Feux de position avant gauche et arrière droit (pl.3)
F50) Fusible 10A : Feux de position avant droit et arrière gauche (pl.3)
F51) Fusible 10A : Feux de croisement (pl.4)
F52) Fusible 10A : Feux de route (pl.4)
F53) Fusible 10A : Electrovanne générale stabilisateurs (pl.5)
F54) Fusible 7.5A : Electrovanne oscillation pont arrière (pl.6)
F55) Fusible 10A : Positif sous clé partie avant chariot (pl.2)
F56) Fusible 10A : Positif sous clé partie arrière chariot (pl.2)
F57) Fusible 7.5A : Antisonorisation (pl.6)
F58) Fusible 7.5A : Feux de recul (pl.14)
F59) Fusible 10A : Alimentation logique + système antibasculement (pl.12)
F60) Diode 3A : Inhibition retour masses (pl.7)
F61) Diode 3A : Electrovanne mise à niveau 2 (pl.10) [seulement 1850-2145]
F62) Diode 3A : Electrovanne mise à niveau 1 (pl.10) [seulement 1850-2145]
F63) Diode 3A : Electrovanne générale stabilisateurs (pl.8)
F64) Emplacement libre pour fusible ou diode

EN

ELECTRIC BOX UNDER THE CAB

Function description (FIG.B)

E18) Ignition relay
E19) Thermostarter relay
E20) Dipped headlamp relay
E21) Driving beam relay
E22) Service relay
E23) Outrigger main solenoid valve relay
E24) Suspension unit relay
E25) Soundproofing relay
E26) 55° suspension unit relay
E27) Powering relay for logic and anti-tipping system
E28) Backup light relay
E29) Vacant relay housing
F49) 10A fuse : Lh front and rh rear side lights (tab.3)
F50) 10A fuse : Rh front and lh rear side lights (tab.3)
F51) 10A fuse : Dipped headlamps (tab.4)
F52) 10A fuse : Main driving beams (tab.4)
F53) 10A fuse : Outriggers main solenoid valve (tab.5)
F54) 7.5A fuse : Rear axle swing solenoid valves (tab.6)
F55) 10A fuse - Key-activated positive contact - front part of truck (tab.2)
F56) 10A fuse : Key-activated positive contact - rear part of truck (tab.2)
F57) 7.5A fuse : Soundproofing (tab.6)
F58) 7.5A fuse : Backup lights (tab.14)
F59) 10A fuse : Anti-tipping system + logic power supply (tab.12)
F60) 3A diode : Ground return inhibition (tab.7)
F61) 3A diode : Levelling solenoid valve 2 (tab.10) [only 1850-2145]
F62) 3A diode : Levelling solenoid valve 1 (tab.10) [only 1850-2145]
F63) 3A diode : Outrigger main solenoid valve (tab.8)
F64) Vacant fuse or diode housing

ES

CAJA ELECTRICA BAJO LA CABINA

Funktionsbeschreibung (FIG. B)

E18) Relé arranque
E19) Relé arranque térmico
E20) Relé luces bajas
E21) Relé luces altas
E22) Relé servicios
E23) Relé electroválvula general estabilizadores
E24) Relé bloqueo suspensión
E25) Relé insonorización
E26) Relé bloqueo suspensión 55°
E27) Relé alimentación lógica y sistema anti-vuelco
E28) Relé luces de marcha atrás
E29) Alojam. para relé disponible
F49) Fusible 10A : Luces de posición delantera izquierda y trasera derecha (lám. 3)
F50) Fusible 10A : Luces de posición delantera derecha e trasera izquierda (lám. 3)
F51) Fusible 10A : Luces bajas (lám. 4)
F52) Fusible 10A : Luces altas (lám. 4)
F53) Fusible 10A : Electroválvula general estabilizadores (lám. 5)
F54) Fusible 7. 5A : Electroválvulas oscilación eje trasero (lám. 6)
F55) Fusible 10A : Positivo bajo llave parte delantera carretilla (lám. 2)
F56) Fusible 10A : Positivo bajo llave parte trasera carretilla (lám. 2)
F57) Fusible 7. 5A : Insonorización (lám. 6)
F58) Fusible 7. 5A : Luces de marcha atrás (lám. 14)
F59) Fusible 10A : Alimentación lógica + sistema anti-vuelco (lám. 12)
F60) Diodo 3A : Inhibición retorno masas (lám. 7)
F61) Diodo 3A : Electroválvula nivelación 2 (lám. 10) [solo 1850-2145]
F62) Diodo 3A : Electroválvula nivelación 1 (lám. 10) [solo 1850-2145]
F63) Diodo 3A : Electroválvula general estabilizadores (lám. 8)
F64) Alojam. para fusible o diodo disponible

ООО "ФЕНИКС" (800) 550-61-49 www.phx-spb.ru

FR

Eclairage

Une ampoule grillée doit être immédiatement remplacée.
Ne pas manipuler une ampoule neuve avec les doigts nus ou sales, car toute trace de graisse ou huile s'évapore lorsque l'ampoule est chaude, et ainsi ternif le réflecteur.
Ne jamais toucher le réflecteur et ne pas essayer de le faire briller . Ouvrir uniquement le phare pour remplacer l'ampoule.

Batterie

L'efficacité de la batterie est proportionelle à la diminution de la température pour cesser pratiquement à - 40° C.
Ne pas essayer de démarrer si la batterie a été exposée à des température de - 29° C (-20°F) .
Réchauffer la batterie en l'immergeant dans de l'eau tiéde jusqu'à 5 cm des bouchons.
Par température très basses, enlever la batterie du dessus du chariot et la placer dans un endroit tempéré jusqu'à son utilisation.

EN

Lighting

A blown bulb must be changed immediately. Do not handle a new bulb with bare or dirty fingers. Any traces of grease, oil or sweat will evaporate when the bulb is hot and stain the reflector.
Never touch or attempt to polish the reflector. Just open the headlamp to change the bulb.

Battery

Battery efficiency becomes progressively lower as the ambient temperature drops, until it practically ceases to function
at -40°C.
Never attempt to use the starter motor if the battery has been exposed to temperatures of around -29°C.
In these cases, heat the battery by immersing it in lukewarm water to 5 cm below the cell caps.
If the temperatures are very low, remove the battery from the truck and store it in a warm place until it is required.

ES

Iluminacio

Una lámpara quemada debe ser sustituida inmediatamente.
No manejar una lámpara nueva con las manos desnudas o sucias; toda traza de grasa, aceite o sudor evapora cuando la lámpara se calienta y mancha el reflector.
No tocar nunca ni tratar de limpiar el reflector; abrir el faro solamente para cambiar la lámpara.

Bateria

La eficiencia de la batería es proporcional a la disminución de la temperatura, hasta cesar prácticamente a - 40°C.
No tratar de usar el motor de arranque si la batería ha sido expuesta a temperaturas cercanas a - 29°C.
En este caso, calentar la batería, sumergiéndola en agua templada hasta 5 cm. por debajo de los tapones.
En caso de temperaturas muy bajas, retirar la batería del carro y conservarla en un ambiente cálido hasta el momento de utilizarla.

ООО "ФЕНИКС" 8 (800) 550-61-49 www.fenix.ru

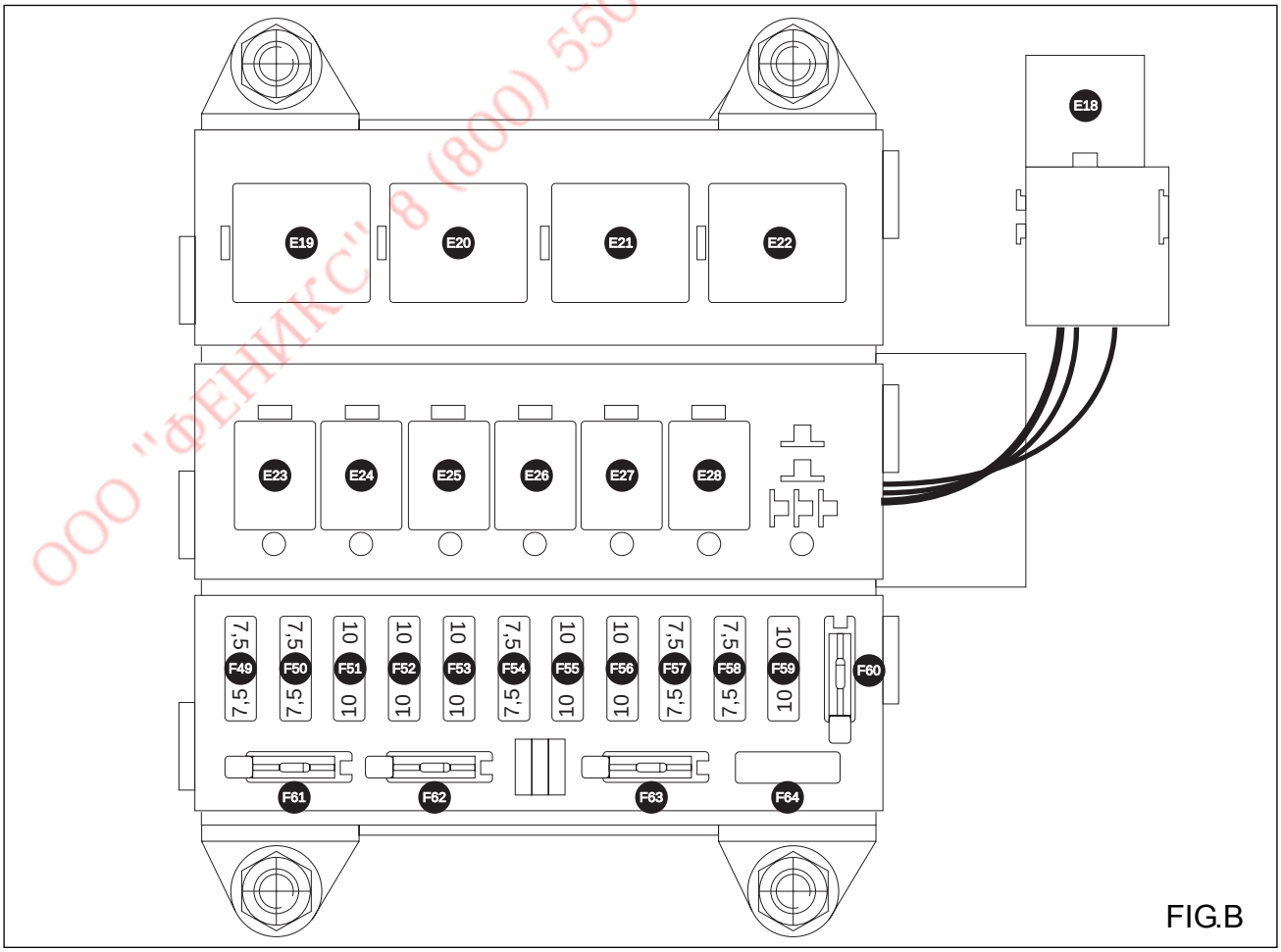

FIG.B

ООО "ФЕНИКС" 8 (800) 550-61-49 www.phx-spb.ru

SCHEMAS ELECTRIQUE
ELECTRICAL SYSTEM
ESQUEMA ELECTRICO

ООО "ФЕНИКС" 8 (800) 550-61-49 www.phx-spb.ru

SCHEMAS ELECTRIQUE FR

Légende utilisation circuit élecrique avec nacelle MRT 1742 (reference n°1953)

A1 . Avertisseur sonore (pl.3)
A2 . Avertisseur de marche arrière enclenchée (pl.2)
A4 . Avertisseur intervention système antibasculement (pl.12)
A5 . Avertisseur anomalie chaîne (pl.4) [seulement 1742-1850-2150-2540]
AR . Enrichiteur de naphte (pl.7)
B1 . Batterie (12 volt - pl.1)
BL1 . Bloc antivol (pl. 3)
BL2 . Bloc radio (pl. 3)
C1 . Circuit 2 entrées - 1 sortie (pl.10)
C2 . Circuit 1 entrée - 2 sorties (pl.10)
CA . Bougie (pl.14) [version rotation continue]
D1 . Commutateur commande feux (pl.3)

Relais montés dans le boîtier des fusibles

E1 . Relais alimentation électrovannes Danfoss (pl.6-7)
E2 . Emplacement libre pour relais
E3 . Emplacement libre pour relais
E4 . Relais préchauffage (pl.14) [version rotation continue]
E5 . Relais anomalie chaîne (pl.4) [seulement 1742-1850-2150-2540]
E6 . Relais marche rapide (pl.12)
E7 . Relais alignement tour (pl.6-14)
E8 . Relais phares de travail sur flèche (pl.13)
E9 . Relais marche avant (pl.2-4)
E10 . Relais marche arrière (pl.2-4)
E11 . Relais exclusion circuit hydraulique (pl.6)
E12 . Emplacement libre pour relais
E13 . Relais sécurité démarrage (pl.1-4)
E14 . Relais marche lente (pl.12)
E15 . Relais rétention marche rapide (pl.12)
E16 . Emplacement libre pour relais
E17 . Emplacement libre pour relais

Relais montés dans le boîtier sous l'échelle

E18 . Relais démarrage (pl.1)
E19 . Relais thermodémarreur (pl.1)
E20 . Relais feux de croisement (pl.10-4)
E21 . Relais feux de route (pl.10-4)
E22 . Relais services (pl.2)
E23 . Relais électrovalve générale stabilisateurs (pl.5-8)
E24 . Relais blocage suspensions (pl.2-6)
E25 . Relais anti-sonorisation (pl.6-9)
E26 . Relais blocage suspensions 55° (pl.6-14)
E27 . Relais alimentation logique et système anti-bascule-

ELECTRICAL SYSTEM EN

Key to electrical system users Manitou MRT 1742 with software (reference to drawing n° 1953).

A1 . Horn (tab.3)
A2 . Reverse gear engaged buzzer (tab.2)
A4 . Anti-tipping system activated buzzer (tab.12)
A5 . Chain fault buzzer (tab.4) [only 1742-1850-2150-2540]
AR . Supercharge of naphta (tab.7)
B1 . Battery (12 Volts - tab.1)
BL1 . Anti-theft unit (tab. 3)
BL2 . Radio unit (tab. 3)
C1 . circuit 2 inputs - 1 output (tab.10)
C2 . circuit 1 input - 2 outputs (tab.10)
CA . Glow plug (tab.14) [continuous model rotation]
D1 . Light switch (tab.3)

Relays installed in fuse box

E1 . Relay to power Danfoss solenoid valves (tab.6-7)
E2 . Vacant relay housing
E3 . Vacant relay housing
E4 . Heater relay (tab.14) [continuous model rotation]
E5 . Chain fault relay (tab.4) [only 1742-1850-2150-2540]
E6 . High speed relay (tab.12)
E7 . Mast alignment relay (tab.6-14)
E8 . Boom work light relay (tab.13)
E9 . Forward travel relay (tab.2-4)
E10 . Reverse travel relay (tab.2-4)
E11 . Hydraulic circuit cut-out relay (tab.6)
E12 . Vacant relay housing
E13 . Ignition enabling relay (tab.1-4)
E14 . Slow travel relay (tab.12)
E15 . High speed upkeep relay (tab.12)
E16 . Vacant relay housing
E17 . Vacant relay housing

Relays installed in box under ladder

E18 . Ignition relay (tab.1)
E19 . Thermostarter relay (tab.1)
E20 . Dipped headlamp relay (tab.10-4)
E21 . Driving beam relay (tab.10-4)
E22 . Service relay (tab.2)
E23 . Outrigger main solenoid valve relay (tab.5-8)
E24 . Suspension unit relay (tab.2-6)
E25 . Soundproofing relay (tab.6-9)
E26 . 55° suspension unit relay (tab.6-14)
E27 . Powering relay for logic and anti-tipping system (tab.2-12)
E28 . Backup light relay (tab.14)

ESQUEMA ELECTRICO ES

Leveyda componentes instalacion electrica con cesta MRT 1742 (referencia diseño n. 1953).

A1 . Indicador acústico (lám. 3)
A2 . Zumbador marcha atrás conectada (lám. 2)
A4 . Zumbador intervención sistema anti-vuelco (lám. 12)
A5 . Zumbador anomalía cadena (lám. 4) [solo 1742-1850-2150-2540]
AR . Enriquecimiento de petróleo (lám. 7)
B1 . Batería (12voltios - lám. 1)
BL1 . Bloque antirrobo (lám. 3)
BL2 . Bloque radio (lám. 3)
C1 . Circuito 2 input - 1 output (lám. 10)
C2 . Circuito 1 input - 2 output (lám. 10)
CA . Bujía (lám. 14) [versión rotación continua]
D1 . Conmutador de mando luces (lám. 3)

Relés presentes en la caja fusibles

E1 . Relé alimentación electroválvulas Danfoss (lám. 6-7)
E2 . Alojam. para relé disponible
E3 . Alojam. para relé disponible
E4 . Relé calentador (lám. 14) [versión rotación continua]
E5 . Relé anomalía cadena (lám. 4) [solo 1742-1850-2150-2540]
E6 . Relé marcha veloz (lám. 12)
E7 . Relé alineación torre (lám. 6-14)
E8 . Relé faros trabajo en brazo (lám. 13)
E9 . Relé marcha adelante (lám. 2-4)
E10 . Relé marcha atrás (lám. 2-4)
E11 . Relé exclusión circuito hidráulico (lám. 6)
E12 . Alojam. para relé disponible
E13 . Relé consenso arranque (lám. 1-4)
E14 . Relé marcha lenta (lám. 12)
E15 . Relé retención marcha veloz (lám. 12)
E16 . Alojam. para relé disponible
E17 . Alojam. para relé disponible

Relés presentes en la caja bajo la escalera

E18 . Relé arranque (lám. 1)
E19 . Relé arranque térmico (lám. 1)
E20 . Relé luces bajas (lám. 10-4)
E21 . Relé luces altas (lám. 10-4)
E22 . Relé servicios (lám. 2)
E23 . Relé electroválvula general estabilizadores (lám. 5-8)
E24 . Relé bloqueo suspensión (lám. 2-6)
E25 . Relé insonorización (lám. 6-9)
E26 . Relé bloqueo suspensión 55° (lám. 6-14)
E27 . Relé alimentación lógica y sistema anti-vuelco (lám. 2-12)

ООО "ФЕНИКС" (495) 961-61-49 www.phenix.ru

ment (pl.2-12)
E28 . Relais feux de marche arrière (pl.14)
E29 . Emplacement libre pour relais

Relais montés dans la partie arrière du chariot
E30 . Télérupteur pompe de secours (pl.1-7)

Relais placés dans la boîte à proximité des ventilateurs
E31 Relais ventilateur 1
E32 Relais ventilateur 2
E33 Temporisateur

Fusibles et diodes montés dans le boîtier des fusibles
F1 . Fusible 10A : Feux de détresse + plafonnier (pl.3)
F2 . Fusible 30A : Préchauffage (pl.14) [version rotation continue]
F3 . Fusible 7.5A : Commutateur feux + avertisseur sonore cabine (pl.3)
F4 . Fusible 10A : Gyrophare (pl.5)
F5 . Fusible 5A : Commutateur enclenchement vitesses + alimentation sous clé chariot (pl.2)
F6 . Fusible 5A : Feux de direction (pl.3)
F7 . Fusible 7.5A : Commande braquages (pl.4)
F8 . Fusible 10A : Essuie-glace avant + lave-glace (pl.13)
F9 . Fusible 3A : Instruments + check contrôle témoins (pl.1)
F10 . Fusible 10A : Phares de travail avant (pl.13)
F11 . Fusible 10A : Phares de travail arrière (pl.13)
F12 . Fusible 7.5A : Essuie-glace arrière + essuie-glace supérieur (pl.13)
F13 . Fusible 7.5A : Eclairage interrupteurs (pl.8)
F14 . Fusible 10A : Exclusion circuit hydraulique [seulement 1850-2150-2540] + correcteur de dévers à disposition (pl.6)
F15 . Fusible 10A : Clé de sécurité + pressostat freinage + électrovannes de translation. (pl.7)
F16 . Fusible 7.5A : Microint. blocage et alignement tour + bouton rétablissement boîte de vitesses (pl.2)
F17 . Fusible 7.5A : Manipulateurs Danfoss manœuvres en cabine (pl.8)
F18 . Fusible 30A : Benne mélangeuse grande prééquipement (pl.3)
F19 . Fusible 10A : Benne mélangeuse petite prééquipement (pl.3)
F20 . Fusible 5A : Positif sous clé radio + antivol (pl.3)
F21 . Fusible 7.5A : Thermostat réchauffeur (pl.14) [version rotation continue]

F22 . Fusible 10A : Compresseur siège pneumatique + accélérateur électrique (pl.13)

E29 . Vacant relay housing

Relay installed in rear part of truck
E30 . Emergency pump remote control switch (tab.1-7)

Relays installed in the box near the fans
E31 Fan 1 relay
E32 Fan 2 relay
E33 Timer

Fuses and diodes in fuse box
F1 . 10A fuse : Hazard lights + roof light (tab.3)
F2 . 30A fuse : Heating (tab.14) [continuous model rotation]
F3 . 7.5A fuse : Switch for lights + horn operated from cab (tab.3)
F4 . 10A fuse : Revolving beacon (tab.5)
F5 . 5A fuse : Gear engaging switch + truck ignition key power supply (tab.2)
F6 . 5A fuse : Direction indicators (tab.3)
F7 . 7.5A fuse : Steering control (tab.4)
F8 . 10A fuse : Windscreen wiper + washer (tab.13)
F9 . 3A fuse : Instruments + check control indicator lights (tab.1)
F10 . 10A fuse : Front work lights (tab.13)
F11 . 10A fuse : Rear work lights (tab.13)
F12 . 7.5A fuse : Rear window wiper + top windscreen wiper (tab.13)
F13 . 7.5A fuse : Switch lighting (tab.8)
F14 . 10A fuse : Vacant electronic pendulum + hydraulic circuit cut-out [only 1850-2150-2540] (tab.6)
F15 . 10A fuse : Safety key + braking pressure switch + transfer travel solenoid valves (tab.7)
F16 . 7.5A fuse : Gearbox reset button + mast alignment and locking micro switch (tab.2)
F17 . 7.5A fuse : Danfoss controls for manoeuvres from cab (tab.8)
F18 . 30A fuse : Pre-engineering for large mixer bucket (tab.3)
F19 . 10A fuse : Pre-engineering for small mixer bucket (tab.3)
F20 . 5A fuse : Radio + anti-theft device key-activated positive contact (tab.3)
F21 . 7.5A fuse : Heater thermostat (tab.14) [continuous model rotation]

F22 . 10A fuse : Air cushioned seat compressor + electric accelerator (tab.13)
F23 . 5A fuse : Basket lowered boom proximity + lifting disabling micro (tab.11)
F24 . 10A fuse : Optional + double/triple output + anti-tipping system disabling key (tab.8)

E28 . Relé luces de marcha atrás (lám. 14)
E29 . Alojam. para relé disponible

Relé presente en la parte trasera carretilla
E30 . Telerruptor bomba de emergencia (lám. 1-7)

Relés posicionados en la caja cerca de los ventiladores
E31 Relé ventilador 1
E32 Relé ventilador 2
E33 Temporizador

Fusibles y diodos presentes en la caja fusibles
F1 . Fusible 10A : Luces de emergencia + plafón (lám. 3)
F2 . Fusible 30A : Calefacción (lám. 14) [versión rotación continua]
F3 . Fusible 7. 5A : Conmutador mando luces + indic. acústico de cabina (lám. 3)
F4 . Fusible 10A : Lámpara giratoria (lám. 5)
F5 . Fusible 5A : Conmut. de mando conex. marchas + alimentación bajo llave carretilla (lám. 2)
F6 . Fusible 5A : Luces de dirección (lám. 3)
F7 . Fusible 7. 5A : Mando giros (lám. 4)
F8 . Fusible 10A : Limpiaparabrisas delantero + lava-cristales (lám. 13)
F9 . Fusible 3A : Instrumentación + autochequeo luces testigos (lám. 1)
F10 . Fusible 10A : Faros de trabajo delanteros (lám. 13)
F11 . Fusible 10A : Faros de trabajo traseros (lám. 13)
F12 . Fusible 7. 5A : Limpiaparabrisas trasero + limpiaparabrisas superior (lám. 13)
F13 . Fusible 7. 5A : Iluminación interruptores (lám. 8)
F14 . Fusible 10A : Exclusión circuito hidráulico [solo 1850-2150-2540] + péndulo electrónico a disposición (lám. 6)
F15 . Fusible 10A : Llave + presóstato frenado + electroválvulas de traslación (lám. 7)
F16 . Fusible 7. 5A : Microint. bloqueo y alineación torre + pulsador restablec. cambio (lám. 2)
F17 . Fusible 7. 5A : Manipuladores Danfoss maniobras desde cabina (lám. 8)
F18 . Fusible 30A : Pala mezcladora grande alojam. previsto (lám. 3)
F19 . Fusible 10A : Pala mezcladora pequeña alojam. previsto (lám. 3)
F20 . Fusible 5A : Positivo bajo llave radio + antirrobo (lám. 3)
F21 . Fusible 7. 5A : Termostato calentador (lám. 14) [versión rotación continua]
F22 . Fusible 10A : Compresor asiento neumático + acelerador eléctrico (lám. 13)
F23 . Fusible 5A : Detector de proxim. brazo cesta bajado +

F23 . Fusible 5A : Détecteur de proximité flèche nacelle baissée + contact exclusion levage (pl.11)
F24 . Fusible 10A : Option + double/triple sortie + clé exclusion syst. antibasculement (pl.8)
F25 . Fusible 15A : Tableau de bord stabilisateurs (pl.8)
F26 . Fusible 10A : Phares de travail sur flèche (pl.13)
F27 . Fusible 15A : Electrovannes Danfoss (pl.7)
F28 . Fusible 5A : Positif direct radio + antivol (pl.3)
F29 . Diode 1A : Marche avant (pl.2)
F30 . Diode 1A : Marche arrière (pl.2)
F31 . Diode 3A : Avertisseur sonore du système antibasculement (pl.12)
F32 . Diode 1A : Inhibition relais E15 (pl.12)
F33 . Diode 1A : Signal marche arrière à logique (pl.4)
F34 . Diode 1A : Signal marche avant à logique (pl.4)
F35 . Diode 1A : Signal syst. antibasculement (pl.12)
F36 . Fusible 15A : Ventilateur chauffage (pl.14) [seulement 1542-1742 avec version à rotation limité]
F37 . Diode 1A : Négatif relais boîte de vitesses (pl.12)
F38 . Fusible 7.5A : Positif nacelle en provenance de l'économiseur (pl.7)
F39 . Fusible 7.5A : Positif clé exclusion sécurités (pl.7)
F40 . Diode 3A: Maintien pos. arr. moteur (pl.7)
F41 . Emplacement libre pour fusible ou diode
F42 . Emplacement libre pour fusible ou diode
F43 . Emplacement libre pour fusible ou diode
F44 . Emplacement libre pour fusible ou diode
F45 . Emplacement libre pour fusible ou diode
F46 . Emplacement libre pour fusible ou diode
F47 . Emplacement libre pour fusible ou diode
F48 . Emplacement libre pour fusible ou diode

Fusibles et diodes montés dans le boîtier sous l'échelle
F49 . Fusible 10A : Feux de position avant gauche et arrière droit (pl.3)
F50 . Fusible 10A : Feux de position avant droit et arrière gauche (pl.3)
F51 . Fusible 10A : Feux de croisement (pl.4)
F52 . Fusible 10A : Feux de route (pl.4)
F53 . Fusible 10A : Electrovanne générale stabilisateurs (pl.5)
F54 . Fusible 7.5A : Electrovanne oscillation pont arrière (pl.6)
F55 . Fusible 10A : Positif sous clé partie avant chariot (pl.2)
F56 . Fusible 10A : Positif sous clé partie arrière chariot (pl.2)
F57 . Fusible 7.5A : Antisonorisation (pl.6)
F58 . Fusible 7.5A : Feux de recul (pl.14)
F59 . Fusible 10A : Alimentation logique + système antibasculement (pl.12)
F60 . Diode 3A : Inhibition retour masses (pl.7)

F25 . 15A fuse : Outrigger control panel (tab.8)
F26 . 10A fuse : Work lights on boom (tab.13)
F27 . 15A fuse : Danfoss solenoid valves (tab.7)
F28 . 5A fuse : Anti-theft device + radio direct positive contact (tab.3)
F29 . 1A diode : Forward travel (tab.2)
F30 . 1A diode : Reverse travel (tab.2)
F31 . 3A diode : Anti-tipping system buzzer (tab.12)
F32 . 1A diode : Relay E15 inhibition (tab.12)
F33 . 1A diode : Reversing signal to logic (tab.4)
F34 . 1A diode : Forward travel signal to logic (tab.4)
F35 . 1A diode : Anti-tipping system signal (tab.12)
F36 . 15A fuse : Heating fan (tab.14) [only 1542-1742 limited model rotation]
F37 . 1A diode : Gearbox relay negative contact (tab.12)
F38 . 7.5A fuse : Basket positive contact from economiser (tab.7)
F39 . 7.5A fuse : Safety device disabling key-activated positive contact (tab.7)
F40 . 3A diode : Engine stop pos. upkeep (tab.7)
F41 . Vacant fuse or diode housing
F42 . Vacant fuse or diode housing
F43 . Vacant fuse or diode housing
F44 . Vacant fuse or diode housing
F45 . Vacant fuse or diode housing
F46 . Vacant fuse or diode housing
F47 . Vacant fuse or diode housing
F48 . Vacant fuse or diode housing

Fuses and diodes installed in box under ladder
F49 . 10A fuse : Lh front and rh rear side lights (tab.3)
F50 . 10A fuse : Rh front and lh rear side lights (tab.3)
F51 . 10A fuse : Dipped headlamps (tab.4)
F52 . 10A fuse : Main driving beams (tab.4)
F53 . 10A fuse : Outriggers main solenoid valve (tab.5)
F54 . 7.5A fuse : Rear axle swing solenoid valves (tab.6)
F55 . 10A fuse - Key-activated positive contact - front part of truck (tab.2)
F56 . 10A fuse : Key-activated positive contact - rear part of truck (tab.2)
F57 . 7.5A fuse : Soundproofing (tab.6)
F58 . 7.5A fuse : Backup lights (tab.14)
F59 . 10A fuse : Anti-tipping system + logic power supply (tab.12)
F60 . 3A diode : Ground return inhibition (tab.7)
F61 . 3A diode : Levelling solenoid valve 2 (tab.10) [only 1850-2150-2540]
F62 . 3A diode : Levelling solenoid valve 1 (tab.10) [only

microint. exclusión elevación (lám. 11)
F24 . Fusible 10A : Opcional + doble/triple salida + llave exclusión sist. anti-vuelco (lám. 8)
F25 . Fusible 15A : Tablero estabilizadores (lám. 8)
F26 . Fusible 10A : Faros trabajo en brazo lám. 13)
F27 . Fusible 15A : Electroválvulas Danfoss (lám. 7)
F28 . Fusible 5A : Positivo directo radio + antirrobo (lám. 3)
F29 . Diodo 1A : Marcha adelante (lám. 2)
F30 . Diodo 1A : Marcha atrás (lám. 2)
F31 . Diodo 3A : Zumbador de sistema anti-vuelco (lám. 12)
F32 . Diodo 1A : Inhibición relé E15 (lám. 12)
F33 . Diodo 1A : Señal marcha atrás de lógica (lám. 4)
F34 . Diodo 1A : Señal marcha adelante de lógica (lám. 4)
F35 . Diodo 1A : Señal sist. anti-vuelco (lám. 12)
F36 . Fusible 15A : Ventilador calentamiento (lám. 14) [solo 1542-1742 versión rotación limitada]
F37 . Diodo 1A : Negativo relé cambio (lám. 12)
F38 . Fusible 7. 5A : Positivo cesta de economizador (lám. 7)
F39 . Fusible 7. 5A : Positivo llave exclusión dispos. de seguridad (lám. 7)
F40 . Diodo 3A : Mantenimiento pos. arr. motor (lám. 7)
F41 . Alojam. para fusible o diodo disponible
F42 . Alojam. para fusible o diodo disponible
F43 . Alojam. para fusible o diodo disponible
F44 . Alojam. para fusible o diodo disponible
F45 . Alojam. para fusible o diodo disponible
F46 . Alojam. para fusible o diodo disponible
F47 . Alojam. para fusible o diodo disponible
F48 . Alojam. para fusible o diodo disponible

Fusibles y diodos presentes en la caja bajo la escalera
F49 . Fusible 10A : Luces de posición delantera izquierda y trasera derecha (lám. 3)
F50 . Fusible 10A : Luces de posición delantera derecha e trasera izquierda (lám. 3)
F51 . Fusible 10A : Luces bajas (lám. 4)
F52 . Fusible 10A : Luces altas (lám. 4)
F53 . Fusible 10A : Electroválvula general estabilizadores (lám. 5)
F54 . Fusible 7. 5A : Electroválvulas oscilación eje trasero (lám. 6)
F55 . Fusible 10A : Positivo bajo llave parte delantera carretilla (lám. 2)
F56 . Fusible 10A : Positivo bajo llave parte trasera carretilla (lám. 2)
F57 . Fusible 7. 5A : Insonorización (lám. 6)
F58 . Fusible 7. 5A : Luces de marcha atrás (lám. 14)
F59 . Fusible 10A : Alimentación lógica + sistema anti-vuel-

F61 . Diode 3A : Electrovanne mise à niveau 2 (pl.10) [seulement 1850-2150-2540]
F62 . Diode 3A : Electrovanne mise à niveau 1 (pl.10) [seulement 1850-2150-2540]
F63 . Diode 3A : Electrovanne générale stabilisateurs (pl.8)
F64 . Emplacement libre pour fusible ou diode

Fusible monté dans le compartiment moteur
F65 . Fusible 100A : Alimentation générale (pl.1)

Fusibles placés dans la boîte à proximité des ventilateurs
F67 Fusible ventilateur 1 (tab.15)
F68 Fusible ventilateur 2 (tab.15)
G1 . Alternateur (pl.1)
H1 . Horamètre (pl.1)
I1 . Microcontacteur à deux contacts freins de stationnement (pl.4)
I2 . Manipulateur marche avant-arrière (pl.4)
I3 . Microcontacteur marche lente-rapide (pl.2)
I4 . Bouton rétablissement boîte de vitesses (pl.2)
I5 . Pressostat feux d'arrêt (pl.2)
I6 . Détecteur PNP alignement pont arrière (pl.2)
I7 . Détecteur PNP alignement tour 5°(pl.2)
I8 . Détecteur PNP alignement pont avant (pl.2)
I9 . Interrupteur électropompe d'émergence (pl.7)
I10 . Clé exclusion sécurités (pl.7)
I11 . Détecteur rotation limitée 1 (pl.10) [seulement 1542-1742]
I12 . Pressostat colmatage filtre à air (pl.5)
I13 . Pressostat pression huile moteur insuffisante (pl.5)
I14 . Détecteur cabine bloquée 1 (pl.6)
I15 . Microcontacteur cabine alignée (pl.14)
I16 . Contacteur stabilisateur AR. droit baissé (pl.6)
I17 . Contacteur stabilisateur AR. gauche baissés (pl.6)
I18 . Contacteur stabilisateur AV. gauche baissés (pl.6)
I19 . Contacteur stabilisateur AV. droit baissés (pl.6)
I20 . Thermocontact température huile hydraulique (pl.6)
I21 . Thermocontact température eau moteur (pl.6)

I22 . Bouton exclusion circuit hydraulique (pl.6)
I23 . Interrupteur présence homme (pl.6)
I24 . Sélecteur direction (pl.4)
I25 . Sélecteur option (pl.8)
I26 . Manipulateur sortie-rentrée stabilisateurs (pl.8)
I27 . Sélecteur poutres-stabilisateurs (pl.8)
I28 . Bouton stabilisateur avant gauche (pl.8)
I29 . Bouton stabilisateur avant droit (pl.9)
I30 . Bouton stabilisateur arrière gauche (pl.9)
I31 . Bouton stabilisateur arrière droit (pl.9)
I32 . Microcontacteur anomalie chaîne 1 (pl.4) [seulement 1742-1850-2150-2540]

1850-2150-2540]
F63 . 3A diode : Outrigger main solenoid valve (tab.8)
F64 . Vacant fuse or diode housing

Fuse in engine compartment
F65 . 100A fuse : Main power supply (tab.1)

Fuses installed in the box near the fans
F67 Fan 1 fuse (tab. 15)
F68 Fan 2 fuse (tab. 15)
G1 . Alternator (tab.1)
H1 . Hour counter (tab.1)
I1 . Micro switch with two contacts for parking brake (tab.4)
I2 . Forward-reverse travel control (tab.4)
I3 . High-low speed micro switch (tab.2)
I4 . Gearbox reset button (tab.2)
I5 . Brake light pressure switch (tab.2)
I6 . Rear axle alignment PNP proximity (tab.2)
I7 . 5th mast alignment PNP proximity (tab.2)
I8 . Front axle alignment PNP proximity (tab.2)
I9 . Emergency electric pump switch (tab.7)
I10 . Safety device cut-out key (tab.7)
I11 . Swivel limited proximity 1 (tab.10) [only 1542-1742]
I12 . Air filter fouled pressure switch (tab.5)
I13 . Low engine oil pressure switch (tab.5)
I14 . Cab blocked proximity 1 (tab.6)
I15 . Cab aligned micro switch (tab.14)
I16 . Rh rear lowered outrigger positioned micro (tab.6)
I17 . Lh rear lowered outrigger positioned micro (tab.6)
I18 . Lh front lowered outrigger positioned micro (tab.6)
I19 . Rh front lowered outrigger positioned micro (tab.6)
I20 . Hydraulic oil temperature thermal contact (tab.6)
I21 . Engine coolant temperature thermal contact (tab.6)

I22 . Hydraulic circuit cut-out button (tab.6)
I23 . "Dead man" micro switch (tab.6)
I24 . Steering selector (tab.4)
I25 . Optional selector (tab.8)
I26 . Outriggers in-out control (tab.8)
I27 . Beams-outriggers selector (tab.8)
I28 . Lh front outrigger button (tab.8)
I29 . Rh front outrigger button (tab.9)
I30 . Lh rear outrigger button (tab.9)
I31 . Rh rear outrigger button (tab.9)
I32 . Chain fault micro switch 1 (tab.4) [only 1742-1850-2150-2540]
I33 . Chain fault micro switch 2 (tab.4) [only 1742-1850-2150-2540]
I34 . Cab blocked proximity 2 (tab.6)
I35 . Electrical accelerator switch (tab.13)

co (lám. 12)
F60 . Diodo 3A : Inhibición retorno masas (lám. 7)
F61 . Diodo 3A : Electroválvula nivelación 2 (lám. 10) [solo 1850-2150-2540]
F62 . Diodo 3A : Electroválvula nivelación 1 (lám. 10) [solo 1850-2150-2540]
F63 . Diodo 3A : Electroválvula general estabilizadores (lám. 8)
F64 . Alojam. para fusible o diodo disponible

Fusible presente en el compartimento motor
F65 . Fusible 100A : Alimentación general (lám. 1)

Fusibles posicionados en la caja cerca de los ventiladores
F67 Fusible ventilador 1 (lám.15)
F68 Fusible ventilador 2 (lám.15)
G1 . Alternador (lám. 1)
H1 . Cuentahoras (lám. 1)
I1 . Microinterruptor dos contactos freno de estacionamiento (lám. 4)
I2 . Manipulador marcha adelante-atrás (lám. 4)
I3 . Microinterruptor marcha lenta-veloz (lám. 2)
I4 . Pulsador restablec. cambio (lám. 2)
I5 . Presóstato luces de parada (lám. 2)
I6 . Detector de proxim. PNP alineación eje trasero (lám. 2)
I7 . Detector de proxim. PNP alineación torre 5° (lám. 2)
I8 . Detector de proxim. PNP alineación eje delantero (lám. 2)
I9 . Interruptor electrobomba de emergencia (lám. 7)
I10 . Llave exclusión dispos. de seguridad (lám. 7)
I11 . Detector de proxim. rotación limitada 1 (lám. 10) [solo 1542-1742]
I12 . Presóstato obturación filtro aire (lám. 5)
I13 . Presóstato baja presión aceite motor (lám. 5)
I14 . Detector de proxim. cabina bloqueada 1 (lám. 6)
I15 . Microinterruptor cabina alineada (lám. 14)
I16 . Microint. estabilizador tras. derecho bajado (lám. 6)
I17 . Microint. estabilizador tras. izquierdo bajado (lám. 6)
I18 . Microint. estabilizador delan. izquierdo bajado (lám. 6)
I19 . Microint. estabilizador delan. derecho bajado (lám. 6)
I20 . Termocontacto temperatura aceite hidráulico (lám. 6)
I21 . Termocontacto temperatura agua motor (lám. 6)
I22 . Pulsador exclusión circuito hidráulico (lám. 6)
I23 . Microinterruptor presencia hombre (lám. 6)
I24 . Selector giros (lám. 4)
I25 . Selector opcional (lám. 8)
I26 . Manipulador salida-repliegue estabilizadores (lám. 8)
I27 . Selector travesaños-estabilizadores (lám. 8)
I28 . Pulsador estabilizador delantero izquierdo (lám. 8)
I29 . Pulsador estabilizador delantero derecho (lám. 9)

ООО "ФЕНИКС" www.phx-spb.ru

I33 . Microcontacteur anomalie chaîne 2 (pl.4) [seulement 1742-1850-2150-2540]
I34 . Détecteur cabine bloquée 2 (pl.6)
I35 . Interrupteur accélérateur électrique (pl.13)
I36 . Détecteur PNP sortie flèche (pl.10)
I37 . Détecteur PNP montée flèche 3 m (pl.10)
I38 . Correcteur de dévers à disposition (pl.10)
I39 . Détecteur PNP flèche nacelle à pendulaire baissé (pl.11)
I40 . Microcontacteur anomalie chaîne 3 (pl.4) [seulement 1742-1850-2150-2540]
I41 . Microcontacteur exclusion levage (pl.11)
I50 . Détecteur rotation limitée 2 (pl.10) [seulement 1542-1742]
I51 . Clé exclusion système antibasculement (pl.12)
I52 . Thermocontact temp. eau moteur maxi. (pl.5)
I53 . Interrupteur feux de détresse (pl.3)
I54 . Interrupteur gyrophare (pl.5)
I55 . Pressostat freinage (pl.12)
I56 . Interrupteur essuie-glace avant et lave-glace (pl.13)
I57 . Interrupteur essuie-glace arrière et supérieur (pl.13)
I58 . Interrupteur phare de travail avant (pl.13)
I59 . Interrupteur phare de travail arrière (pl.13)
I60 . Détecteur PNP levage 55° (pl.14)
I62 . Microcontacteur stab. sorti (pl.5)
I63 . Microcontacteur stab. sorti (pl.5)
I64 . Microcontacteur stab. sorti (pl.5)
I65 . Microcontacteur stab. sorti (pl.5)
I66 . Déviateur pour double/triple sortie tête de flèche (pl.8)
I67 . Interrupteur phares de travail sur flèche (pl.13)
I68 . Interrupteur ventilateur de chauffage (pl.14) [seulement 1542-1742 avec version à rotation limité]
I69 . Déviateur mise à niveau (pl.10) [seulement 1850-2150-2540]
I70 . Interrupteur radiocommande (pl.10)
I71 . Microcontact cabine bloquée (pl.6)
I72 . Interrupteur exclusion option (pl.8)
Int. . Clignotement feux de direction/détresse (pl.4)
Key . Contacteur à clé (pl.1)
L1 . Témoin alignement pont arrière (pl.2)
L2 . Témoin alignement pont avant (pl.2)
L3 . Témoin pont arrière bloqué (pl.7)
L4 . Témoin feux de position (pl.3)
L5 . Témoin cabine bloquée (pl.6)
L6 . Témoin cabine alignée (pl.6)
L7 . Témoin stabilisateurs baissés (pl.6)
L8 . Témoin libre
L9 . Témoin correcteur de dévers actif à disposition (pl.10)
L12 . Témoin marche rapide enclenchée (pl.12)

I36 . Boom extension PNP proximity (tab.10)
I37 . 3 m boom ascent PNP proximity (tab.10)
I38 . Vacant electronic levelling pendulum (tab.10)
I39 . Pendulum basket lowered boom PNP proximity (tab.11)
I40 . Chain fault micro switch 3 (tab.4) [only 1742-1850-2150-2540]
I41 . Lifting inhibiting micro switch (tab.11)
I50 . Swivel limited proximity 2 (tab.10) [only 1542-1742]
I51 . Anti-tipping disabling key (tab.12)
I52 . Max. engine coolant temp. thermal contact (tab.5)
I53 . Hazard light switch (tab.3)
I54 . Rotating beacon switch (tab.5)
I55 . Braking pressure switch (tab.12)
I56 . Windscreen wiper and washer switch (tab.13)
I57 . Rear window and top windscreen wiper switch (tab.13)
I58 . Front work light switch (tab.13)
I59 . Rear work light switch (tab.13)
I60 . 55° lifting PNP proximity (tab.14)
I62 . Outrigger extended micro switch (tab.5)
I63 . Outrigger extended micro switch (tab.5)
I64 . Outrigger extended micro switch (tab.5)
I65 . Outrigger extended micro switch (tab.5)
I66 . Switch for double/triple boom end extension (tab.8)
I67 . Boom work light switch (tab.13)
I68 . Heating fan switch (tab.14) [only 1542-1742 limited model rotation]
I69 . Levelling switch (tab.10) [only 1850-2150-2540]
I70 . Remote control switch (tab.10)
I71 . Cab blocked micro (tab.6)
I72 . Switch optional exclusion (tav.8)
Int. . Hazard/direction light intermittence unit (tab.4)
Key . Ignition switch (tab.1)
L1 . Rear axle alignment indicator light (tab.2)
L2 . Front axle alignment indicator light (tab.2)
L3 . Rear axle blocked indicator light (tab.7)
L4 . Side light indicator light (tab.3)
L5 . Cab blocked indicator light (tab.6)
L6 . Cab aligned indicator light (tab.6)
L7 . Lowered outriggers indicator light (tab.6)
L8 . Vacant indicator light
L9 . Pendulum activated indicator vacant light (tab.10)
L12 . High speed engaged indicator light (tab.12)
L13 . Low speed engaged indicator light (tab.12)
L14 . Battery charger indicator light (tab.1)
L15 . Dipped headlamps indicator light (tab.3)
L16 . Direction indicators indicator light (tab.4)
L17 . Parking brake indicator light (tab.4)
L18 . Vacant indicator light (tab.5)

I30 . Pulsador estabilizador trasero izquierdo (lám. 9)
I31 . Pulsador estabilizador trasero derecho (lám. 9)
I32 . Microinterruptor anomalía cadena 1 (lám. 4) [solo 1742-1850-2150-2540]
I33 . Microinterruptor anomalía cadena 2 (lám. 4) [solo 1742-1850-2150-2540]
I34 . Detector de proxim. cabina bloqueada 2 (lám. 6)
I35 . Interruptor acelerador eléctrico (lám. 13)
I36 . Detector de proxim. PNP extensión brazo (lám. 10)
I37 . Detector de proxim. PNP subida brazo 3 m (lám. 10)
I38 . Péndulo electrónico de nivelación a disposición (lám. 10)
I39 . Detector de proxim. PNP brazo cesta péndulo bajado (lám. 11)
I40 . Microinterruptor anomalía cadena 3 (lám. 4) [solo 1742-1850-2150-2540]
I41 . Microinterruptor exclusión elevación (lám. 11)
I50 . Detector de proxim. rotación limitada 2 (lám. 10) [solo 1542-1742]
I51 . Llave exclusión sistema anti-vuelco (lám. 12)
I52 . Termocontacto max. temp. agua motor (lám. 5)
I53 . Interruptor luces de avería (lám. 3)
I54 . Interruptor lámpara giratoria (lám. 5)
I55 . Presóstato frenado (lám. 12)
I56 . Interruptor limpiaparabrisas delantero y lava-cristales (lám. 13)
I57 . Interruptor limpiaparabrisas trasero y superior (lám. 13)
I58 . Interruptor faro de trabajo delantero (lám. 13)
I59 . Interruptor faro de trabajo trasero (lám. 13)
I60 . Detector de proxim. PNP elevación 55° (lám. 14)
I62 . Microinterruptor estabiliz. extendido (lám. 5)
I63 . Microinterruptor estabiliz. extendido (lám. 5)
I64 . Microinterruptor estabiliz. extendido (lám. 5)
I65 . Microinterruptor estabiliz. extendido (lám. 5)
I66 . Conmut. para doble/triple salida extrem. brazo (lám. 8)
I67 . Interruptor faros trabajo en brazo (lám. 13)
I68 . Interruptor ventilador calentamiento (lám. 14) [solo 1542-1742 versión rotación limitada]
I69 . Conmutador de mando nivelación (lám. 10) [solo 1850-2150-2540]
I70 . Interruptor mando a distancia (lám. 10)
I71 . Microint. cabina bloqueada (lám. 6)
I72 . Interruptor esclusione option (lám. 8)
Int. . Intermitencia luces de dirección/avería (lám. 4)
Key . Conmutador arranque (lám. 1)
L1 . Indicador luminoso alineación eje trasero (lám. 2)
L2 . Indicador luminoso alineación eje delantero (lám. 2)
L3 . Indicador luminoso eje trasero bloqueado (lám. 7)
L4 . Indicador luminoso luces de posición (lám. 3)
L5 . Indicador luminoso cabina bloqueada (lám. 6)

ООО "ФЕНИКС" (495) 550-61-49 www.privod.ru

L13 . Témoin marche lente enclenchée (pl.12)
L14 . Témoin de charge batterie (pl.1)
L15 . Témoin feux de route (pl.3)
L16 . Témoin feux de direction (pl.4)
L17 . Témoin frein de stationnement (pl.4)
L18 . Témoin libre (pl.5)
L19 . Témoin stabilisateurs partiellement sortis (pl.5)
L20 . Témoin colmatage filtre à air (pl.5)
L21 . Témoin pression huile moteur insuffisante (pl.5)
L22 . Témoin température eau moteur maxi. (pl.5)
L23 . Témoin libre (pl.5)
L24 . Témoin anomalie chaîne (pl.4) [seulement 1742-1850-2150-2540]
L25 . Témoin braquage concentrique (pl.4)
L26 . Témoin braquage normal (pl.4)
L27 . Témoin braquage crabe (pl.4)
L28 . Témoin sélection poutres (pl.8)
L29 . Témoin sélection stabilisateurs (pl.8)
L30 . Témoin sortie flèche (télescopage) (pl.8)
L31 . Témoin rentrée (pl.8)
M1 . Démarreur (pl.1)
M2 . Electropompe de secours (pl.1)
M3 . Manipulateur Danfoss cabine partie gauche (pl.8)
M4 . Manipulateur Danfoss cabine partie droite (pl.8)
M6 . Manipulateur marche lente-rapide (pl.12)
M7 . Pompe essuie-glace (pl.13)
M8 . Essuie-glace avant (pl.13)
M9 . Essuie-glace arrière (pl.13)
M10 . Essuie-glace supérieur (pl.13)
M11 . Pompe à combustible chauffage (pl.14) [version rotation continue]
M12 . Compresseur siège (pl.13)
M13 . Accélérateur électrique (pl.13)
M14 . Ventilateur chauffage (pl.14) [seulement 1542-1742 avec version à rotation limité]
M15 Pompe à carburant
M16 Moteur ventilateur 1
M17 Moteur ventilateur 2
P1 . Feu de stop arrière gauche (pl.2)
P2 . Feu de stop arrière droit (pl.2)
P3 . Feu de direction avant gauche (pl.3)
P4 . Feu de direction arrière gauche (pl.3)
P5 . Feu de direction avant droit (pl.3)
P6 . Feu de direction arrière droit (pl.3)
P7 . Feu de position avant gauche (pl.3)
P8 . Feu de position arrière droit (pl.3)
P9 . Feu de position avant droit (pl.3)
P10 . Feu de position arrière gauche (pl.3)
P11 . Feu de croisement avant gauche (pl.4)
P12 . Feu de croisement avant droit (pl.4)
P13 . Feu de route avant gauche (pl.4)

L19 . Outriggers partially extended indicator light (tab.5)
L20 . Air filter fouled indicator light (tab.5)
L21 . Low engine oil pressure indicator light (tab.5)
L22 . Max. engine coolant temperature indicator light (tab.5)
L23 . Vacant indicator light (tab.5)
L24 . Chain fault indicator light (tab.4) [only 1742-1850-2150-2540]
L25 . Concentric steering indicator light (tab.4)
L26 . Normal steering indicator light (tab.4)
L27 . Crab steering indicator light (tab.4)
L28 . Beam selection indicator light (tab.8)
L29 . Outrigger selection indicator light (tab.8)
L30 . Extension indicator light (tab.8)
L31 . Return indicator light (tab.8)
M1 . Starter motor (tab.1)
M2 . Emergency electric pump (tab.1)
M3 . Danfoss control lh part of cab (tab.8)
M4 . Danfoss control rh part of cab (tab.8)
M6 . High-low speed control (tab.12)
M7 . Screen washer pump (tab.13)
M8 . Windscreen wiper motor (tab.13)

M9 . Rear window wiper motor (tab.13)
M10 . Top windscreen wiper motor (tab.13)
M11 . Heating fuel pump (tab.14) [continuous model rotation]
M12 . Seat compressor (tab.13)
M13 . Electrical accelerator (tab.13)
M14 . Heating fan (tab.14) [only 1542-1742 limited model rotation]
M15 Fuel pump
M16 Fan 1 motor
M17 Fan 2 motor
P1 . Lh rear brake light (tab.2)
P2 . RH rear brake light (tab.2)
P3 . Lh front direction indicator light (tab.3)
P4 . Lh rear direction indicator light (tab.3)
P5 . Rh front direction indicator light (tab.3)
P6 . Rh rear direction indicator light (tab.3)
P7 . Lh front side light (tab.3)
P8 . Rh rear side light (tab.3)
P9 . Rh front side light (tab.3)
P10 . Lh rear side light (tab.3)
P11 . Lh dipped headlamp (tab.4)
P12 . Rh dipped headlamp (tab.4)
P13 . Lh driving beam (tab.4)
P14 . Rh driving beam (tab.4)
P15 . Cab roof light (tab.3)
P16 . Rotating beacon (tab.5)
P17 . Front work light (tab.13)
P18 . Rear work light (tab.13)
P19 . Lh backup light (tab.14)

L6 . Indicador luminoso cabina alineada (lám. 6)
L7 . Indicador luminoso estabilizadores bajados (lám. 6)
L8 . Indicador luminoso disponible
L9 . Indicador luminoso péndulo activo a disposición (lám. 10)
L12 . Indicador luminoso marcha veloz conectada (lám. 12)
L13 . Indicador luminoso marcha lenta conectada (lám. 12)
L14 . Indicador luminoso cargador batería (lám. 1)
L15 . Indicador luminoso luces altas (lám. 3)
L16 . Indicador luminoso luces de dirección (lám. 4)
L17 . Indicador luminoso freno de estacionamiento (lám. 4)
L18 . Indicador luminoso disponible (lám. 5)
L19 . Indicador luminoso estabilizadores extendidos parcial (lám. 5)
L20 . Indicador luminoso filtro aire obturado (lám. 5)
L21 . Indicador luminoso baja presión aceite motor (lám. 5)
L22 . Indicador luminoso max temperatura agua motor (lám. 5)
L23 . Indicador luminoso disponible (lám. 5)
L24 . Indicador luminoso anomalía cadena (lám. 4) [solo 1742-1850-2150-2540]
L25 . Indicador luminoso giro concéntrico (lám. 4)
L26 . Indicador luminoso giro normal (lám. 4)
L27 . Indicador luminoso giro atrás (lám. 4)
L28 . Indicador luminoso selección travesaños (lám. 8)
L29 . Indicador luminoso selección estabiliz. (lám. 8)
L30 . Indicador luminoso extensión (lám. 8)
L31 . Indicador luminoso repliegue (lám. 8)
M1 . Motor de arranque (lám. 1)
M2 . Electrobomba de emergencia (lám. 1)
M3 . Manipulador Danfoss cabina parte izquierda (lám. 8)
M4 . Manipulador Danfoss cabina parte derecha (lám. 8)
M6 . Manipulador marcha lenta-veloz (lám. 12)
M7 . Bomba lava-cristales (lám. 13)
M8 . Limpiaparabrisas delantero (lám. 13)
M9 . Limpiaparabrisas trasero (lám. 13)
M10 . Limpiaparabrisas superior (lám. 13)
M11 . Bomba combustible calentamiento (lám. 14) [versión rotación continua]
M12 . Compresor asiento (lám. 13)
M13 . Acelerador eléctrico (lám. 13)
M14 . Ventilador calentamiento (lám. 14) [solo 1542-1742 versión rotación limitada]
M15 Bomba carburante
M16 Motor ventilador 1
M17 Motor ventilador 2
P1 . Luz de parada trasera izquierda (lám. 2)
P2 . Luz de parada trasera derecha (lám. 2)
P3 . Luz de dirección delantera izquierda (lám. 3)
P4 . Luz de dirección trasera izquierda (lám. 3)
P5 . Luz de dirección delantera derecha (lám. 3)

ООО "ФЕНИКС" (495) 662-61-49 www.privod.ru

P14 . Feu de route avant droit (pl.4)
P15 . Plafonnier cabine (pl.3)
P16 . Gyrophare (pl.5)
P17 . Phare de travail avant (pl.13)
P18 . Phare de travail arrière (pl.13)
P19 . Feu de recul arrière gauche (pl.14)
P20 . Feu de recul arrière droit (pl.14)
P21 . Phares de travail sur flèche (pl.13)
P22 . Ampoule alarme exclusion système antibasculement (pl. 3)
P23 . Alarme exclusion système antibasculement (pl.12)
R1 . Résistance 68□ 2W (pl.1)
R2 . Chauffage (pl.14) [version rotation continue]
R3 . Thermostat chauffage (pl.14) [version rotation continue]
S1 . Electrovanne Danfoss levage (pl.7)
S2 . Electrovanne Danfoss extension (pl.7)
S4 . Electrovanne Danfoss rotation (pl.7)
S5 . Electrovanne Danfoss inclinaison (pl.7)
S7 . Electrovanne Danfoss option (pl.7)
S8 . Electrovanne frein de stationnement (pl.2)
S9 . Electrovanne générale stabilisateurs (pl.5)
S10 . Electrovanne exclusion circuit hydraulique (pl.6) [seulement 1850-2150-2540]
S11 . Electrovanne poutre avant droite (pl.8)
S12 . Electrovanne poutre avant gauche (pl.9)
S13 . Electrovanne poutre arrière gauche (pl.9)
S14 . Electrovanne poutre arrière droite (pl.9)
S15 . Electrovanne rentrée/lévage stabilisateurs (pl.8)
S16 . Electrovanne stabilisateur avant droit (pl.9)
S17 . Electrovanne stabilisateur avant gauche (pl.8)
S18 . Electrovanne stabilisateur arrière gauche (pl.9)
S19 . Electrovanne stabilisateur arrière droit (pl.9)
S20 . Electrovanne antisonorisation (pl.9)
S21 . Electrovanne marche avant (pl.2)
S22 . Electrovanne marche arrière (pl.2)
S23 . Electrovanne oscillation pont arrière (pl.6)
S24 . Electrovanne braquage crabe (pl.4)
S25 . Electrovanne braquage concentrique (pl.4)
S26 . Electrovanne oscillation pont arrière (pl.6)
S27 . Electrovanne marche rapide (pl.12)
S28 . Electrovanne marche lente (pl.12)
S29 . Electrovanne mouvement nacelle à pendulaire (pl.9)
S30 . Electrovanne arrêt moteur (pl.7)
S31 . Electrovanne inclinaison nacelle à pendulaire (pl.12)
S32 . Electrovanne rotation nacelle à pendulaire (pl.12)
S33 . Electrovanne double sortie tête flèche (pl.8)
S34 . Electrovanne triple sortie tête flèche (pl.8)
S35 . Electrovanne mise à niveau 1 (pl.10) [seulement 1850-2150-2540]
S36 . Electrovanne mise à niveau 2 (pl.10) [seulement

P20 . Rh backup light (tab.14)
P21 . Work lights on boom (tab.13)
P22 . Anti-tipping system disabling alarm light (tab. 3)
P23 . Anti-tipping system disabling alarm (tab.12)
R1 . 68□ 2W resistor (tab.1)
R2 . Heating (tab.14) [continuous model rotation]
R3 . Heating thermostat (tab.14) [continuous model rotation]
S1 . Danfoss lifting solenoid valve (tab.7)
S2 . Danfoss extension solenoid valve (tab.7)
S4 . Danfoss swivelling solenoid valve (tab.7)
S5 . Danfoss tilting solenoid valve (tab.7)
S7 . Optional Danfoss solenoid valve (tab.7)
S8 . Parking brake solenoid valve (tab.2)
S9 . Main outriggers solenoid valve (tab.5)
S10 . Hydraulic circuit cut-out solenoid valve (tab.6) [only 1850-2150-2540]

S11 . Rh front beam solenoid valve (tab.8)
S12 . Lh front beam solenoid valve (tab.9)
S13 . Lh rear beam solenoid valve (tab.9)
S14 . Rh rear beam solenoid valve (tab.9)
S15 . Outriggers retracted/lifted solenoid valve (tab.8)
S16 . Rh front outrigger solenoid valve (tab.9)
S17 . Lh front outrigger solenoid valve (tab.8)
S18 . Lh rear outrigger solenoid valve (tab.9)
S19 . Rh rear outrigger solenoid valve (tab.9)
S20 . Soundproofing unit solenoid valve (tab.9)
S21 . Forward travel solenoid valve (tab.2)
S22 . Reverse travel solenoid valve (tab.2)
S23 . Front axle swing solenoid valve (tab.6)
S24 . Crab steering solenoid valve (tab.4)
S25 . Concentric steering valve (tab.4)
S26 . Rear axle swing solenoid valve (tab.6)
S27 . High speed solenoid valve (tab.12)
S28 . Low speed solenoid valve (tab.12)
S29 . Pendulum basket travel solenoid valve (tab.9)
S30 . Engine stop solenoid valve (tab.7)
S31 . Pendulum basket inclination solenoid valve (tab.12)
S32 . Pendulum basket turn solenoid valve (tab.12)
S33 . Boom end double extension solenoid valve (tab.8)
S34 . Boom end triple extension solenoid valve (tab.8)
S35 . Levelling solenoid valve 1 (tab.10) [only 1850-2150-2540]
S36 . Levelling solenoid valve 2 (tab.10) [only 1850-2150-2540]
EE . Energy economiser (tab.1-11)
ST1 . Anti-tipping system (tab.12)
ST2 . Fuel level gauge (tab.5)
ST4 . Energy economiser (tab.1-7-11)

P6 . Luz de dirección trasera derecha (lám. 3)
P7 . Luz de posición delantera izquierda (lám. 3)
P8 . Luz de posición trasera derecha (lám. 3)
P9 . Luz de posición delantera derecha (lám. 3)
P10 . Luz de posición trasera izquierda (lám. 3)
P11 . Foco luz baja delantero izquierdo (lám. 4)
P12 . Foco luz baja delantero derecho (lám. 4)
P13 . Foco luz alta delantero izquierdo (lám. 4)
P14 . Foco luz alta delantero derecho (lám. 4)
P15 . Plafón cabina (lám. 3)
P16 . Lámpara giratoria (lám. 5)
P17 . Faro de trabajo delantero (lám. 13)
P18 . Faro de trabajo trasero (lám. 13)
P19 . Luz de marcha atrás trasera izquierda (lám. 14)
P20 . Luz de marcha atrás trasera derecha (lám. 14)
P21 . Faros trabajo en brazo (lám. 13)
P22 . Lámpara alarma exclusión sistema anti-vuelco (lám. 3)
P23 . Alarma exclusión sistema antivuelco (lám. 12)
R1 . Resistor 68□ 2W (lám. 1)
R2 . Calentamiento (lám. 14) [versión rotación continua]
R3 . Termostato calentamiento (lám. 14) [versión rotación continua]
S1 . Electroválvula Danfoss elevación (lám. 7)
S2 . Electroválvula Danfoss extensión (lám. 7)
S4 . Electroválvula Danfoss rotación (lám. 7)
S5 . Electroválvula Danfoss maniobras (lám. 7)
S7 . Electroválvula Danfoss opcional (lám. 7)
S8 . Electroválvula freno de estacionamiento (lám. 2)
S9 . Electroválvula general estabilizadores (lám. 5)
S10 . Electroválvula exclusión circuito hidrául. (lám. 6) [solo 1850-2150-2540]
S11 . Electroválvula travesaño delantero derecho (lám. 8)
S12 . Electroválvula travesaño delantero izquierdo (lám. 9)
S13 . Electroválvula travesaño trasero izquierdo (lám. 9)
S14 . Electroválvula travesaño trasero derecho (lám. 9)
S15 . Electroválvula repliegue/elevación estabilizadores (lám. 8)
S16 . Electroválvula estabilizador delantero derecho (lám. 9)
S17 . Electroválvula estabilizador delantero izquierdo (lám. 8)
S18 . Electroválvula estabilizador trasero izquierdo (lám. 9)
S19 . Electroválvula estabilizador trasero derecho (lám. 9)
S20 . Electroválvula insonorización (lám. 9)
S21 . Electroválvula marcha adelante (lám. 2)
S22 . Electroválvula marcha atrás (lám. 2)
S23 . Electroválvula oscilación eje trasero (lám. 6)
S24 . Electroválvula giro atrás (lám. 4)
S25 . Electroválvula giro concéntrico (lám. 4)
S26 . Electroválvula oscilación eje trasero (lám. 6)
S27 . Electroválvula marcha veloz (lám. 12)

1850-2150-2540]
EE . Economiseur d'énergie (pl.1-11)
ST1 . Système antibasculement (pl.12)
ST2 . Instrument niveau combustible (pl.5)
ST4 . Economiseur d'énergie (pl.1-7-11)
T1 . Transmetteur niveau combustible (pl.5)
TR . Thermodémarreur (pl.1)

CODE COULEURS

A: Bleu ciel	H: Gris	R: Rouge
B: Blanc	L: Bleu	S: Rose
C: Orange	M: Marron	V: Vert
G: Jaune	N: Noir	Z: Violet

Exemples:
AB 1.5 = bleu ciel/blanc sect. 1.5 mm²
AB = bleu ciel blanc sect. 1 mm²

T1 . Fuel level transmitter (tab.5)
TR . Thermostarter (tab.1)

KEY TO COLOURS

A: Bright blue	H: Grey	R: Red
B: White	L: Blue	S: Pink
C: Orange	M: Brown	V: Green
G: Yellow	N: Black	Z: Purple

Examples:
AB 1.5 = bright blue/whitegauge 1.5 mm²
AB = bright blue/white gauge 1 mm²

S28 . Electroválvula marcha lenta (lám. 12)
S29 . Electroválvula movimiento cesta péndulo (lám. 9)
S30 . Electroválvula parada motor (lám. 7)
S31 . Electroválvula inclinación cesta péndulo (lám. 12)
S32 . Electroválvula rotación cesta péndulo (lám. 12)
S33 . Electroválvula doble salida extrem. brazo (lám. 8)
S34 . Electroválvula triple salida extrem. brazo (lám. 8)
S35 . Electroválvula nivelación 1 (lám. 10) [solo 1850-2150-2540]
S36 . Electroválvula nivelación 2 (lám. 10) [solo 1850-2150-2540]
EE . Economizador de energía (lám. 1-11)
ST1 . Sistema anti-vuelco (lám. 12)
ST2 . Instrumento nivel combustible (lám. 5)
ST4 . Economizador de energía (lám. 1-7-11)
T1 . Transmisor nivel combustible (lám. 5)
TR . Arranque térmico (lám. 1)

LEYENDA COLORES

A: Celeste	H: Gris	R: Rojo
B: Blanco	L: Azul	S: Rosa
C: Anaranjado	M: Marrón	V: Verde
G: Amarillo	N: Negro	Z: Violeta

Ejemplos:
AB 1.5 = celeste-blanco secc. 1.5 mm²
AB = celeste-blanco secc. 1 mm²

ООО "ФЕНИКС" 8 (800) 550-61-49 www.phx-spb.ru

Schemas electrique/ Electrical system / Esquema elecrico

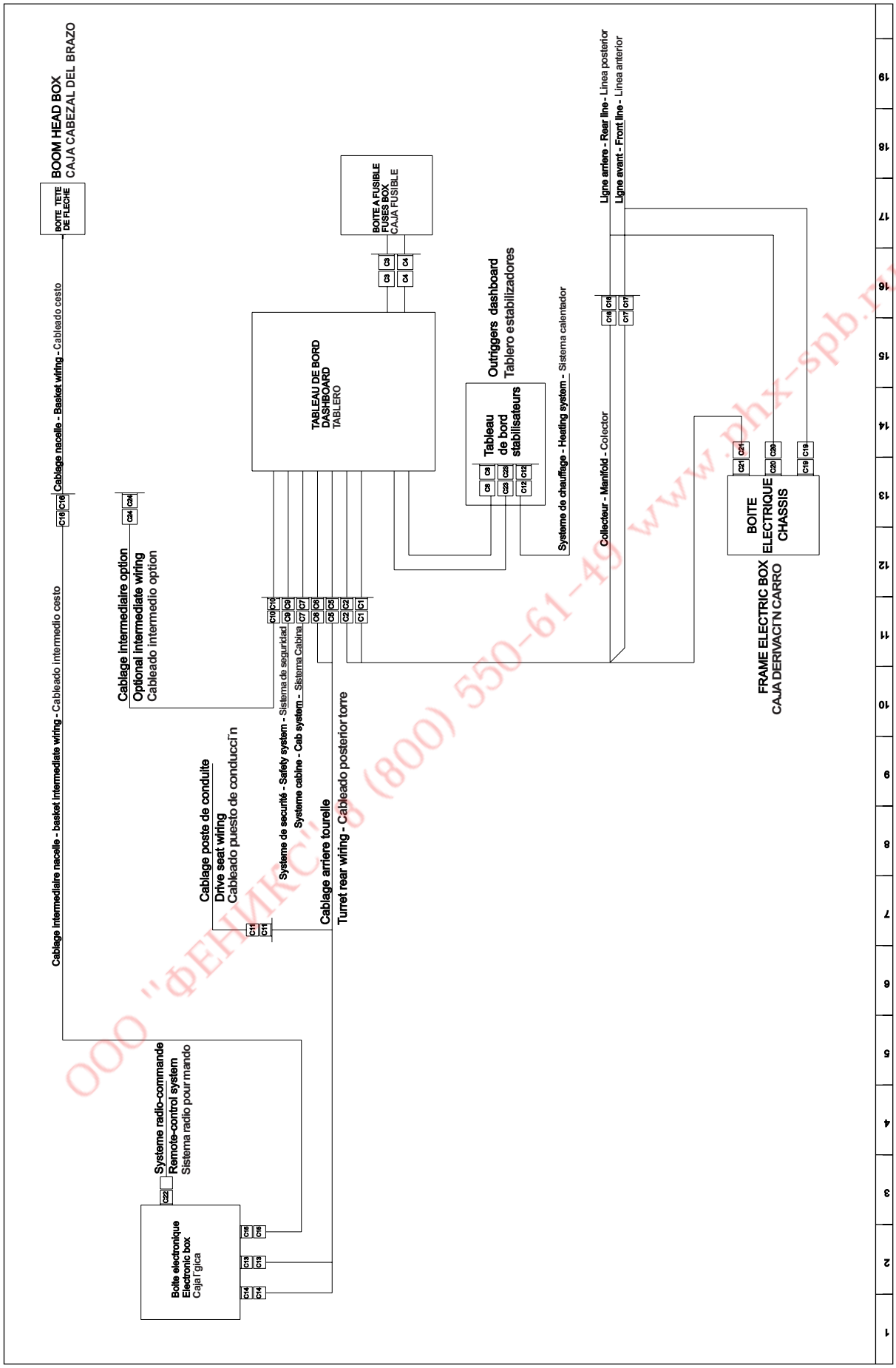

ООО "ФЕНИКС" 8 (800) 550-61-49 www.phx-spb.ru

Légende symboles/ Symbols legend / Leyenda simboli

Legende symboles connecteurs

Connectors symbol description - Descripci˜n symbol conectador

MX-XX = Connecteur pour option - optional connector - Conectador optional

XX = N° Connecteur check voyants - Lights check connectors - Conectador chech Luz testigo

0XX = N° Contact de glissement - Sliding contact - Contacto arastrante

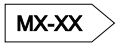

MX-XX = N° Connecteur software - Software connector - Conectador software

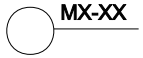

MX-XX = N° Connecteur nacelle - Basket connector - Conectador cesto

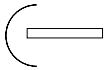

= Connecteurs de sectionnement systeme
System sectioning connectors - Conectador sistema

MX-XX = Prise radio controle - Radio control intake - Conectador mando por radio

MX-XX = Prise predisposition systeme remorque - Predisposition trailer-system intake - Toma predisposici˜n remolque

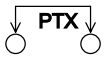

PTX = Pont enlevable - Removable bridge - Puente m˜vil

ООО "ЭЕНИКС" 8 (800) 550-01-49 www.phx-spb.ru

Planche 1 / Table 1 / Esquema1

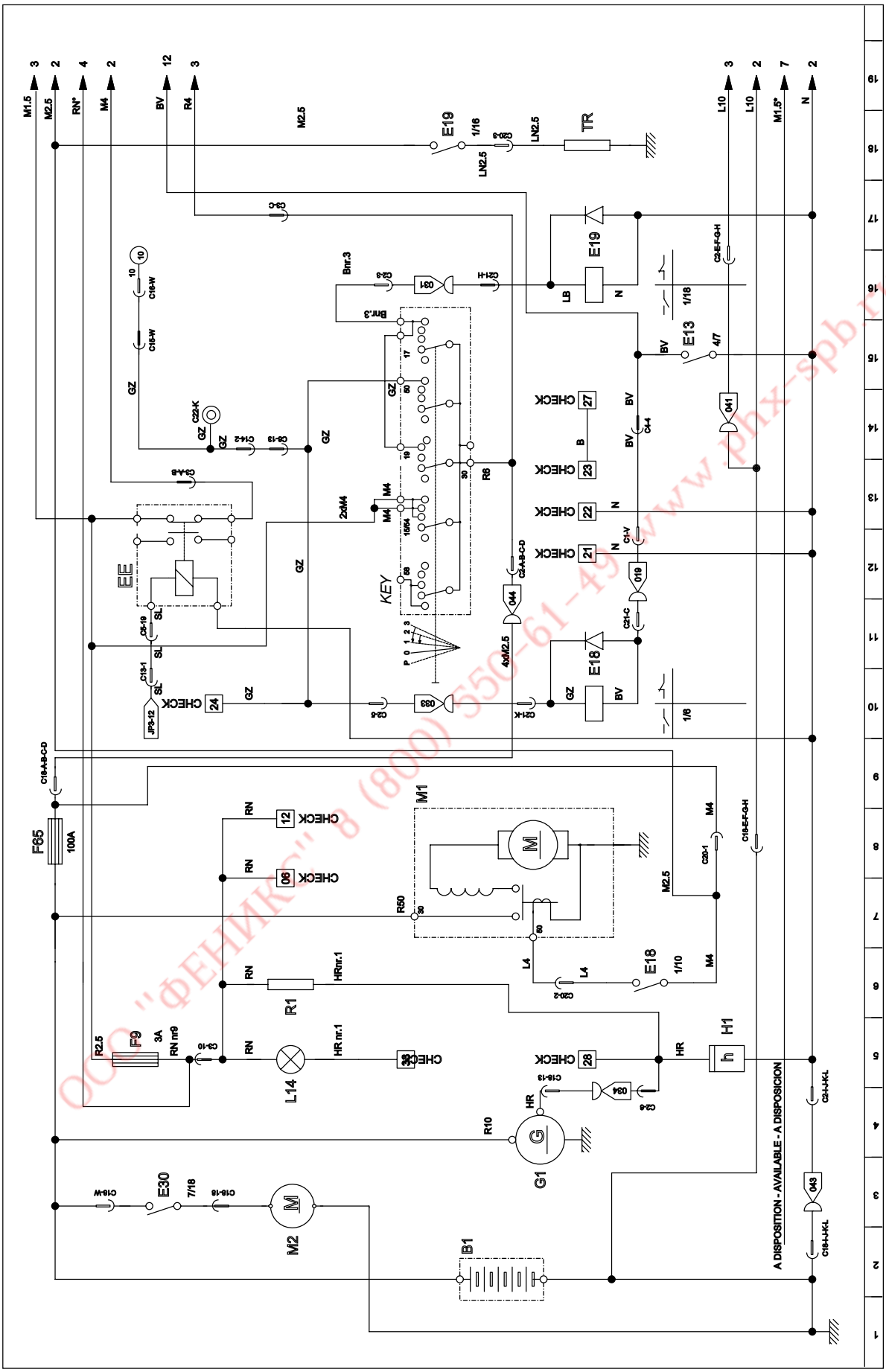

ООО "ФЕНИКС" 8 (800) 550-61-49 www.phx-spb.ru

Planche 2/ Table 2 / Esquema2

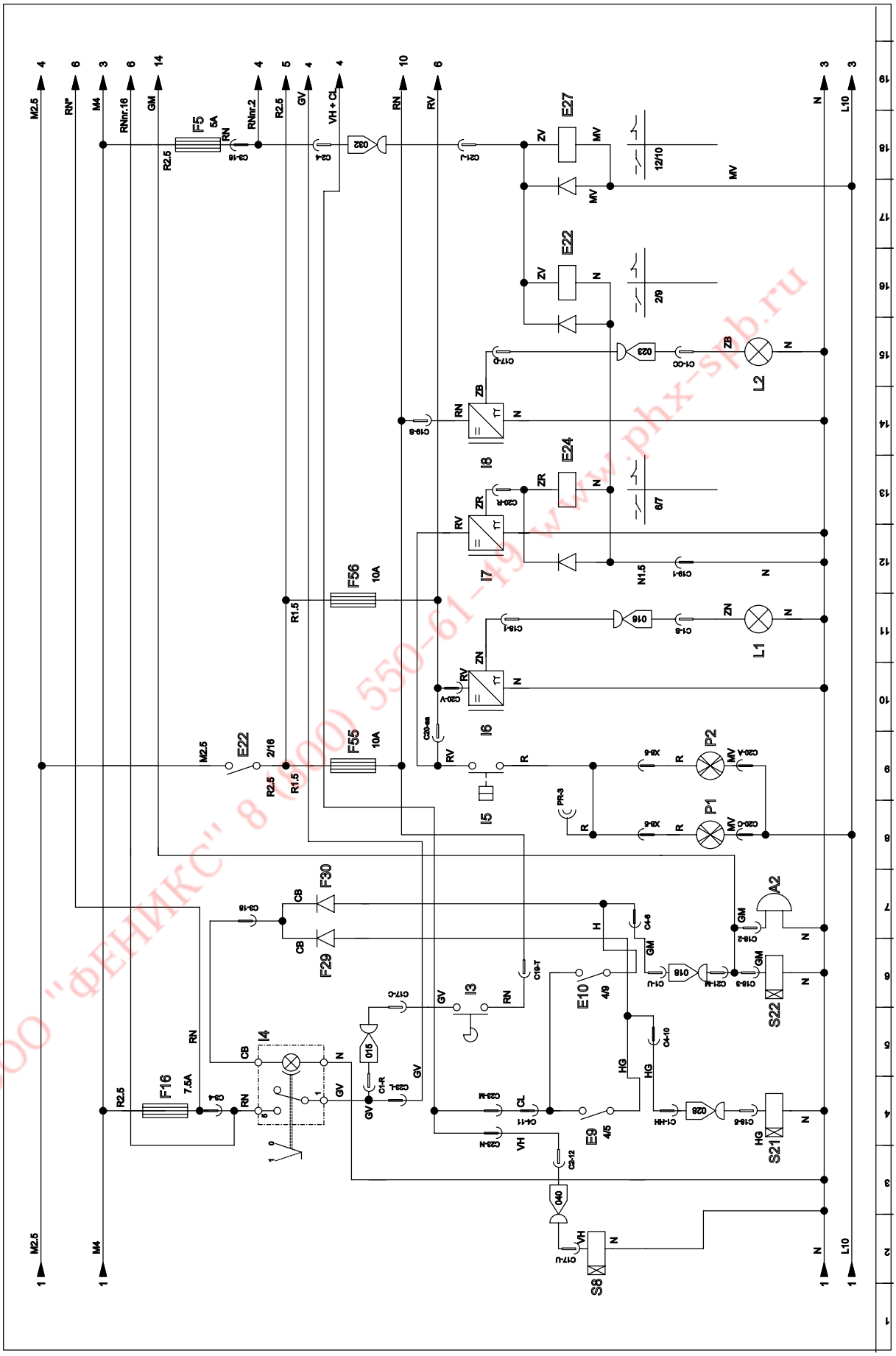

ООО "ФЕНИКС" 8 (800) 550-61-19 www.phx-spb.ru

Planche 3 / Table 3 / Esquema 3

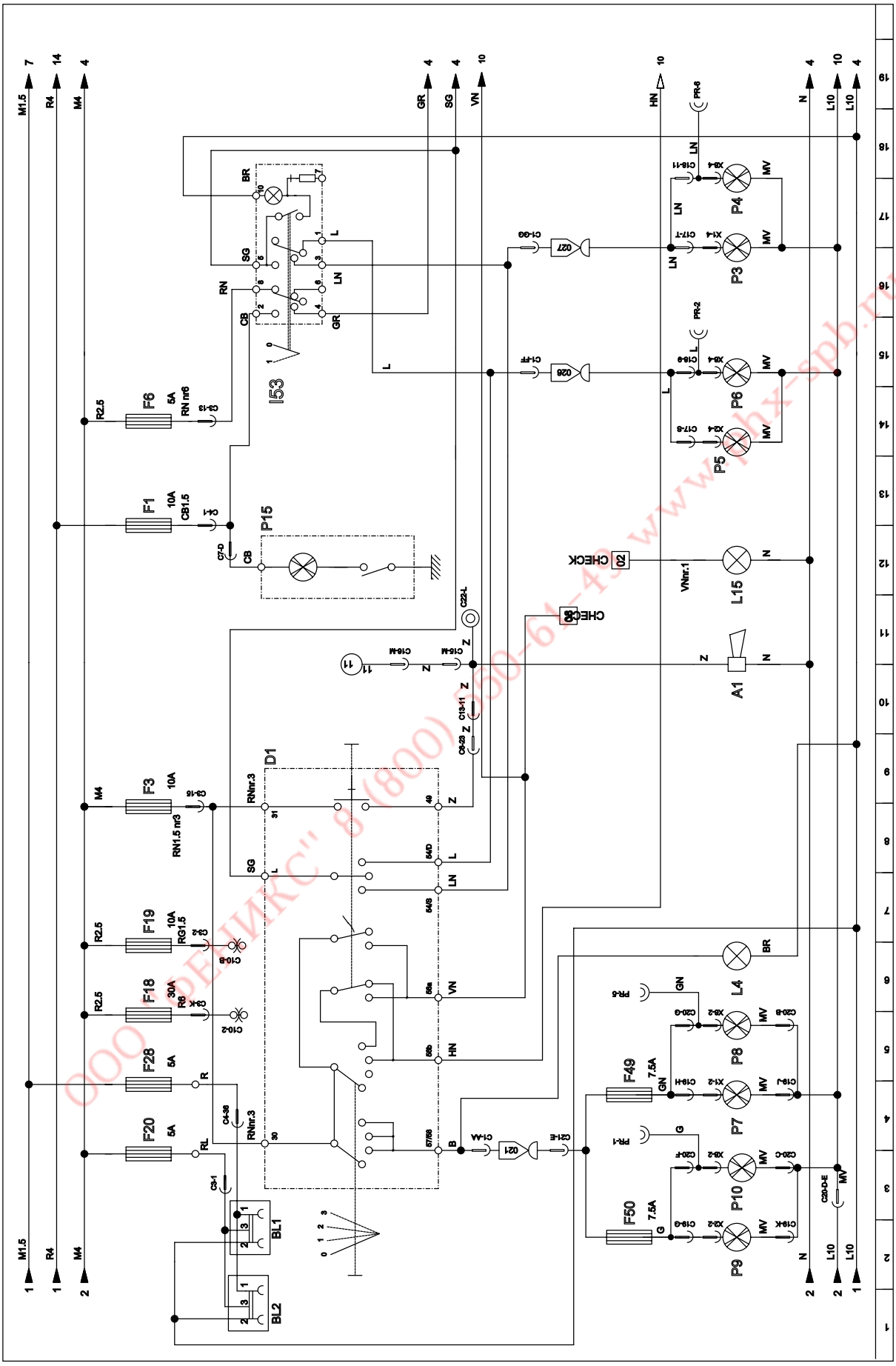

ООО "РЕЙКС" 8 (800) 550-61-43 www.phx-spb.ru

Planche 4 / Table 4 / Esquema4

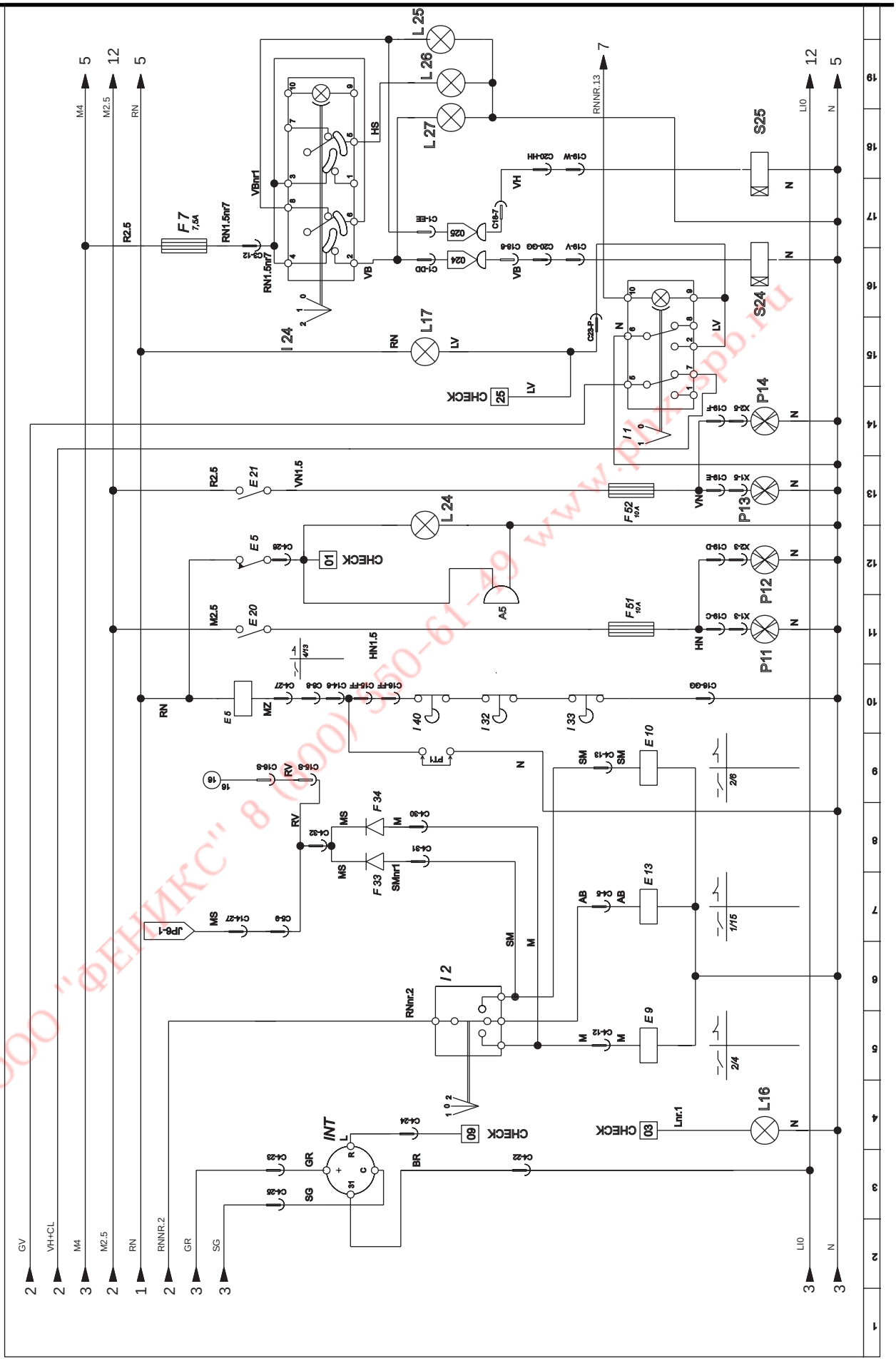

ООО "ФЕНИКС" 8 (800) 550-61-49 www.phx-spb.ru

Planche 5 / Table 5 / Esquema5

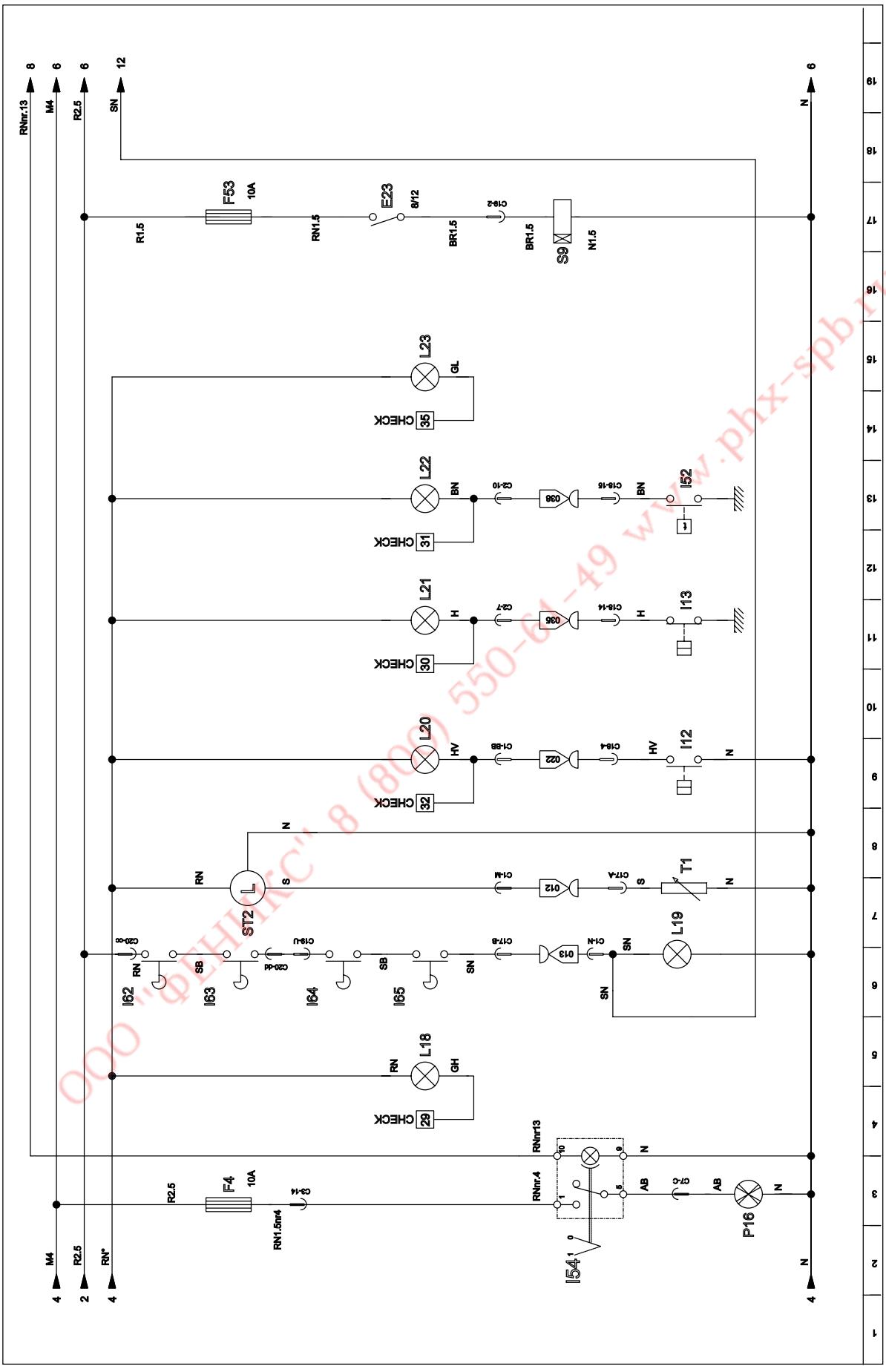

ООО "ФЕНИКС" 8 (800) 550-64-49 www.phx-spb.ru

Planche 6 / Table 6 / Esquema 6

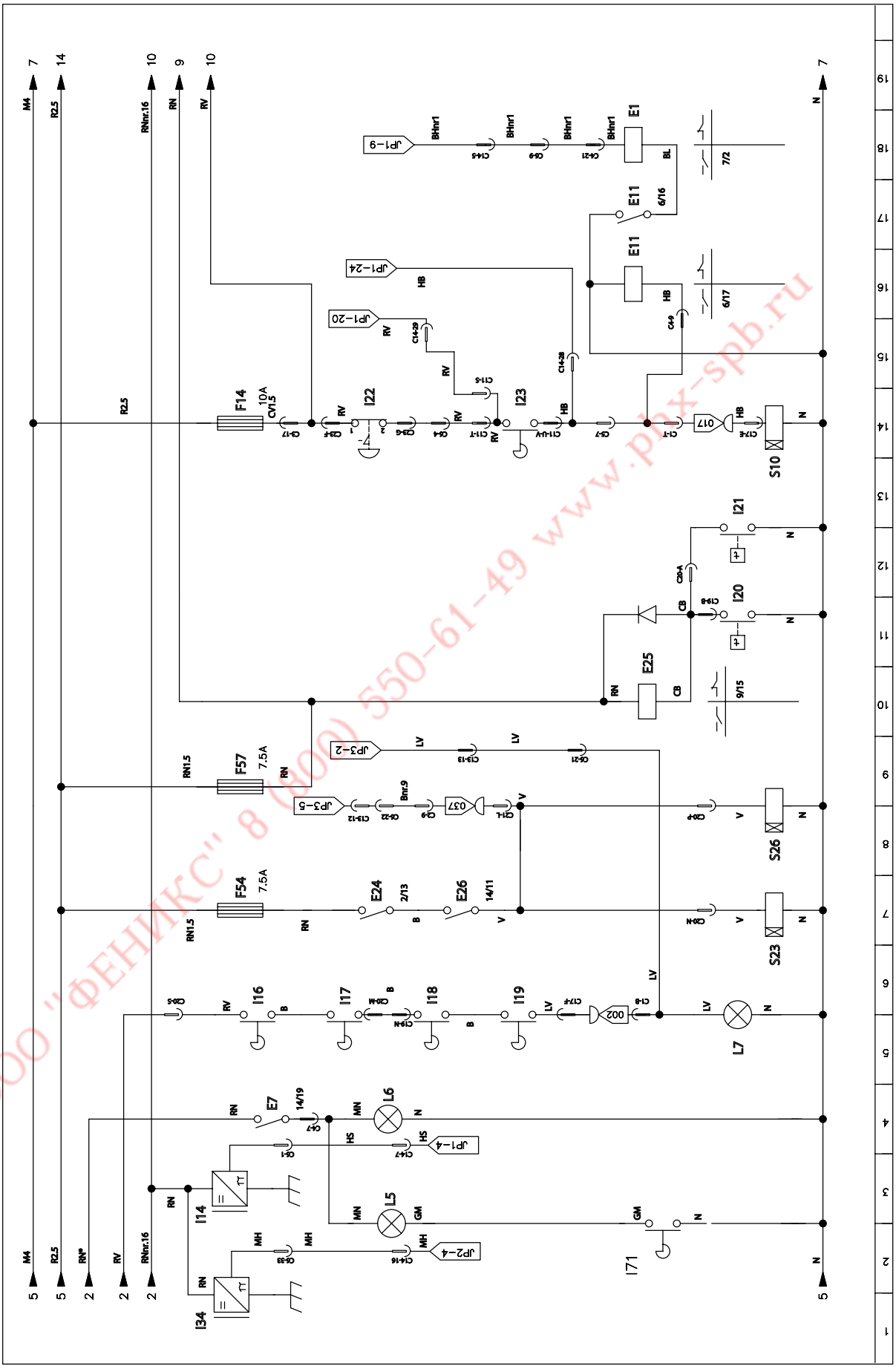

ООО "ФЕНИКС" 8 (800) 550-61-49 www.phx-spb.ru

Planche 7 / Table 7 / Esquema7

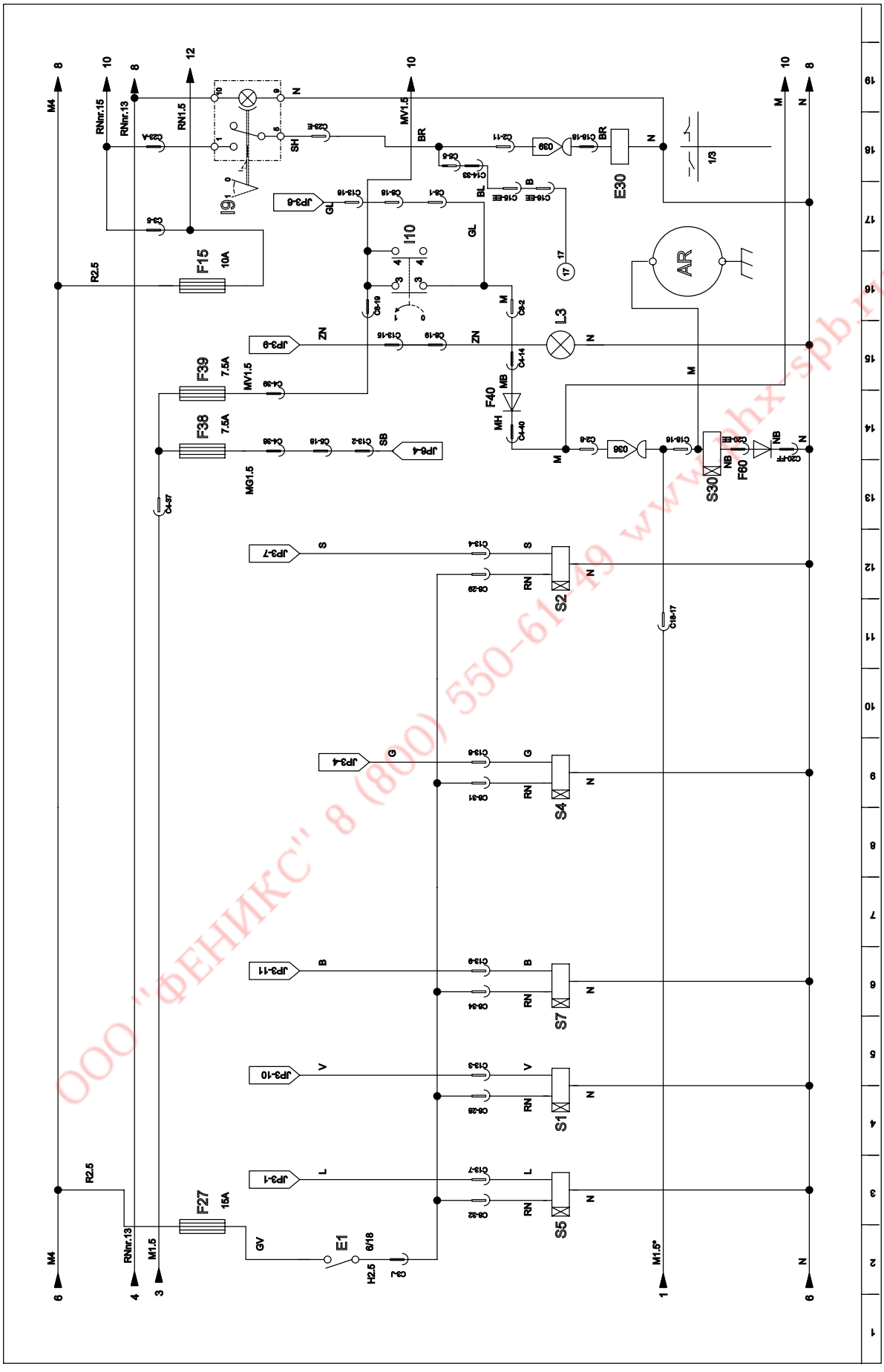

ООО "ФЕНИКС" 8 (800) 550-61-49 www.phx-spb.ru

Planche 8 / Table 8 / Esquema 8

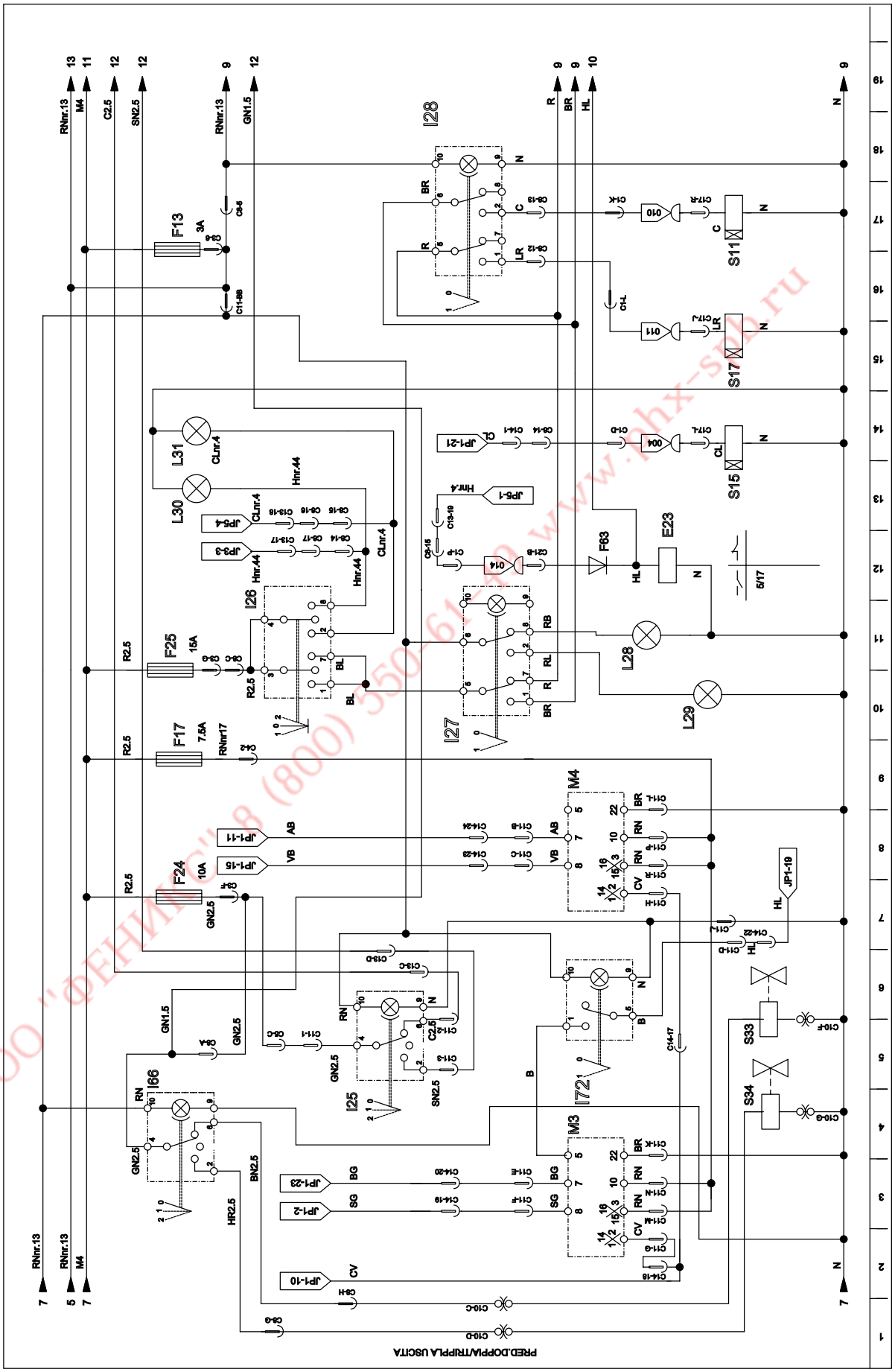

ООО "ФЕНИКС" 8 (800) 550-61-52 www.fhx-spb.ru

Planche 9 / Table 9 / Esquema 9

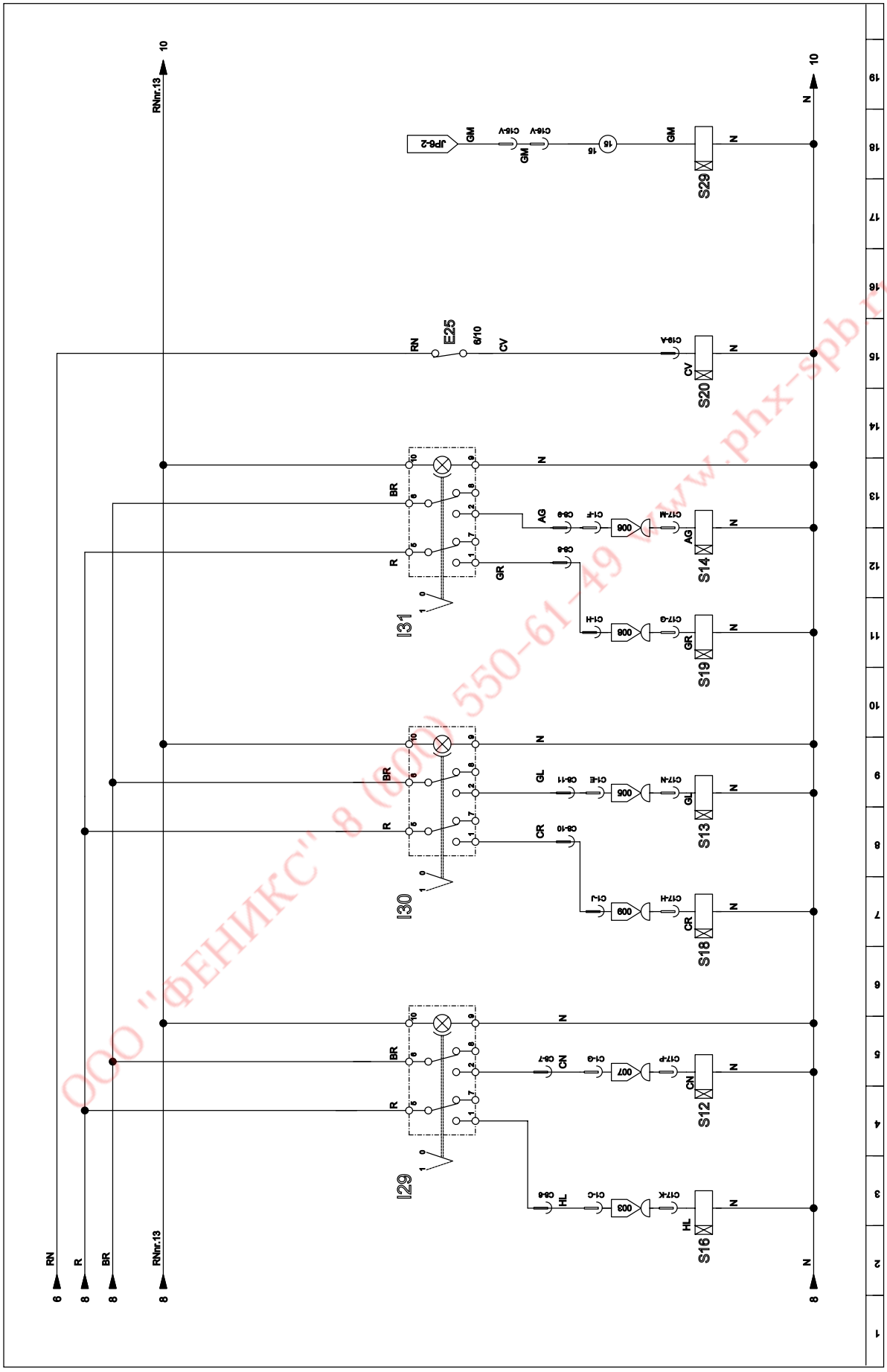

ООО "ФЕНИКС" 8 (800) 550-61-49 www.phx-spb.ru

Planche 10 / Table 10 / Esquema10

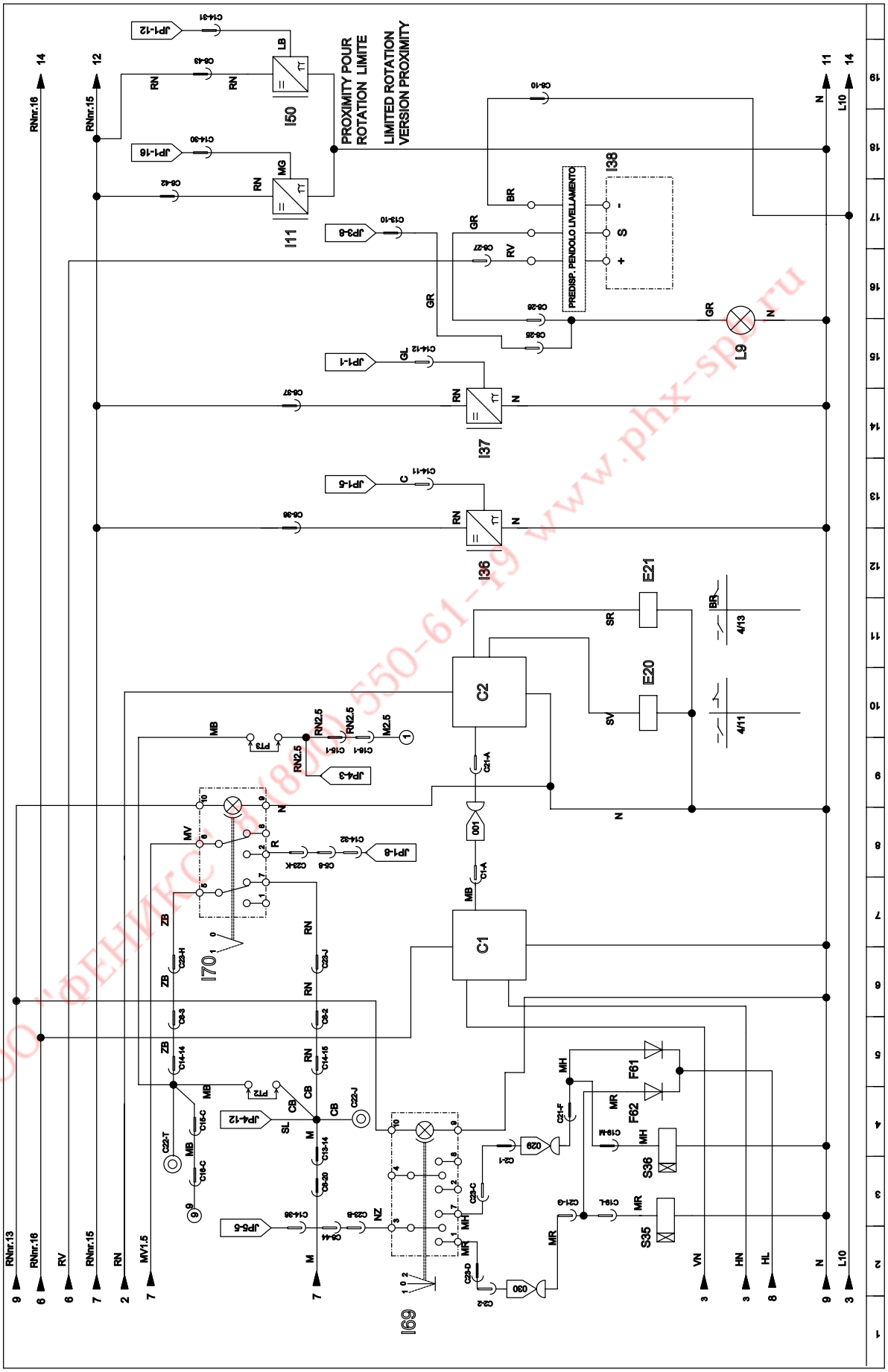

ООО "ФЕНИКС" 8(800) 550-61-19 www.phx-sp.ru

Planche 11 / Table 11 / Esquema11

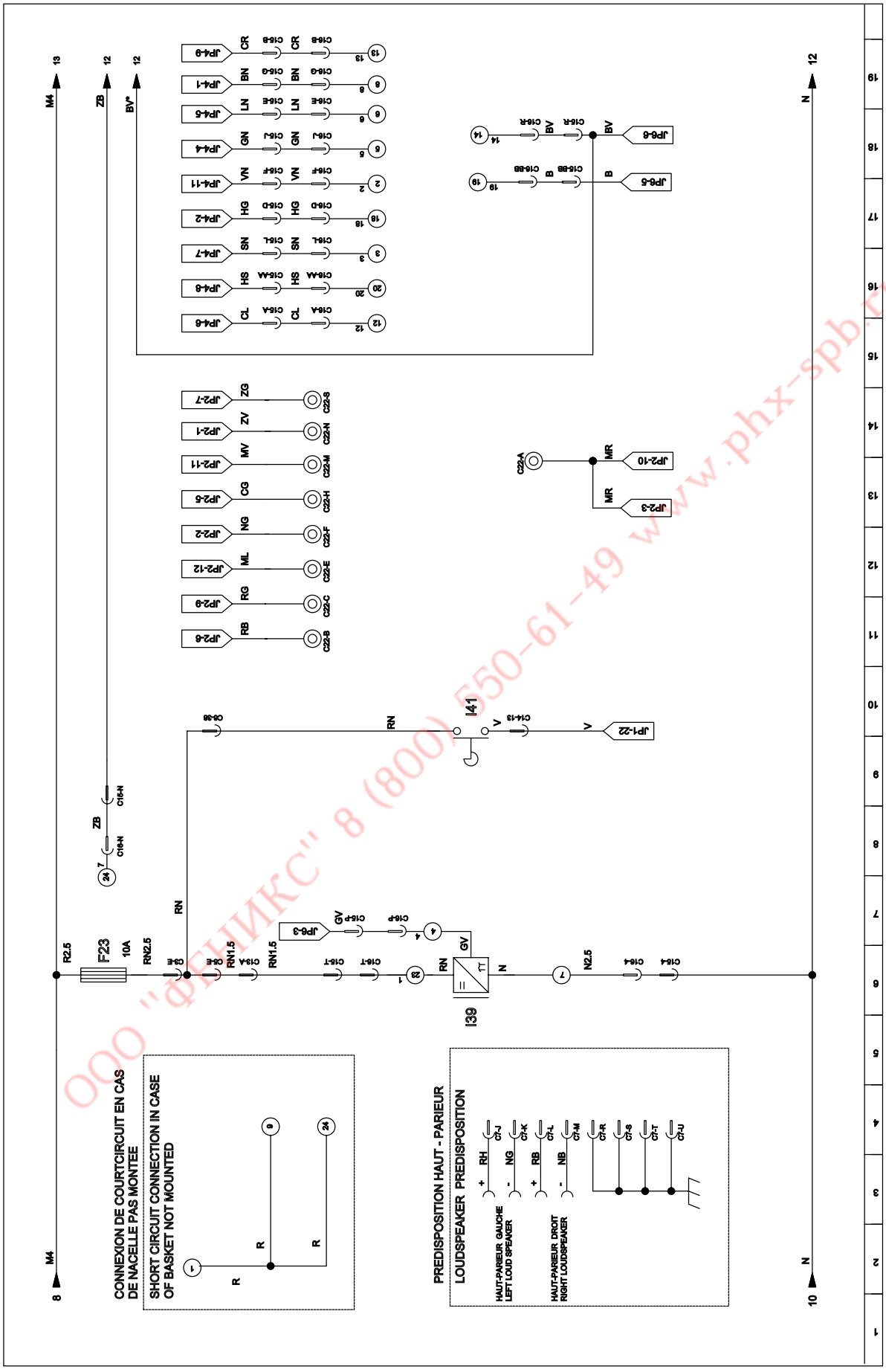

ООО "ФЕНИКС" 8 (800) 550-61-49 www.phx-spb.ru

Planche 12 / Table 12 / Esquema12

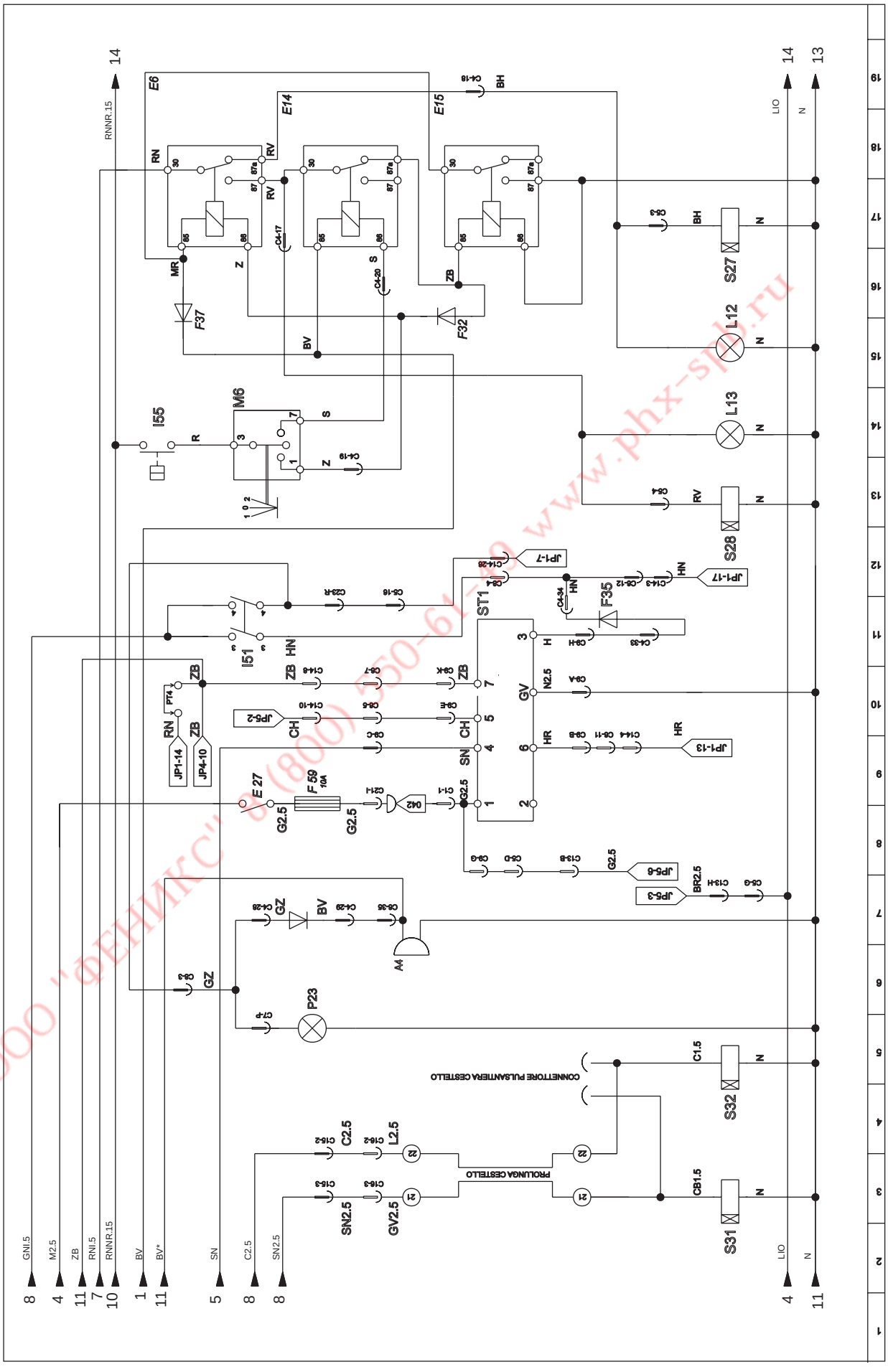

ООО "ФЕНИКС" 8(800) 350-61-49 www.phx-spb.ru

Planche 13 / Table 13 / Esquema13

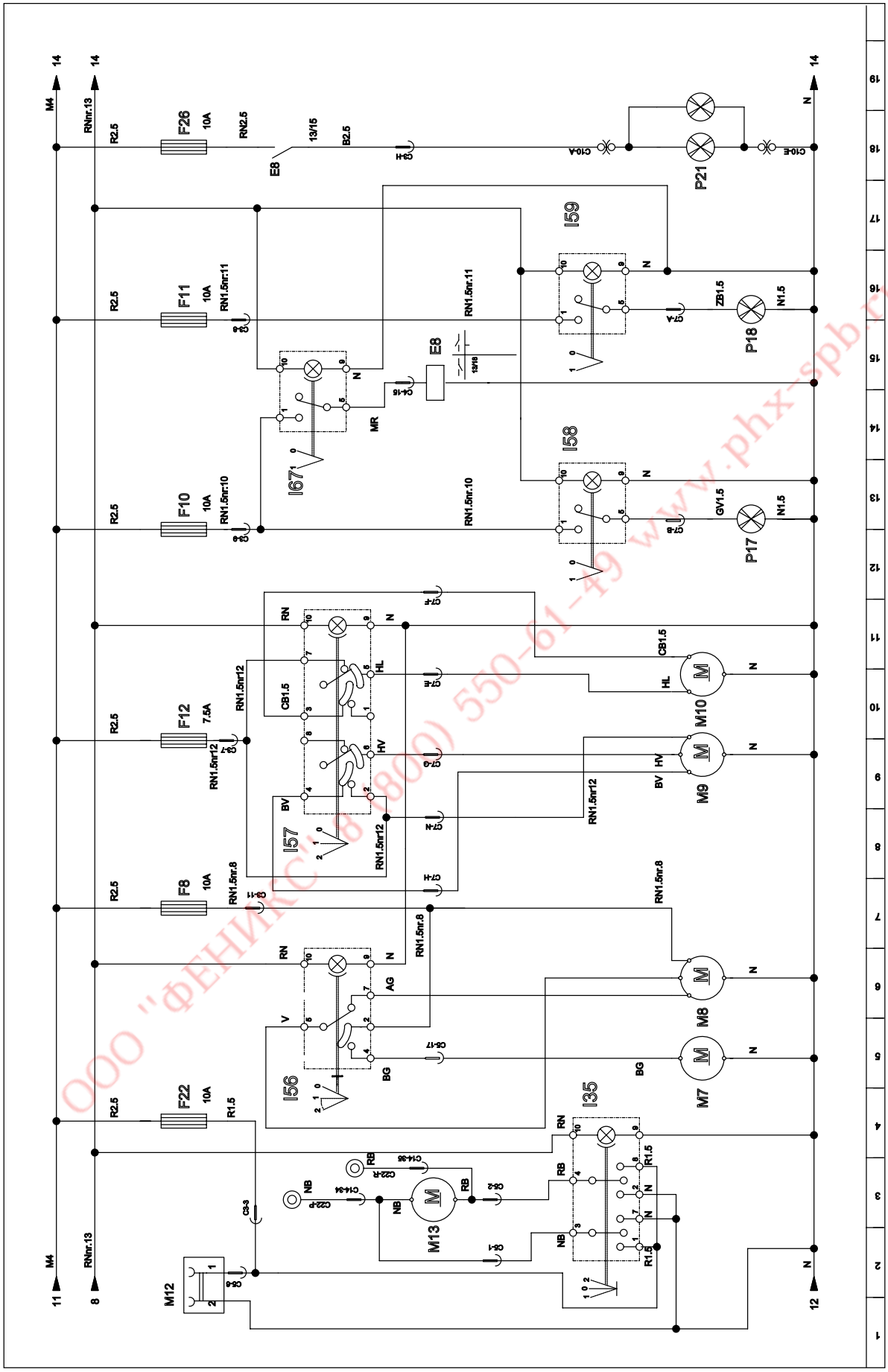

ООО "ФЕНИКС" (812) 550-61-49 www.phx-spb.ru

Planche 14 / Table 14 / Esquema14

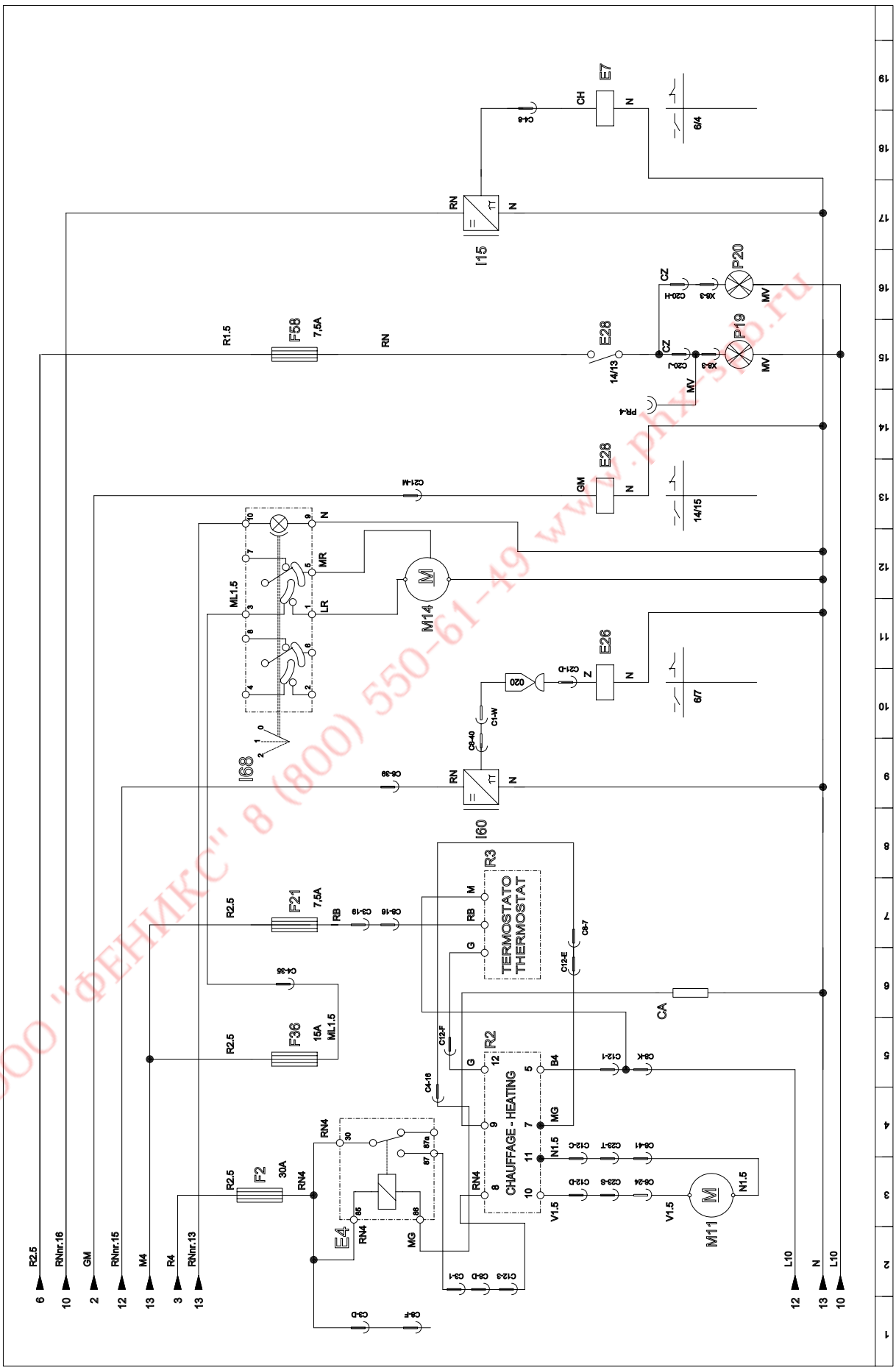

ООО "ФЕНИКС" 8 (800) 550-61-49 www.phx-spb.ru

Planche 15 / Table 15 / Esquema15

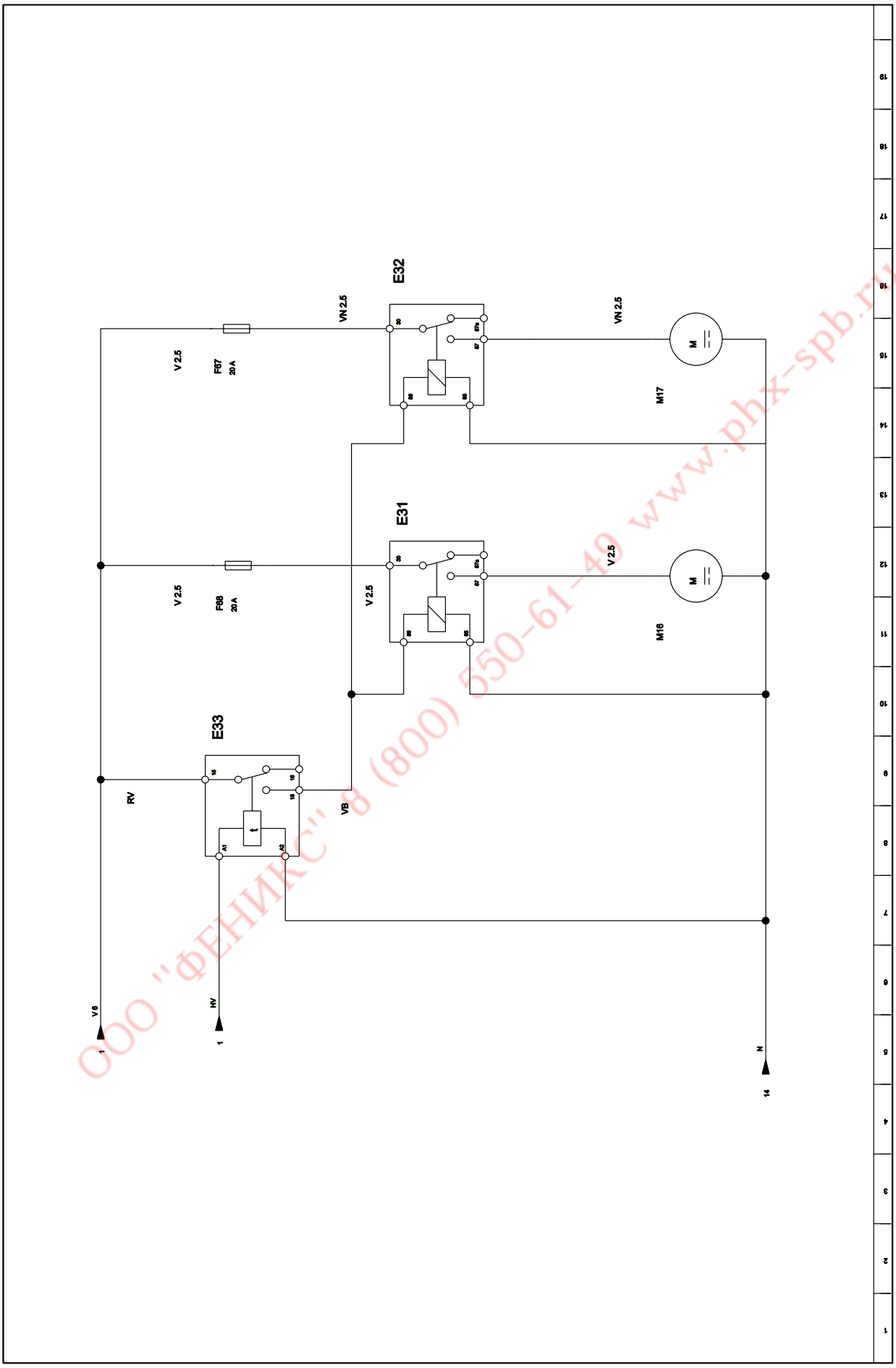

ООО "ФЕНИКС" 8 (800) 550-61-49 www.phx-spb.ru

Planche 16 / Table 16 / Esquema16

SCHEMA DE CONNEXION RECHAUFFEUR (Plus puissant - option seul pour rotation 360¡)
GREATER HEATER CONNECTION SYSTEM (Optional only for rotation 360¡)

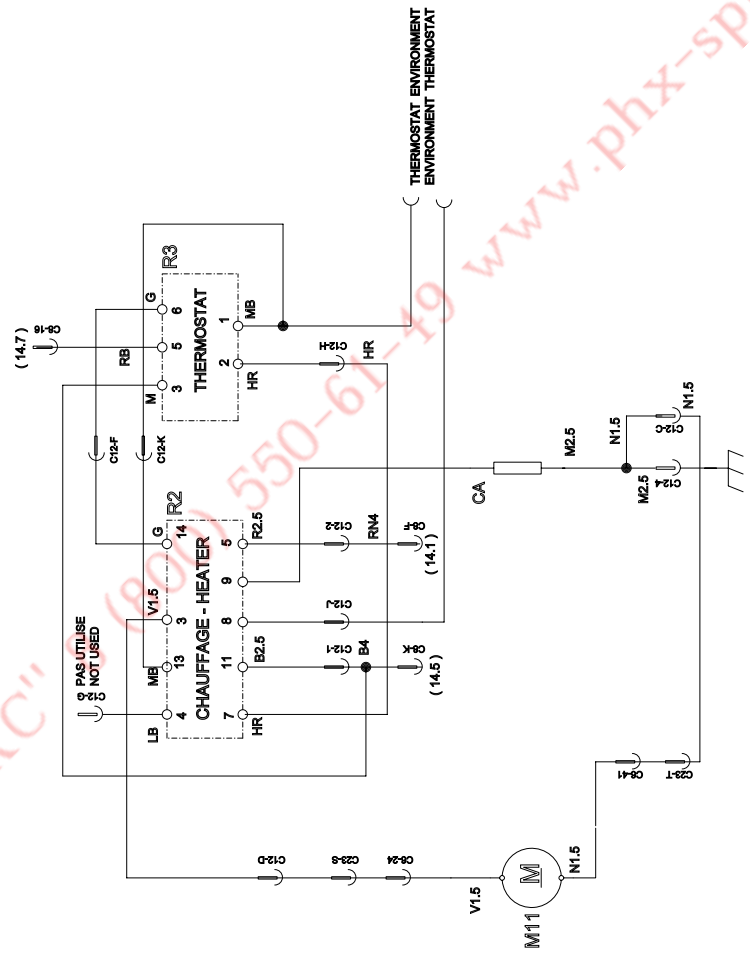

ООО "ТЕХНИКС" +7 (800) 550-61-49 www.phx-spb.ru

Planche 17 / Table 17 / Esquema17

SCHEMAS ELECTRIQUE 3B6 - ELECTRICAL SYSTEM 3B6 - ESQUEMA ELECTRICO 3B6

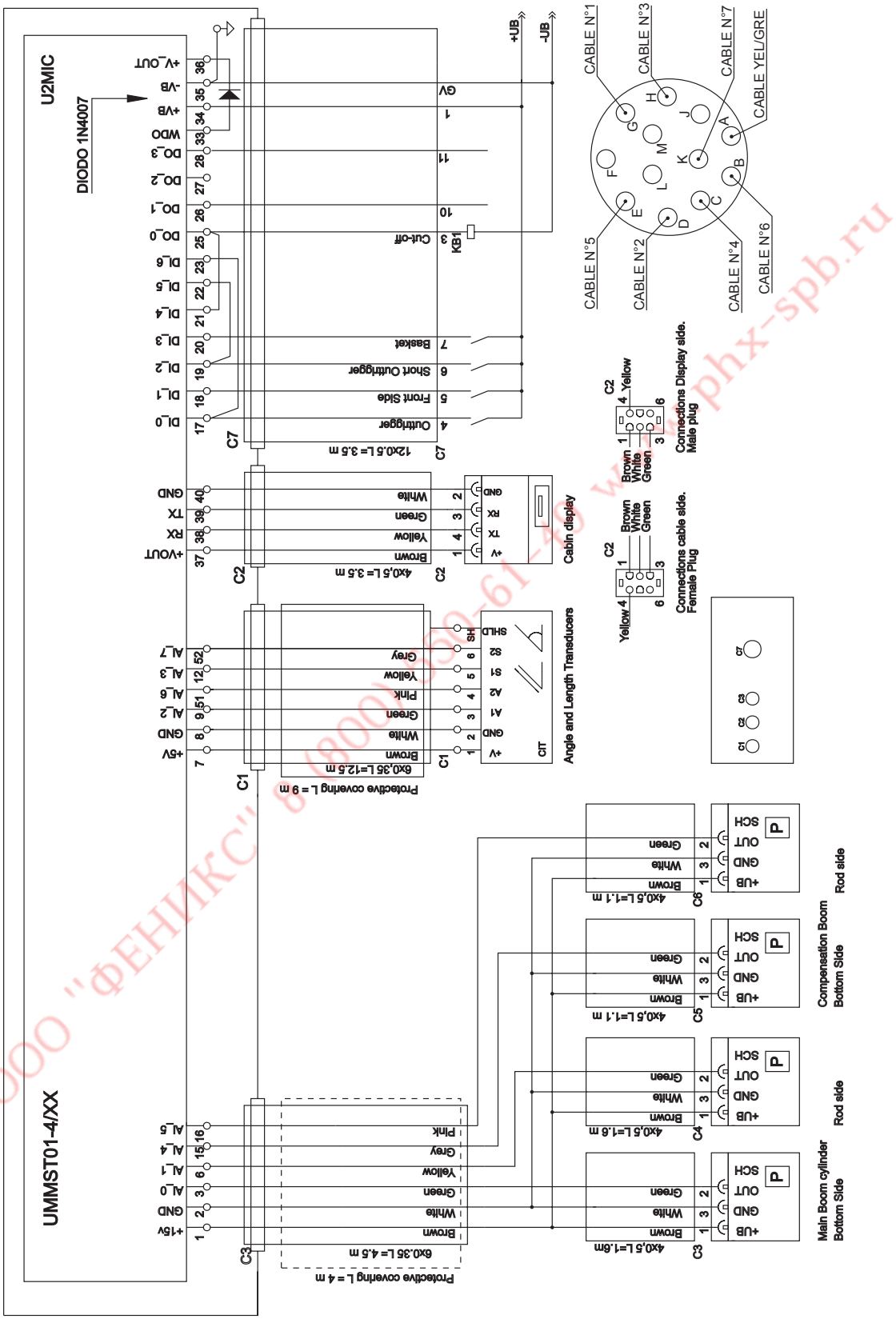

ООО "ФЕНИКС" 8 (800) 350-61-40 www.phx-spb.ru

Planche 18 / Table 18 / Esquema18

COMPONANTS 3B6 - COMPONENTS 3B6 - COMPONENTES 3B6

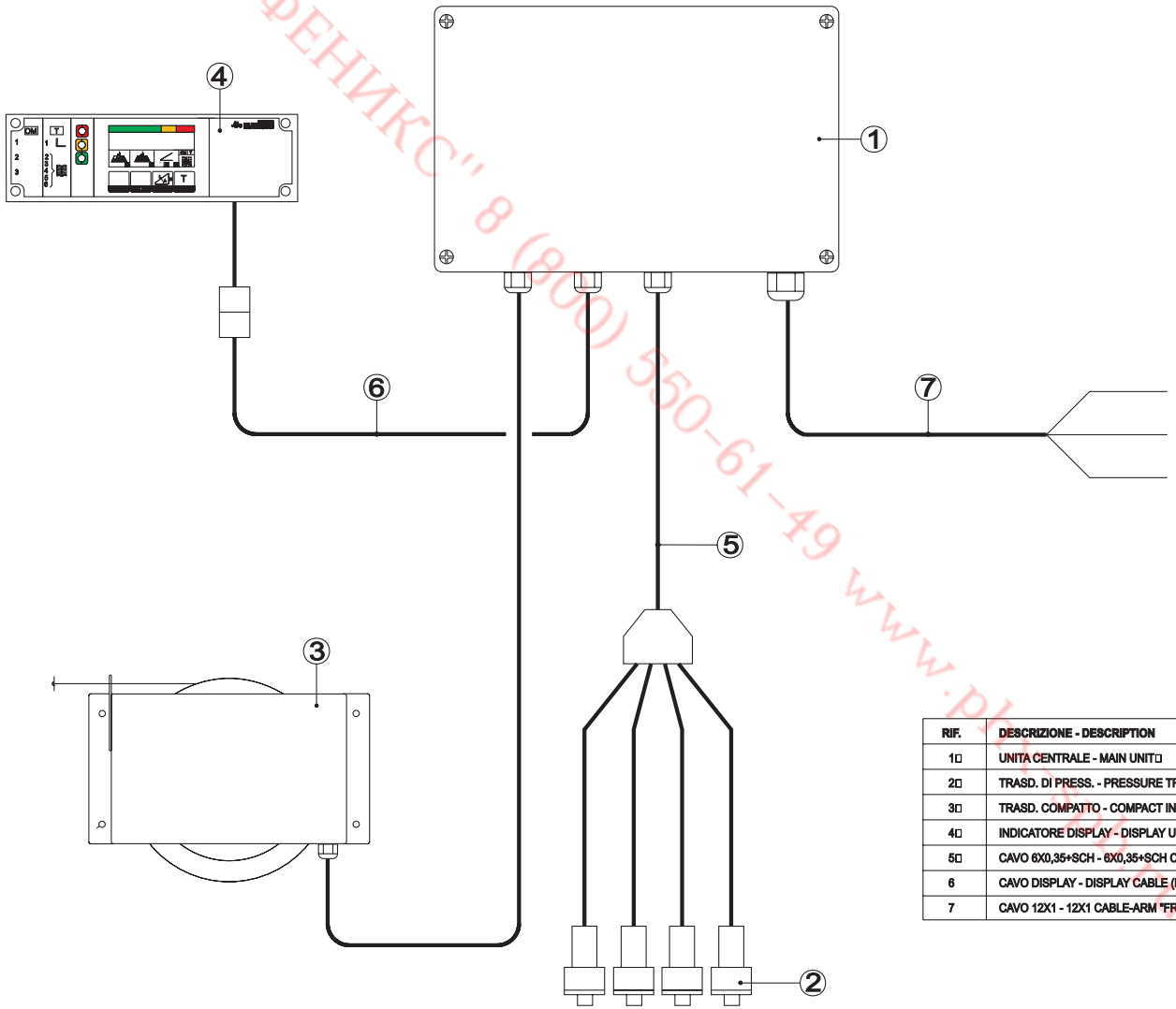

RIF.	DESCRIZIONE - DESCRIPTION
1□	UNITA CENTRALE - MAIN UNIT□
2□	TRASD. DI PRESS. - PRESSURE TRANSDUCER□
3□	TRASD. COMPATTO - COMPACT INTEGRATED TRANSD.
4□	INDICATORE DISPLAY - DISPLAY UNIT □
5□	CAVO 6X0,35+SCH - 6X0,35+SCH CABLE (Lenght 6 mt)
6	CAVO DISPLAY - DISPLAY CABLE (Lenght 3,5 mt)
7	CAVO 12X1 - 12X1 CABLE-ARM "FROR" Lenght 3,5 mt

ООО "ФЕНИКС" 8 (800) 550-61-49 www.phx.spb.ru

ООО "ФЕНИКС" 8 (800) 550-61-49 www.phx-spb.ru

HIDRAULIQUE SCHEMA
HYDRAULIC SCHEME
SISTEMA HIDRAULICO

ООО "ФЕНИКС" 8 (800) 550-61-49 www.phx-spb.ru

Legende circuit hydraulique mouvements
Moviment hydraulic system
Esquema instalación hidráulica de los movimientos

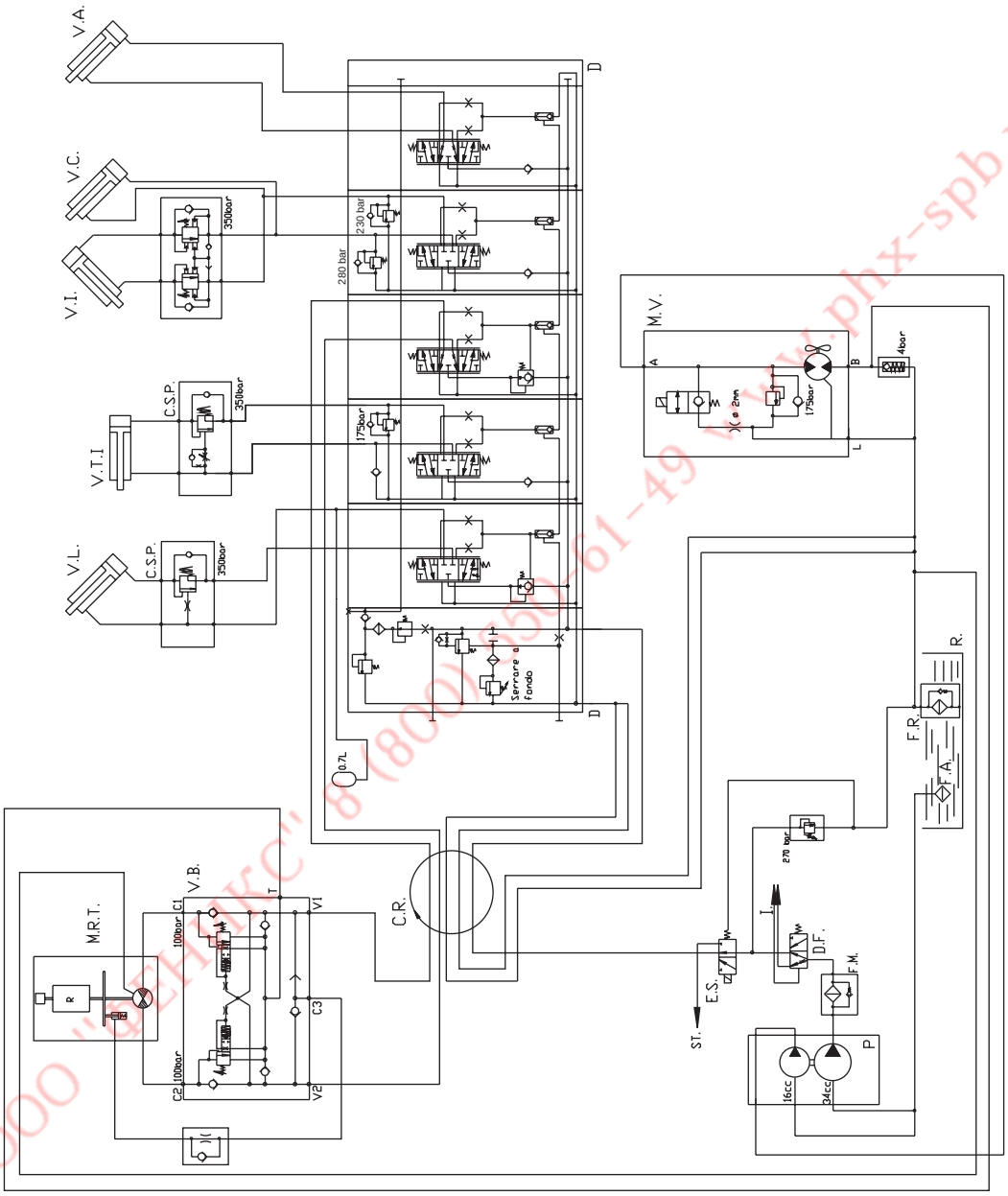

ООО "ФЕНИКС" 8(800)350-61-49 www.phx-spb.ru

FR

LEGENDE CIRCUIT HYDRAULIQUE MOUVEMENTS

M.R.T = Moteur rotation tourelle
V.B. = Soupape de blocage et de contrôle des mouvements
C.R = Collecteur hydraulique tournant
P = Pompe double à engrenages
D.F = Diviseur de flux Danfoss pour le circuit de direction
D = Distributeur Danfoss
R = Réservoir d'huile
F.A. = Filtre aspiration.
F.R. = Filtre retour.
V.A. = Cylindre accessoire
V.L. = Cylindre de levage.
V.T.I. = Cylindre extension.
V.I. = Cylindre d'inclinaison.
V.C. = Cylindre de compensation.
C.S.P. = Soupape de sûreté pilotée.
E.S. = Electrovanne de sélection pour stabilisateurs.
E. = Electrovanne exclusion circuit hydraulique.
M.V. = Moteur ventilateur.
I. = Direction hydraulique.
S.T. = Stabilisateurs.
F.M. = Filtre refoulement

EN

MOVIMENT HYDRAULIC SYSTEM

M.R.T = Mast turning motor
V.B. = Locking and balancing valve
C.R = Rotating hydraulic manifold
P = Double gear pump
D.F = Danfoss flow divider for steering system
D = Danfoss valve system
R = Oil tank
F.A. = Intake filter
F.R. = Exhaust filter
V.A. = Accessory cylinder
V.L. = Lifting cylinder
V.T.I = 1st extension cylinder
V.I = Tilting cylinder
V.C = Compensating cylinder
C.S.P. = Piloted safety valve
E.S. = Selector solenoid valve for outriggers
E = Hydraulic circuit cut-out solenoid valve
M.V. = Fan motor
I = Power steering system
S.T. = Outriggers
F.M. = Delivery filter

ES

ESQUEMA INSTALACIÓN HIDRÁULICA DE LOS MOVIMIENTOS

M.R.T. = Motor rotación torreta.
V.B. = Válvula de bloqueo y control de los movimientos.
C.R. = Colector hidráulico de rotación.
P = Bomba doble de engranajes.
D.F. = Divisor de flujo para instalación dirección.
D = Distribuidor Danfoss.
R. = Depósito aceite.
F.A. = Filtro aspiración.
F.R. = Filtro descarga.
V.A. = Cilindro accesorio
V.L. = Cilindro de elevación.
V.T.I. = Cilindro extensión.
V.I. = Cilindro inclinación.
V.C. = Cilindro compensación.
C.S.P. = Válvula seguridad piloteada.
E.S. = Electroválvula de selección para estabilizadores.
E. = Electroválvula exclusión instalación hidráulica.
M.V. = Motor ventilador.
I. = Dirección hidrostática
S.T. = Estabilizadores.
F.M. = Filtro envío.

ООО "ФЕНИКС" 8800 550-61-49 www.phx-spb.ru

Legende circuit hydraulique mouvements
Moviment hydraulic system
Esquema instalación hidráulica de los movimientos

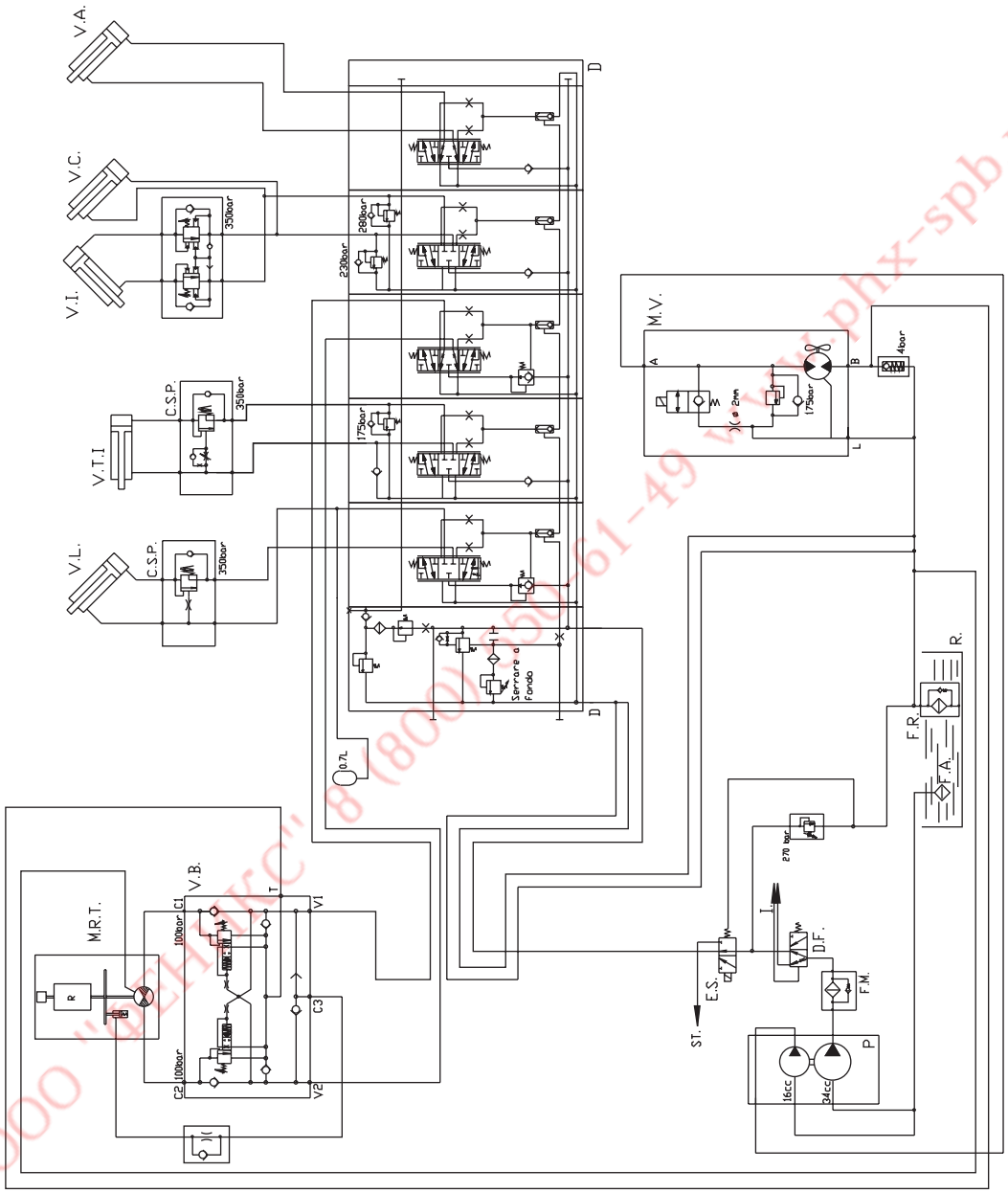

ООО "ФЕНИКС" 8(800)350-61-49 www.phx-spb.ru

FR

LEGENDE CIRCUIT HYDRAULIQUE MOUVEMENTS

M.R.T	= Moteur rotation tourelle
V.B.	= Soupape de blocage et de contrôle des mouvements
P	= Pompe double à engrenages
D.F	= Diviseur de flux Danfoss pour le circuit de direction
D	= Distributeur Danfoss
R	= Réservoir d'huile
F.A.	= Filtre aspiration.
F.R.	= Filtre retour.
V.A.	= Cylindre accessoire
V.L.	= Cylindre de levage.
V.T.I.	= Cylindre extension.
V.I.	= Cylindre d'inclinaison.
V.C.	= Cylindre de compensation.
C.S.P.	= Soupape de sûreté pilotée.
E.S.	= Electrovanne de sélection pour stabilisateurs.
M.V.	= Moteur ventilateur.
I.	= Direction hydraulique.
S.T.	= Stabilisateurs.
F.M.	= Filtre refoulement

EN

MOVIMENT HYDRAULIC SYSTEM

M.R.T	= Mast turning motor
V.B.	= Locking and balancing valve
P	= Double gear pump
D.F	= Danfoss flow divider for steering system
D	= Danfoss valve system
R	= Oil tank
F.A.	= Intake filter
F.R.	= Exhaust filter
V.A.	= Accessory cylinder
V.L.	= Lifting cylinder
V.T.I	= 1st extension cylinder
V.I	= Tilting cylinder
V.C	= Compensating cylinder
C.S.P.	= Piloted safety valve
E.S.	= Selector solenoid valve for outriggers
M.V.	= Fan motor
I	= Power steering system
S.T.	= Outriggers
F.M.	= Delivery filter

ES

ESQUEMA INSTALACIÓN HIDRÁULICA DE LOS MOVIMIENTOS

M.R.T.	= Motor rotación torreta.
V.B.	= Válvula de bloqueo y control de los movimientos.
P	= Bomba doble de engranajes.
D.F.	= Divisor de flujo para instalación dirección.
D	= Distribuidor Danfoss.
R.	= Depósito aceite.
F.A.	= Filtro aspiración.
F.R.	= Filtro descarga.
V.A.	= Cilindro accesorio
V.L.	= Cilindro de elevación.
V.T.I.	= Cilindro extensión.
V.I.	= Cilindro inclinación.
V.C.	= Cilindro compensación.
C.S.P.	= Válvula seguridad piloteada.
E.S.	= Electroválvula de selección para estabilizadores.
M.V.	= Motor ventilador.
I.	= Dirección hidrostática
S.T.	= Estabilizadores.
F.M.	= Filtro envío.

ООО "ФЕНИКС" (495) 550-61-49 www.phx-spb.ru

Legende circuit hydraulique stabilizateurs
Outrigger hydraulic system
Esquema instalación hidráulica estabilizadores

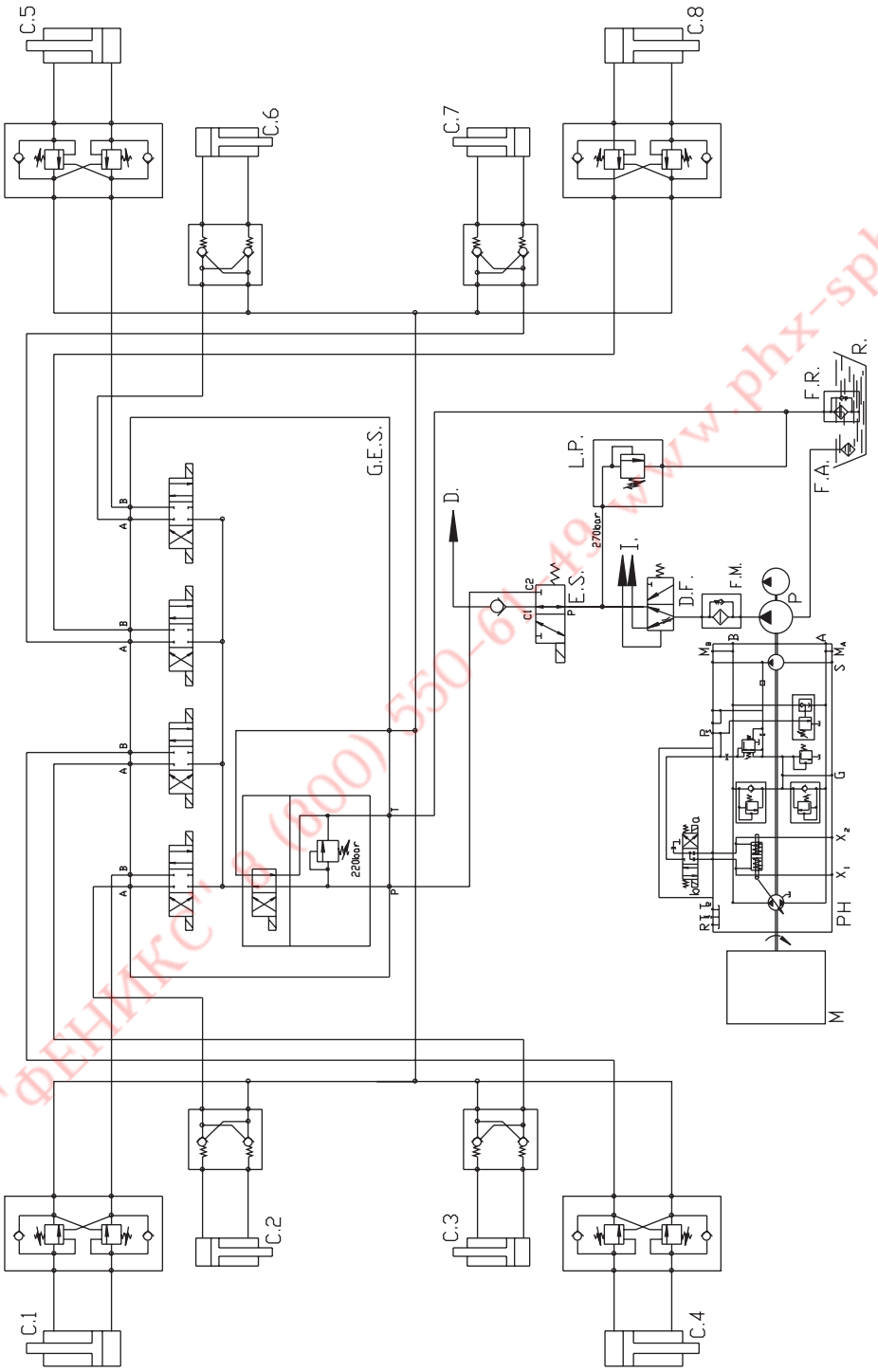

ООО "ФЕНИКС" 8 (800) 550-61-49 www.phx-spb.ru

FR

LEGENDE CIRCUIT HYDRAULIQUE STABILIZATEURS

C.1 = Cylindre de montèe-descente stabilisateur avant droit. avant gauche
C.2 = Cylindre sortie stabilisateur avant gauche
C.3 = Cylindre de sortie stabilisa teur avant droit
C.4 = Cylindre de montée-descente stabilisateur avant gauche
C.5 = Cylindre de montée-descente stabilisateur arrière droit
C.6 = Cylindre de sortie stabilisa teur arrière gauche
C.7 = Cylindre de sortie stabilisa teur arrière droit
C.8 = Cylindre de montée-descente stabilisateur arrière gauche
R = Réservoir d'huile
F.A. = Filtre aspiration
F.R. = Filtre retour
P. = Pompe
G.E.S. = Groupe électrovannes stabilisateurs
L.P. = Soupape réductrice de pression
E.S. = Electrovanne de sélection pour les stabilisateurs
D = Distributeur
F.M. = Filtre refoulement
M = Moteur thermique
PH = Pompe hydrostatique
I = Direction hydraulique
DF = Divisor de flux

EN

OUTRIGGER HYDRAULIC SYSTEM

C.1 = Rh right outrigger lifting-owering cylinder
C.2 = Lh front outrigger extension cylinder
C.3 = Rh front outrigger extension cylinder
C.4 = Lh front outrigger lifting-lowering cylinder
C.5 = Rh rear outrigger lifting-lowering cylinder
C.6 = Lh rear outrigger extension cylinder
C.7 = Rh rear outrigger extension cylinder
C.8 = Lh rear outrigger lifting-lowering cylinder
R = Oil tank
F.A. = Intake filter
F.R. = Exhaust filter
P. = Pump
G.E.S. = Outrigger solenoid valve unit
L.P. = Pressure limiting valve
E.S. = Outrigger selector solenoid valve
D = Valve system
F.M. = Delivery filter
M = Internal combustion engine
PH = Hydrostatic pump
I = Power steering system
DF = Flow divider

ES

ESQUEMA INSTALACIÓN HIDRÁULICA ESTABILIZADORES

C.1 = Cilindro de elevación-descenso estabilizador delantero derecho
C.2 = Cilindro de extensión estabilizador delantero izquierdo
C.3 = Cilindro de extensión estabiliza dor delantero derecho
C.4 = Cilindro de elevación-descenso estabilizador delantero izquierdo
C.5 = Cilindro de elevación-descenso estabilizador trasero derecho
C.6 = Cilindro de extensión estabiliza dor trasero izquierdo
C.7 = Cilindro de extensión estabiliza dor trasero derecho
C.8 = Cilindro de elevación-descenso estabilizador trasero izquierdo
R = Depósito aceite
F.A. = Filtro aspiración
F.R. = Filtro descarga
P. = Bomba
G.E.S. = Grupo electroválvulas estabiliza dore
L.P. = Válvula de máxima presión
E.S. = Elevador de selección estabilizadores
D = Distribuidor
F.M. = Filtro envío
M = Motor termico
PH = Bomba hidrostàtica
I = Direcciòn hidrostàtica
DF = Divisor de flujo

ООО "ФЕНИКС" 8800 550-61-49 www.phx-spb.ru

Legende circuit hydraulique stabilizateurs
Outrigger hydraulic system
Esquema instalación hidráulica estabilizadores

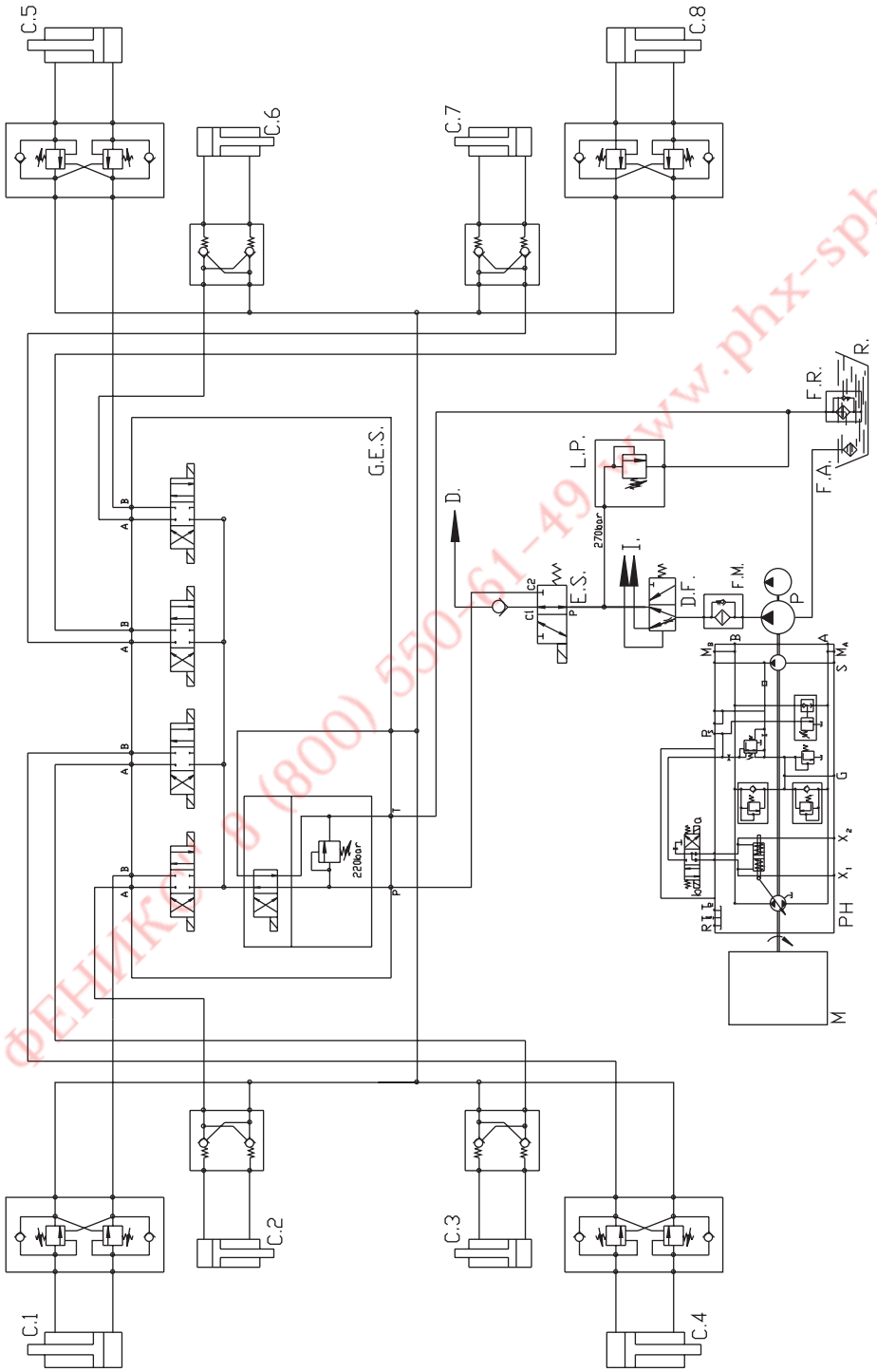

ООО "ФЕНИКС" 8 (800) 550-61-49 www.phx-spb.ru

FR

LEGENDE CIRCUIT HYDRAULIQUE STABILIZATEURS

C.1 = Cylindre de montèe-descente stabilisateur avant droit. avant gauche
C.2 = Cylindre sortie stabilisateur avant gauche
C.3 = Cylindre de sortie stabilisa teur avant droit
C.4 = Cylindre de montée-descente stabilisateur avant gauche
C.5 = Cylindre de montée-descente stabilisateur arrière droit
C.6 = Cylindre de sortie stabilisa teur arrière gauche
C.7 = Cylindre de sortie stabilisa teur arrière droit
C.8 = Cylindre de montée-descente stabilisateur arrière gauche
R = Réservoir d'huile
F.A. = Filtre aspiration
F.R. = Filtre retour
P. = Pompe
G.E.S. = Groupe électrovannes stabilisateurs
L.P. = Soupape réductrice de pression
E.S. = Electrovanne de sélection pour les stabilisateurs
D = Distributeur
F.M. = Filtre refoulement
M = Moteur thermique
PH = Pompe hydrostatique
I = Direction hydraulique
DF = Divisor de flux

EN

OUTRIGGER HYDRAULIC SYSTEM

C.1 = Rh right outrigger lifting-owering cylinder
C.2 = Lh front outrigger extension cylinder
C.3 = Rh front outrigger extension cylinder
C.4 = Lh front outrigger lifting-lowering cylinder
C.5 = Rh rear outrigger lifting-lowering cylinder
C.6 = Lh rear outrigger extension cylinder
C.7 = Rh rear outrigger extension cylinder
C.8 = Lh rear outrigger lifting-lowering cylinder
R = Oil tank
F.A. = Intake filter
F.R. = Exhaust filter
P. = Pump
G.E.S. = Outrigger solenoid valve unit
L.P. = Pressure limiting valve
E.S. = Outrigger selector solenoid valve
D = Valve system
F.M. = Delivery filter
M = Internal combustion engine
PH = Hydrostatic pump
I = Power steering system
DF = Flow divider

ES

ESQUEMA INSTALACIÓN HIDRÁULICA ESTABILIZADORES

C.1 = Cilindro de elevación-descenso estabilizador delantero derecho
C.2 = Cilindro de extensión estabilizador delantero izquierdo
C.3 = Cilindro de extensión estabiliza dor delantero derecho
C.4 = Cilindro de elevación-descenso estabilizador delantero izquierdo
C.5 = Cilindro de elevación-descenso estabilizador trasero derecho
C.6 = Cilindro de extensión estabiliza dor trasero izquierdo
C.7 = Cilindro de extensión estabiliza dor trasero derecho
C.8 = Cilindro de elevación-descenso estabilizador trasero izquierdo
R = Depósito aceite
F.A. = Filtro aspiración
F.R. = Filtro descarga
P. = Bomba
G.E.S. = Grupo electroválvulas estabiliza dore
L.P. = Válvula de máxima presión
E.S. = Elevador de selección estabilizadores
D = Distribuidor
F.M. = Filtro envío
M = Motor termico
PH = Bomba hidrostàtica
I = Direcciòn hidrostàtica
DF = Divisor de flujo

ООО "ФЕНИКС" 8800 550-61-49 www.phx-spb.ru

Légende circuit hydraulique frein/accélérateur/blocage pont arrière/commande boîte de vitesses/direction
Brake/accellerator/front axle locking/gearbox control/steering hydraulic system
Leyenda instalación hidráulica freno/acelerador/bloqueo eje trasero/ mando cambio/ dirección

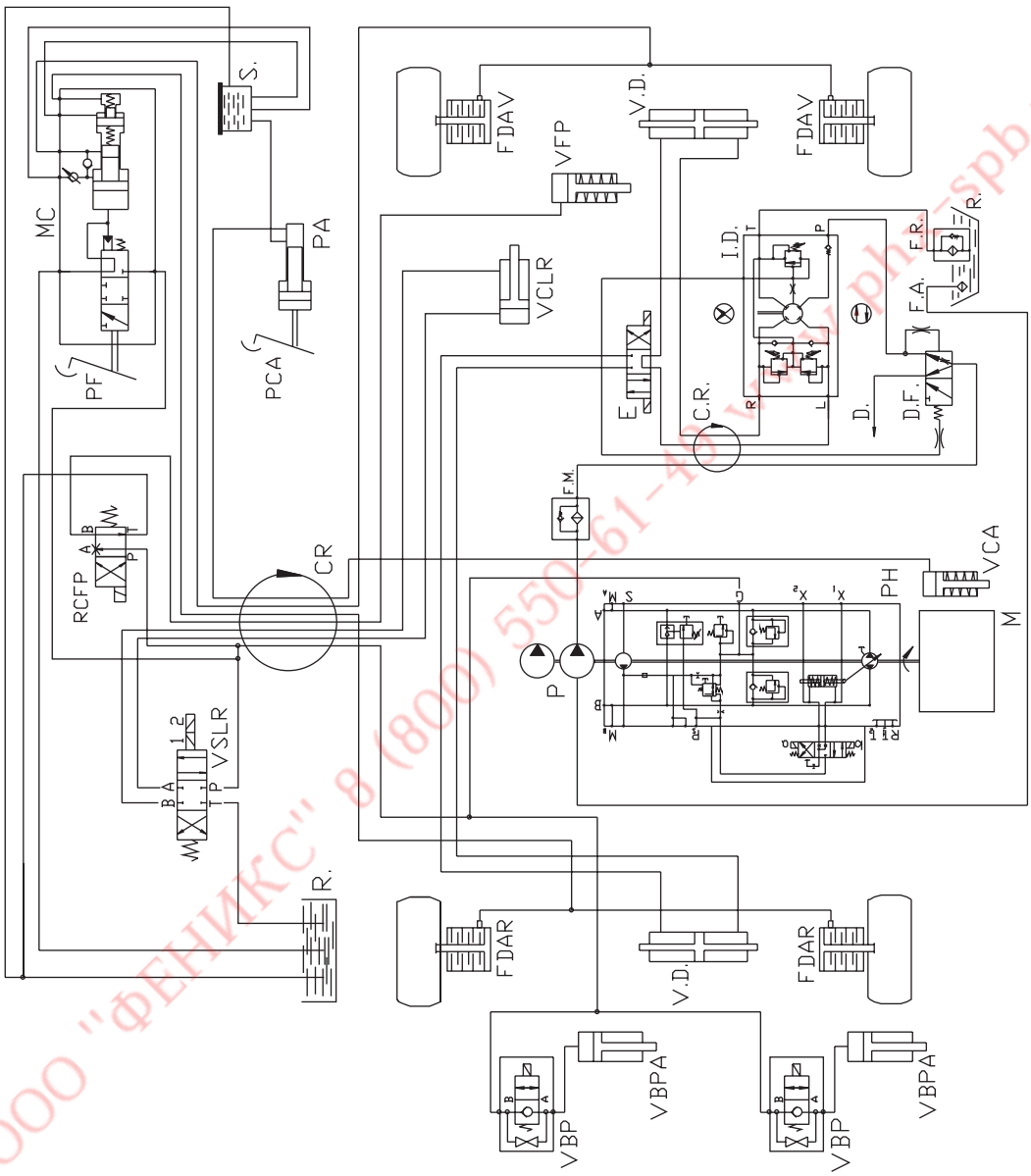

ООО "ФЕНИКС" 8 (800) 550-61-40 www.ph-spb.ru

FR

LÉGENDE CIRCUIT HYDRAULIQUE FREIN/ACCÉLÉRATEUR/BLOCAGE PONT ARRIÈRE/COMMANDE BOÎTE DE VITESSES/DIRECTION

V.B.P. = Soupape blocage pont arrière
V.B.P.A.= Cylindre blocage pont arrière
F.D.A.V.= Freins à disques arrière
F.D.A.R.= Freins à disque avant
M = Moteur thermique
V.C.A. = Cylindre de commande accélérateur
P.H. = Pompe hydrostatique
C.R. = Collecteur hydraulique de rotation
V.C.L.R. = Cylindre de commande lente-rapide
V.F.P. = Cylindre de commande frein de stationnement
P.F. = Pédale de frein
P.C.A. = Pédale de commande accélérateur
P.A. = Pédale accélérateur
S = Réservoir liquide de frein
M.C. = Maître-cylindre frein
V.S.L.R. = Soupape de sélection lente-rapide
R.C.F.P. = Robinet de commande frein de stationnement
P. = Pompe triple à engrenages
F.A. = Filtre aspiration
F.R. = Filtre retour
D.F. = Diviseur de flux
E = Electrovanne
V.D. = Cylindres de direction
I.D. = Pompe de direction
R = Réservoir d'huile

EN

KEY TO BRAKE/ACCELERATOR/FRONT AXLE LOCKING/GEARBOX CONTROL/STEERING HYDRAULIC SYSTEM

V.B.P. = Rear axle locking valve
V.B.P.A. = Rear axle locking cylinder
F.D.A.V. = Rear axle disk brakes
F.D.A.R. = Front axle disk brakes
M = Internal combustion engine
V.C.A. = Accelerator control cylinder
P.H. = Hydrostatic pump
C.R. = Hydraulic manifold for swivelling action
V.C.L.R. = Fast-slow control cylinder
V.F.P. = Parking brake control cylinder
P.F. = Brake pedal
P.C.A. = Accelerator control pedal
P.A. = Accelerator pedal
R = Brake fluid reservoir
M.C. = Brake pump
V.S.L.R. = Slow-fast selector valve
R.C.F.P. = Parking brake control cock
P. = Double gear pump
F.A. = Intake filter
F.R. = Drain filter
D.F. = Flow divider
E = Solenoid valve
V.D. = Steering cylinders
I.D. = Steering pump
S = Oil tank
F.M = Delivery filter
D = Valve system

ES

LEYENDA INSTALACIÓN HIDRÁULICA FRENO/ACELERADOR/BLOQUEO EJE TRASERO/ MANDO CAMBIO/ DIRECCIÓN

V.B.P. = Válvula bloqueo eje trasero
V.B.P.A.= Cilindro bloqueo eje trasero
F.D.A.V.= Frenos de discos trasero
F.D.A.R.= Frenos de discos delantero
M = Motor térmico
V.C.A. = Cilindro mando acelerador
P.H. = Bomba hidrostática
C.R. = Colector hidráulico de rotación
V.C.L.R.= Cilindro mando lenta-veloz
V.F.P. = Cilindro mando freno de estacionamiento
P.F. = Pedal freno
P.C.A. = Pedal mando acelerador
P.A. = Pedal acelerador
S = Depósito líquido freno
M.C. = Bomba freno
V.S.L.R. = Válvula de selección lenta-veloz
R.C.F.P. = Grifo mando freno de estacionamiento
P. = Bomba triple de engranajes
F.A. = Filtro aspiración
F.R. = Filtro descarga
D.F. = Divisor de flujo
E = Electroválvula
V.D. = Cilindros dirección
I.D. = Bomba dirección
R = Depósito aceite

ООО "ФЕНИКС" (812) 560-61-49 www.phx-spb.ru

Légende circuit hydraulique frein/accélérateur/blocage pont arrière/commande boîte de vitesses/direction
Brake/accellerator/front axle locking/gearbox control/steering hydraulic system
Leyenda instalación hidráulica freno/acelerador/bloqueo eje trasero/ mando cambio/ dirección

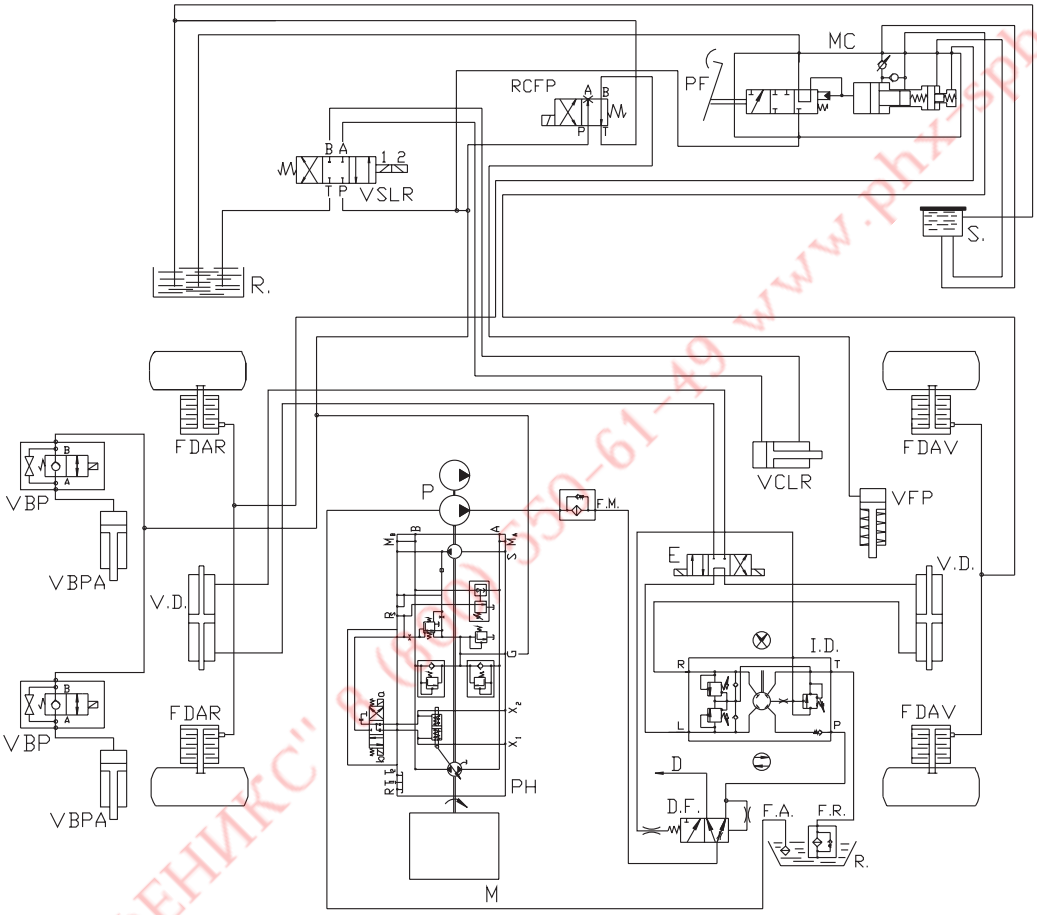

ООО "ФЕНИКС" 8 (800) 550-61-49 www.phx-spb.ru

FR

LÉGENDE CIRCUIT HYDRAULIQUE FREIN/ACCÉLÉRATEUR/BLOCAGE PONT ARRIÈRE/COMMANDE BOÎTE DE VITESSES/DIRECTION

V.B.P. = Soupape blocage pont arrière
V.B.P.A.= Cylindre blocage pont arrière
F.D.A.V.= Freins à disques arrière
F.D.A.R.= Freins à disque avant
M = Moteur thermique
P.H. = Pompe hydrostatique
V.C.L.R. = Cylindre de commande lente- rapide
V.F.P. = Cylindre de commande frein de stationnement
P.F. = Pédale de frein
S = Réservoir liquide de frein
M.C. = Maître-cylindre frein
V.S.L.R. = Soupape de sélection lente-rapide
R.C.F.P. = Robinet de commande frein de stationnement
P. = Pompe triple à engrenages
F.A. = Filtre aspiration
F.R. = Filtre retour
D.F. = Diviseur de flux
E = Electrovanne
V.D. = Cylindres de direction
I.D. = Pompe de direction
R = Réservoir d'huile
D = Distributeur
F.M. = Filtre refoulement

EN

KEY TO BRAKE/ACCELERATOR/FRONT AXLE LOCKING/GEARBOX CONTROL/STEERING HYDRAULIC SYSTEM

V.B.P. = Rear axle locking valve
V.B.P.A. = Rear axle locking cylinder
F.D.A.V. = Rear axle disk brakes
F.D.A.R. = Front axle disk brakes
M = Internal combustion engine
P.H. = Hydrostatic pump
V.C.L.R. = Fast-slow control cylinder
V.F.P. = Parking brake control cylinder
P.F. = Brake pedal
R = Brake fluid reservoir
M.C. = Brake pump
V.S.L.R. = Slow-fast selector valve
R.C.F.P. = Parking brake control cock
P. = Double gear pump
F.A. = Intake filter
F.R. = Drain filter
D.F. = Flow divider
E = Solenoid valve
V.D. = Steering cylinders
I.D. = Steering pump
S = Oil tank
F.M = Delivery filter
D = Valve system

ES

LEYENDA INSTALACIÓN HIDRÁULICA FRENO/ACELERADOR/BLOQUEO EJE TRASERO/ MANDO CAMBIO/ DIRECCIÓN

V.B.P. = Válvula bloqueo eje trasero
V.B.P.A .= Cilindro bloqueo eje trasero
F.D.A.V. = Frenos de discos trasero
F.D.A.R .= Frenos de discos delantero
M = Motor térmico
P.H. = Bomba hidrostática
V.C.L.R .= Cilindro mando lenta-veloz
V.F.P. = Cilindro mando freno de estacionamiento
P.F. = Pedal freno
S = Depósito líquido freno
M.C. = Bomba freno
V.S.L.R. = Válvula de selección lenta-veloz
R.C.F.P. = Grifo mando freno de estacionamiento
P. = Bomba triple de engranajes
F.A. = Filtro aspiración
F.R. = Filtro descarga
D.F. = Divisor de flujo
E = Electroválvula
V.D. = Cilindros dirección
I.D. = Bomba dirección
R = Depósito aceite
D = Distribuidor
F.M. = Filtro envío

ООО "ФЕНИКС" (495) 550-61-49 www.phx-spb.ru

Légende circuit électrique de la transmission
Transmission hydraulic system
Leyenda instalación eléctrica transmisión

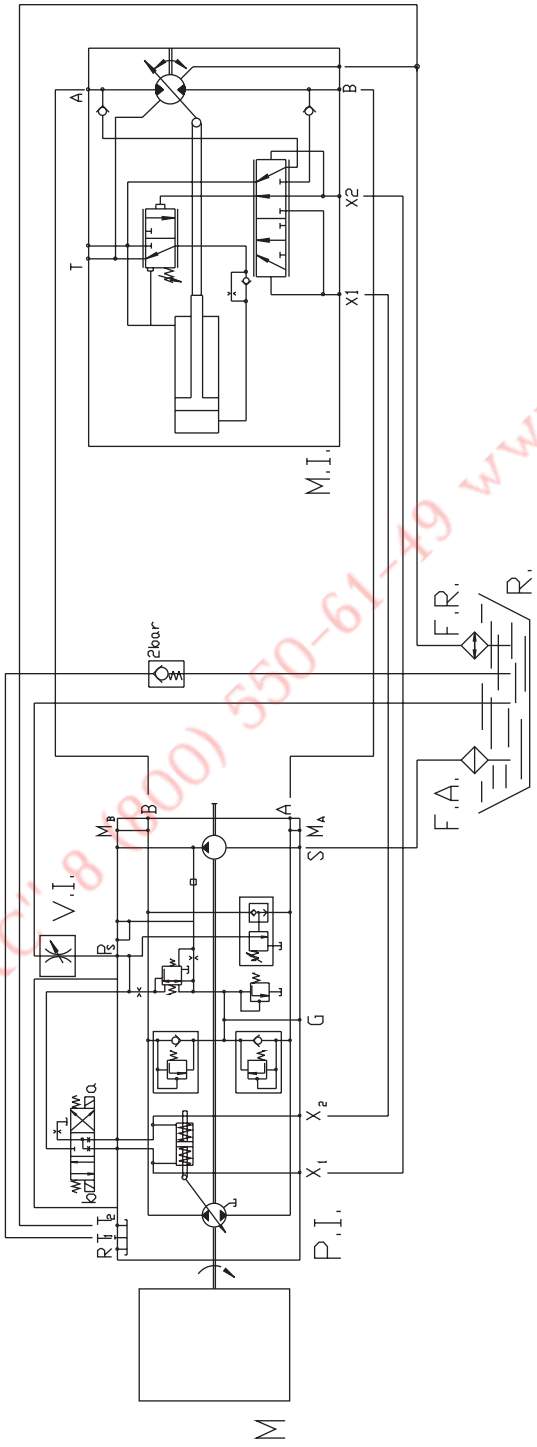

ООО "ФЕНИКС" 8 (800) 550-61-49 www.phx-spb.ru

FR

LÉGENDE CIRCUIT ÉLECTRIQUE DE LA TRANSMISSION

M = Moteur Perkins 1004-40 T
P.I. = Pompe à cylindrée variable A4 VG 56DA
R = Réservoir d'huile hydraulique
V.I. = Soupape inching
M.I. = Moteur à cylindrée variable A6 VG 107DA
F.A. = Filtre aspiration
F.R. = Filtre refoulement

EN

KEY TO TRANSMISSION HYDRAULIC SYSTEM

M = 1004-40 T Perkins engine
P.I.. = A4 VG 56DA variable displacement pump
R = Hydraulic oil tank
V.I. = Inching valve
M.I. = A6 VG 107DA variable displacement engine
F.A. = Intake filter
F.R. = Drain filter

ES

LEYENDA INSTALACIÓN ELÉCTRICA TRANSMISIÓN

M = Motor Perkins 1004-40 T
P.I. = Bomba de cilindrada variable A4 VG 56DA
R = Depósito aceite hidráulico
V.I. = Válvula inching
M.I. = Motor de cilindrada variable A6 VG 107DA
F.A. = Filtro aspiración
F.R. = Filtro descarga

ООО "ФЕНИКС" 8 (800) 550-61-49 www.phx-spb.ru

Légende circuit électrique de la transmission
Transmission hydraulic system
Leyenda instalación eléctrica transmisión

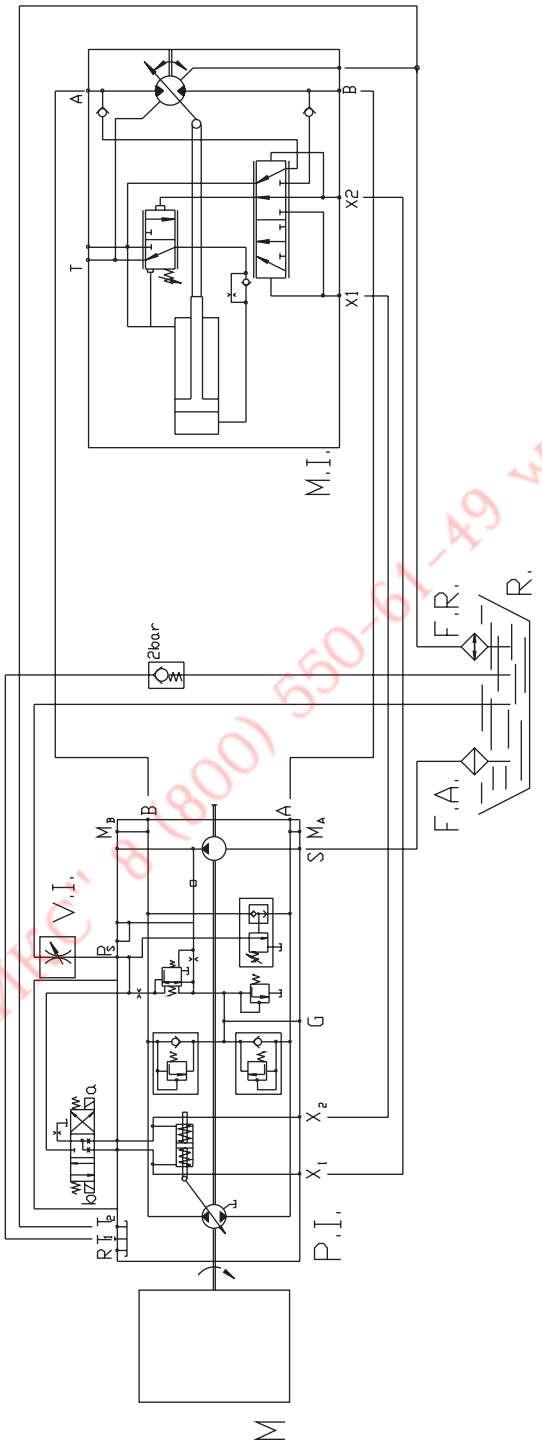

ООО "ФЕНИКС" 8 (800) 550-61-49 www.phx-spb.ru

FR

LÉGENDE CIRCUIT ÉLECTRIQUE DE LA TRANSMISSION

M = Moteur Perkins 1104C-44T
P.I. = Pompe à cylindrée variable A4 VG 56DA
R = Réservoir d'huile hydraulique
V.I. = Soupape inching
M.I. = Moteur à cylindrée variable A6 VG 107DA
F.A. = Filtre aspiration
F.R. = Filtre refoulement

EN

KEY TO TRANSMISSION HYDRAULIC SYSTEM

M = 1104C-44T Perkins engine
P.I.. = A4 VG 56DA variable displacement pump
R = Hydraulic oil tank
V.I. = Inching valve
M.I. = A6 VG 107DA variable displacement engine
F.A. = Intake filter
F.R. = Drain filter

ES

LEYENDA INSTALACIÓN ELÉCTRICA TRANSMISIÓN

M = Motor Perkins 1104C-44T
P.I. = Bomba de cilindrada variable A4 VG 56DA
R = Depósito aceite hidráulico
V.I. = Válvula inching
M.I. = Motor de cilindrada variable A6 VG 107DA
F.A. = Filtro aspiración
F.R. = Filtro descarga

ООО "ФЕНИКС" 8 (800) 550-61-49 www.phx-spb.ru

ООО "ФЕНИКС" 8 (800) 550-61-49 www.phx-spb.ru

APPAREIL DE CHAUFFAGE	(seulement 360°)
HEATER	(only 360°)
CALENTADOR	(solo 360°)

ООО "ФЕНИКС" 8 (800) 550-61-49 www.ph-spb.ru

DONNÉES TECHNIQUES - TECHNICAL DATA - DATOS TÉCNICOS								
APPAREIL DE CHAUFFAGE - HEATER - CALENTADOR	***AIRTRONIC* D2**				***AIRTRONIC* D4 (option)**			
FLUIDE DE CHAUFFAGE - HEATING FLUID - FLUIDO DE CALEFACCIÓN	**AIR - AIR - AIRE**							
PUISSANCE THERMIQUE - THERMIC POWER - POTENCIA TÉRMICA	**WATT**				**WATT**			
	(power)	(max)	(medium)	(min)	(power)	(max)	(medium)	(min)
	2200	**1800**	**1200**	**850**	**4000**	**3000**	**2000**	**1000**
DÉBIT D'AIR CHAUD- HOT AIR TROUGHPUT - CAUDAL AIRE DE CALEFACCIÓN	**Kg/h**				**Kg/h**			
	(power)	(max)	(medium)	(min)	(power)	(max)	(medium)	(min)
	105	**87**	**60**	**42**	**185**	**150**	**110**	**65**
CONSOMMATION DE CARBURANT - FUEL CONSUMPTION - CAUDAL AIRE DE CALEFACCIÓN	**l/h**				**l/h**			
	(power)	(max)	(medium)	(min)	(power)	(max)	(medium)	(min)
	0,28	**0,23**	**0,15**	**0,10**	**0,51**	**0,38**	**0,25**	**0,13**
CONSOMMATION ÉLECTRIQUE - ELECTRIC POWER CONSUPTION - ABSORCIÓN ELÉCTRICA (12-24 Volt)	**WATT**				**WATT**			
	(power)	(max)	(medium)	(min)	(power)	(max)	(medium)	(min)
	34	**23**	**12**	**8**	**40**	**24**	**13**	**7**
AU DÉMARRAGE - AT START - EN EL ARRANQUE (12-24 Volt)	**≤ 100**				**≤ 100**			
TENSION NOMINALE - OPERATING RANGE - TENSIÓN NOMINAL	**12 o 24 Volt**							
TEMPÉRATURE ADMISE en service TEMPERATURE in operating TEMPERATURA ADMITIDA en funcionamiento	**-40° C / +70° C**							
TEMPÉRATURE ADMISE en stockage TEMPERATURE not in operating TEMPERATURA ADMITIDA en almacén	**-40° C / +85° C**							
CARBURANT FUEL COMBUSTIBLE	**gazole - commercial (suivant DIN EN 590)** **diesel oil - they trades (in accordance with DIN EN 590)** **gasóleo - comercial (según DIN EN 590)**							
Toutes les données ont une tolérance de +/- 10 - All the data have one tolerance of +/- 10% - Todos los datos tienen una tolerancia de +/- 10								

ООО "ФЕНИКС" 8 (800) 550-61-49 www.phx-sob.ru

FR

Il faut en outre tenir compte des points suivants

Il est interdit d'utiliser l'appareil de chauffage dans des locaux fermés (garages ou parkings souterrains par exemple), ou en faisant le plein en carburant.

L'utilisation de l'appareil dans des locaux ou des vapeurs ou des accumulations de poussières inflammables ou explosives peuvent se produire (par exemple à proximité de dépôts d'essence, de charbons, de bois, de silos à céréales, etc.) est interdite. Les cartouches de gaz, ainsi que les bombes-sprays, transportées dans un véhicule chauffé par un appareil autonome ne doivent en aucun cas être exposées au flux d'air chaud.
En cas de défaillances ou d'endommagements de l'appareil ou de l'installation en général, ne consulter qu'une agence autorisée, en mesure de procéder eux réparations nécessaires avec les pièces de rechange d'origine. Une réparation provisoire, reconduite "avec le moyens du bord~ est dangereuse et donc interdite. Elle entraîne par ailleurs l'annulation de l'homologation de l'appareil et avec elle l'interdiction, pour le véhiucule sur lequel il est monté, de circuler sur la voie publique.
Le reservoir carburant du chaffauge doit être vidé complètement et nettoyé quand il n'est pas utilisé pour beaucoup de temps c'est-à-dire quand on a terminé la période d'utilisation.

Émission sonore

Le seuil de niveau sonore maximum est inférieur à 56 dB (A), mesuré avec l'appareil de chauffage en service au stade "moyen 1200 Watt", selon la 3e directive allemande sur la sécurité des machines (GSGV) ou DIN 45 635 -partie I.

Conseils de securite

Avant de débuter la période de chauffage, l'appareil doit être soumis à une marche d'essai. Si vous constatez une formation importante de fumée au cours d'un temps plus prolongé ou si des bruits de combustion inhabituels ou même des odeurs significatives surviennent, il convient de mettre le chauffage à l'arrêt et de le protéger contre toute réutilisation en enlevant le fusible. Dans pareil cas, une remise en service ne devra être exécutée qu'après contrôle par le personnel spécialisé ayant reçu une formation spécifique aux chauffages Manitou. Le respect de ces conseils de sécurité est une condition sine qua non de revendications de garantie.
Le non respect de la description technique, du mode d'emploi et des instructions de montage ainsi que les réparations exécutées de manière non professionnelle et en n'utilisant pas de pièces d'origine Manitou donne lieu à l'exclusion de la responsabilité de Manitou.

EN

Please also bear the following matters in mind

The heater must never be allowed to operate in a closed room (such as a garage). It must always be turned off when the truck is refuelled.
It is forbidden to operate the heater in places that may contain inflammable vapour or dust (such as warehouses where fuels, coal, sawdust, grain or similar products are stored). The hot air issued by the heater must not be allowed to hit aerosols or gas bottles.
If the heater or system break down, contact an authorized workshop and make sure that the repairs are carried out using genuine spare parts. Repairs carried out on your own or using spurious spare parts may be dangerous and are not authorized. They also void the warranty and, in Germany, the circulation permit of the vehicle.
The fuel tank of the heater must be completely emptied and washed when the truck is not to be used for a long period of time, i.e. as soon as it is no longer required.

Noise level

The maximum noise level threshold is less than 56 dB (A), measured with the heater operating in the "medium 1200 Watt" stage, according to the 3a German Directive concerning Machine Safety (GSGV) or DIN 45 635 -part I.

Safety notes

An operating test must be conducted with the heater prior to the heating period. If you note an excessive amount of smoke, unusual combustion noises or a strong odour of fuel, turn off the heater and make it unserviceable by taking out the fuse. In this case, the heater must only be used after it has been checked by a competent technician. No liability is accepted for appliances for which these safety regulations have not been observed. Moreover, MANITOU shall not be responsible for appliances for which the indications in the operating instructions have not been observed, which have been repaired by incompetent persons or for which genuine spare parts have not been used.

ES

Tener además en cuenta lo siguiente:

No se debe poner en función el calentador en lugares cerrados (por ej. garaje), y se debe siempre apagar durante el reabastecimiento de combustible.
Está prohibido el funcionamiento en ambientes donde pueden existir vapores o polvos inflamables (ej. almacenes de combustibles, de carbón, de aserrín, de cereales o similares).
El aire caliente del calentador no debe alcanzar contenedores spray ni contenedores de gas.
En caso de avería el calentador o de la instalación, contactar un taller autorizado que repare la avería usando repuestos originales. Reparaciones hechas por el usuario o usando repuestos no originales pueden resultar peligrosas y no están por lo tanto autorizadas, provocando asimismo la pérdida de todo derecho de garantía y, en Alemania, la caducidad del permiso de circulación del vehículo.
Se debe vaciar completamente y lavar el depósito carburante del calentador cuando no se lo usará por un prolongado intervalo de tiempo, no bien finalizado el período de empleo.

Ruido emitido

El umbral máximo de ruido es inferior a 56 dB (A), medido con el calentador en funcionamiento al estadio "medio 1200 W", según la 3ª directiva alemana sobre la seguridad de las maquinarias (GSGV) o DIN 45 635 -parte I.

Notas relativas a la seguridad

Antes del período de calentamiento es necesario efectuar una prueba de funcionamiento con el calentador. Si se nota formación excesiva y prolongada de humo, o de ruidos de combustión no usuales o de fuerte olor de combustible, apagar el calentador y ponerlo fuera de servicio quitando el fusible. Podremos volver a usar el calentador solo luego de hacerlo controlar por personal competente. El fabricante no se asume ninguna responsabilidad cuando no se respetan las presentes normas de seguridad. La firma MANITOU no se asume ninguna responsabilidad tampoco en caso de incumplimiento de las normas de uso o en el caso de reparaciones no profesionales o usando repuestos no originales.

ООО "ТЕХНИКС" 8 (800) 550-61-49 www.tehniks.ru

SCHEMA ELECTRIQUE*AIRTRONIC* D2 / *AIRTRONIC* D4 (OPTION)

ELECTRICS DIAGRAM *AIRTRONIC* D2 / *AIRTRONIC* D4 (OPTION)

ESQUEMA ELÉCTRICO *AIRTRONIC* D2 / *AIRTRONIC* D4 (OPTION)

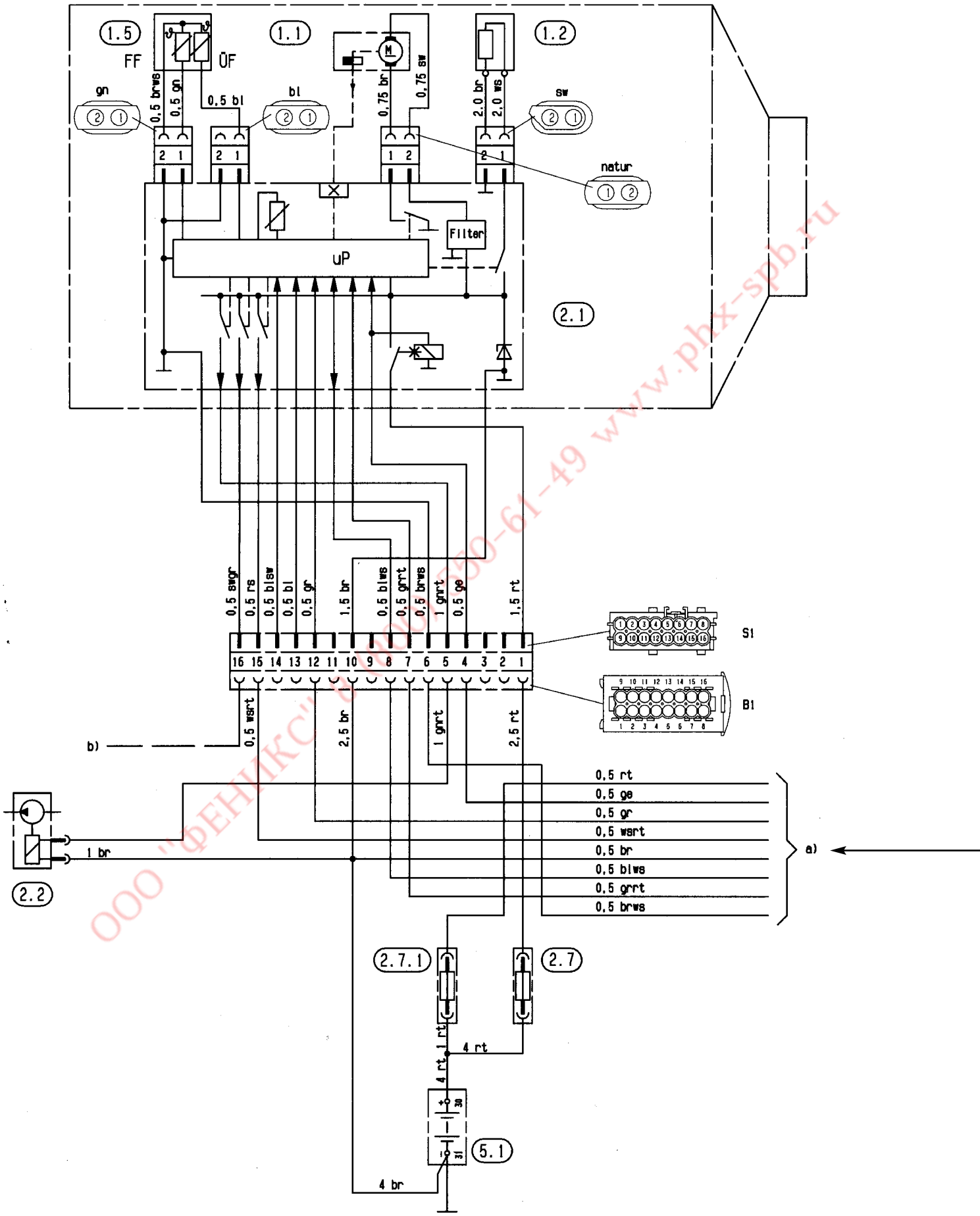

ООО "ФЕНИКС" 8 (800) 550-61-49 www.phx-spb.ru

FR

LÉGENDE SCHÉMA ÉLECTRIQUE

Liste des pièces

1.1	Moteur brûleur
1.2	Bougie
1.5	Détecteur de surchauffe et détecteur de flamme
2.1	Coffret électronique de commande
2.2	Pompe de dosage du carburant
2.7	Fusible principal 12 Volts : 20A ; 24 Volt : 10A
2.7.1	Fusible élément de commande 5A
5.1	Batterie

LÉGENDE SCHÉMA ÉLECTRIQUE ÉLÉMENTS DE COMMANDE

Liste des pièces

3.1.11	Dispositif de commande rond
3.2.12	Minuterie miniature (en option)

Couleur des câbles des schémas

sw	noir
ws	blanc
rt	rouge
ge	jaune
gn	vert
vi	violet
br	marron
gr	gris
bl	bleu
li	mauve

Isoler les câbles non utilisés.

Les différents connecteurs sont illustrés côté entrée des câbles

EN

WIRING DIAGRAM KEY

List of components

1.1	Burner engine
1.2	Spark plug
1.5	Heating sensor and flame sensor
2.1	Control unit
2.2	Fuel dosing pump
2.7	12 Volt: 20A; 24 Volt: 10A Main fuse
2.7.1	5A activation fuse
5.1	Battery

CONTROL ELEMENTS WIRING DIAGRAM KEY

List of components

3.1.11	Round control device
3.2.12	Mini-timer (optional)

Colour of wires in diagram

sw	black
ws	white
rt	red
ge	yellow
gn	green
vi	violet
br	brown
gr	grey
bl	blue
li	lilac

Isolate the wires that are not used.

The various connectors are shown from the wire input side.

ES

CLAVE ESQUEMA ELÉCTRICO

Lista de los componentes

1.1	Motor quemador
1.2	Bujía
1.5	Sensor de calentamiento excesivo y sensor llama
2.1	Centralita de mando
2.2	Bomba de dosificación combustible
2.7	Fusible principal 12 V: 20A; 24 V: 10A
2.7.1	Fusible accionamiento 5A
5.1	Batería

CLAVE ESQUEMA ELÉCTRICO ELEMENTOS DE MANDO

Lista de los componentes

3.1.11	Dispositivo de mando redondo
3.2.12	Mini-temporizador (opcional)

Color de los cables de los esquemas

sw	negro
ws	blanco
rt	rojo
ge	amarillo
gn	verde
vi	violeta
br	marrón
gr	gris
bl	azul
li	lila

Aislar los cables que no se utilizan.

Los distintos conectores están representados por el lado entrada cables.

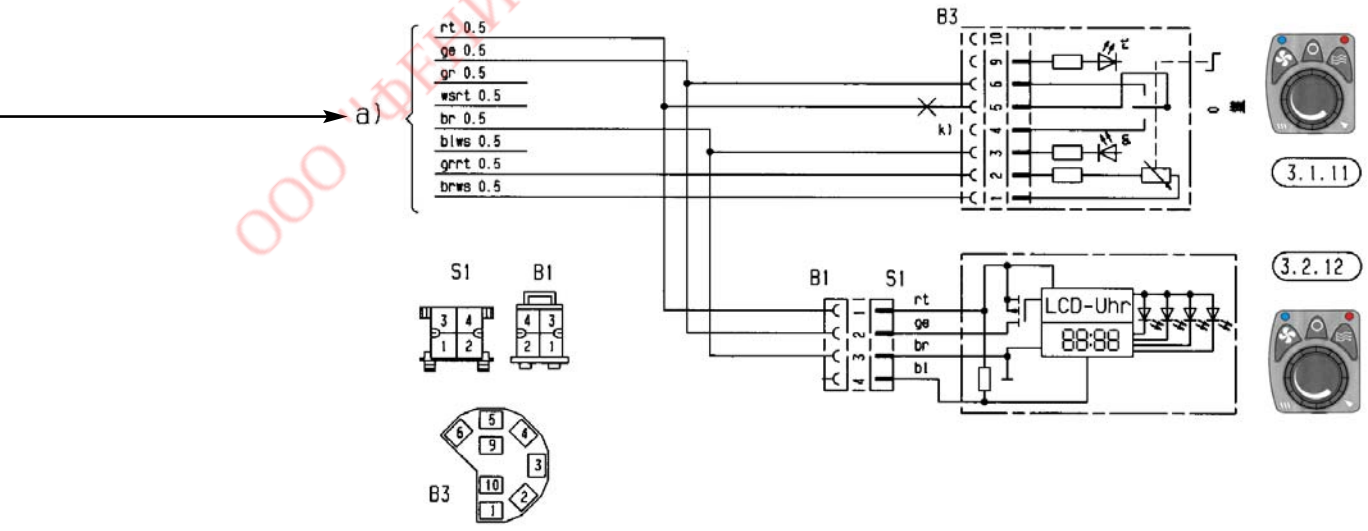

ООО "ФЕНИКС" 8 (800) 550-61-49 www.prx-sp.ru

Positions de montage de la pompe de dosage

Placer la pompe de dosage toujours avec le côté refoulement vers le haut.

Respecter l'inclinaison minimum de 15!

Il est possible de choisir une position de montage avec une inclinaison supérieure à 15°, mais les inclinaisons comprises entre 15° et 35° sont à préférer.

Les conduites du carburant entre la pompe de dosage et l'appareil de chauffage doivent, si possible, être dirigées de bas en haut.

Fig. A:
a inclinaisons admises
b préférables
c non admises
d pompe de dosage

Hauteurs manométriques admises Fig. B:

Dénivelé entre le réservoir du véhicule et la pompe de dosage :
a = max. 3 m
Dénivelé pour réservoirs non pressurisés :
b = max. 1 m - pour conduite d'aspiration Ø interne 2 mm
b = max. 1,5 m - pour conduite d'aspiration Ø interne 5 mm

Contrôler que l'évent du réservoir est libre.

Dénivelé en cas de réservoir avec dépression à l'aspiration (soupape de 0,03 bars sur le bouchon du réservoir):
b = max. 0,4 m
Dénivelé entre la pompe de dosage et l'appareil de chauffage :
c = max. 2 m

Dosing pump assembly positions

Always position the dosing pump with the delivery side upwards.

Respect the minimum inclination of 15°!

Any assembly position exceeding a minimum inclination of 15° is allowed, but inclinations between 15° and 35° are preferable.

The fuel piping between the dosing pump and heater must possibly be from below upwards.

Fig. A:
a permitted inclination
b preferable
c not permitted
d dosing pump

Permitted pressure head Fig. B:

Difference in level between vehicle tank and dosing pump:
a = max. 3 m
Difference in level for non-pressurized tanks:
b = max. 1 m - for intake tube internal Ø 2 mm
b = max. 1,5 m - for intake tube internal Ø 5 mm

Check to make sure the tank vent is clear.

Difference in level in case of tank in which a depression is formed at the intake (0.03 bar valve on tank plug):
b = max. 0.4 m
Difference in level between dosing pump and heater:
c = max. 2 m

Posiciones de montaje de la bomba de dosificación

Colocar la bomba de dosificación siempre con el lado del empuje hacia arriba.

Respetar la inclinación mínima de 15°!

Está permitida cualquier posición de montaje con una inclinación superior a los 15 °, pero son preferibles inclinaciones comprendidas entre los 15° y los 35°.

Las tuberías del combustible entre la bomba de dosificación y el calentador es preferible que tengan un desarrollo de abajo hacia arriba.

Fig. A:
a inclinaciones admitidas
b preferibles
c non admitidas
d bomba de dosificación

Alturas de elevación admitidas Fig. B:

Desnivel entre el depósito del vehículo y la bomba de dosificación:
a = máx. 3 m.
Desnivel para depósitos no presurizados:
b = máx. 1 m. - para tubo de aspiración Ø interno 2 mm.
b = máx. 1,5 m. - para tubo de aspiración Ø interno 5 mm.

Controlar que el desfogue del depósito esté libre.

Desnivel en caso de depósito en el que en el momento de la aspiración se forma depresión (válvula de 0,03 bares en el tapón depósito):
b = máx. 0,4 m.
Desnivel entre bomba de dosificación y calentador:
c = máx. 2 m.

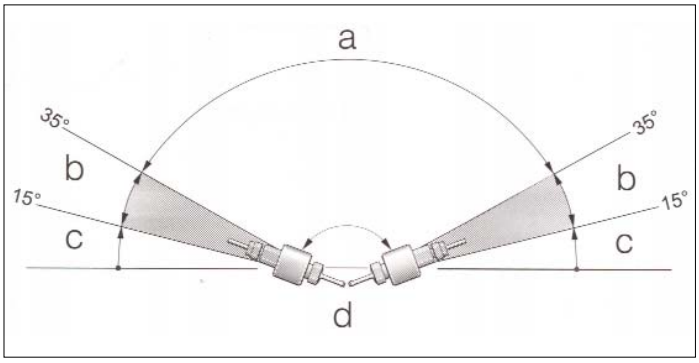

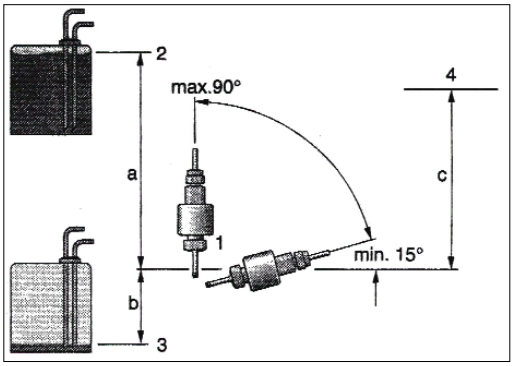

ООО "ФЕНИКС" 8 (800) 550-61-49 www.phoenix-pb.ru

FR

Description du fonctionnement

Mise en marche

En mettant en marche l'appareil de chauffage, la lampe-témoin sur le dispositif de commande s'allume. La bougie s'allume aussi et le moteur démarre à faible régime de tours.

Si dans l'échangeur de chaleur il y a trop de chaleur résiduelle d'une combustion précédente, au début seul le moteur démarre (phase de refroidissement). Dès que cette chaleur résiduelle est éliminée, la procédure de démarrage commence.

Démarrage

***AIRTRONIC* D2**
Au bout d'environ 60 secondes l'alimentation en carburant commence et le mélange d'air-carburant s'enflamme dans la chambre de combustion.
Environ 60 secondes après la reconnaissance de la flamme par le détecteur combiné (détecteur de flamme), la bougie s'éteint. Après 120 secondes supplémentaires l'AIRTRONIC atteint le niveau "POWER" (quantité maximum de carburant et régime moteur maximum).

***AIRTRONIC* D4 (option)**
Au bout d'environ 60 secondes l'alimentation en carburant commence et le mélange d'air-carburant s'enflamme dans la chambre de combustion.
Environ 80 secondes après la reconnaissance de la flamme par le détecteur combiné (détecteur de flamme), la bougie s'éteint et l'AIRTRONIC fonctionne en phase de réglage.

Sélection de la température au moyen du dispositif de commande

Le bouton de réglage sert à programmer la température interne désirée ; la température peut aller de +10°C à +30°C suivant le type d'appareil de chauffage, les dimensions du compartiment à chauffer et la température extérieure.
Pour programmer la température avec ce bouton il faudra se baser sur sa propre expérience.

EN

Operation

Switching on

When the heater is switched on, the indicator light on the control device lights up. The spark plug lights up and the engine starts running at low speed.

If there is too much residual heat from a previous combustion in the heat exchanger, only the engine will run initially (cooling phase). When the residual heat has been removed, the startup process begins.

Startup

***AIRTRONIC* D2**
After about 60 seconds the fuel supply begins and the fuel-air mixture in the combustion chamber is ignited. After about 60 seconds following recognition of the flame by the combined sensor (flame sensor), the spark plug switches off. After another 120 seconds the AIRTRONIC reaches the "POWER" level (maximum quantity of fuel and maximum engine speed).

***AIRTRONIC* D4 (option)**
After about 60 seconds the fuel supply begins and the fuel-air mixture in the combustion chamber is ignited. After about 80 seconds following recognition of the flame by the combined sensor (flame sensor), the spark plug switches off and the AIRTRONIC functions in the regulation phase.

Selecting temperature by means of control device

The regulation knob is used to set the required internal temperature; the temperature may vary between +10°C and +30°C depending on the type of heater, the size of the compartment that requires heating and the outside temperature. Setting the temperature using the knob is usually based on the operator's experience.

ES

Descripción del funcionamiento

Encendido

Cuando se enciende el calentador, el testigo de control situado en el dispositivo de mando se ilumina. Se enciende la bujía y el motor se pone en marcha con un número de revoluciones bajo.

Si en el intercambiador de calor hay demasiado calor residual de una combustión anterior, al principio, funciona sólo el motor (fase de enfriamiento). Cuando se ha eliminado el calor residual, inicia el proceso de puesta en marcha.

Puesta en marcha

***AIRTRONIC* D2**
Después de unos 60 segundos inicia la alimentación del combustible y se enciende la mezcla combustible-aire en la cámara de combustión. Después de unos 60 segundos desde el reconocimiento de la llama por parte del sensor combinado (sensor de llama), la bujía se apaga. A los 120 segundos AIRTRONIC alcanza el nivel "POWER" (cantidad máxima de combustible y funcionamiento máximo del motor).

***AIRTRONIC* D4 (opción)**
Después de unos 60 segundos inicia la alimentación del combustible y se enciende la mezcla combustible-aire en la cámara de combustión. Después de unos 80 segundos desde el reconocimiento de la llama por parte del sensor combinado (sensor de llama), la bujía se apaga y AIRTRONIC funciona en la fase de regulación.

Selección de la temperatura mediante el dispositivo de mando

El mando de regulación sirve para programar la temperatura interna deseada; la temperatura puede variar entre +10°C y +30°C dependiendo del tipo de calentador, de las dimensiones del hueco por calentar y de la temperatura exterior.
Para programar la temperatura con el mando, basarse en la propia experiencia.

ООО "ФИНИКС" 8 (800) 550-61-49 www.phx-spb.ru

FR

Réglage pendant le fonctionnement

Pendant le fonctionnement, la température ambiante et la température de l'air aspiré sont constamment mesurées. Si la température détectée est supérieure de celle programmée sur l'élément de commande, le système de réglage intervient.
Les phases de réglage sont 4 pour pouvoir doser de manière précise la chaleur de l'AIRTRONIC selon le besoin. Le nombre de tours du moteur et la quantité de carburant correspondent à la phase respective de réglage. Si la température programmée est dépassée même au régime "minimum", l'AIRTRONIC se met en mode réglage et il est commuté sur "ARRETÉ". Un lavage d'environ 4 minutes permet de refroidir l'appareil de chauffage.
Ensuite le moteur continue à tourner au ralenti, jusqu'à l'allumage suivant (en cas de recyclage de l'air) ou s'éteint (en cas d'aspiration d'air extérieur).

Mode de ventilation

Pour utiliser l'appareil de chauffage en mode ventilation, actionner le commutateur "chauffage/ventilation" avant de mettre en marche l'AIRTRONIC.

Arrêt

En arrêtant l'AIRTRONIC, la lampe-témoin s'éteint et l'alimentation en carburant est coupée. Ensuite un lavage d'environ 4 minutes permettra de refroidir l'appareil de chauffage.
Pendant ce lavage, la bougie s'allume pendant 40 secondes pour éliminer les résidus de la combustion. Cas particulier :
Si au moment de l'arrêt, le carburant n'est toujours pas alimenté ou si l'AIRTRONIC est réglé sur " ARRÊTÉ ", l'appareil de chauffage s'éteint sans lavage.

~Chauffage à des altitudes particulières.
- jusqu'à a 1500 m :
  fonctionnement illimité
- plus de 1500 m :
  en cas de bref séjour (traversée d'un col, bref arrêt), en général le fonctionnementde l'appareil de chauffage est possible.

Dans le cas d'un arrêt prolongé (p. ex. camping d'hiver) il est nécessaire d'adapter le carburant à l'altitude. Veuillez contacter l'agente de votre zone.

Remettre au client les instructions pour l'emploi qui accompagnent les éléments de commande.

EN

Regulation during operation

During operation, the atmospheric temperature and the temperature of the air taken in are constantly measured. If the temperature measured is higher than that set on the control element, the regulation system intervenes.
There are four regulation stages, to allow dosing of the heat from the AIRTRONIC precisely according to requirements. The engine rpm and fuel quantity correspond to the relative regulation stage. If the temperature set is exceeded even at the "minimum" speed, the AIRTRONIC passes to the regulation phase and is turned to "OFF". A wash lasting about 4 minutes follows to cool the heater.
Successively the engine continues to run at minimum until the new ignition (in case of new air circulation) or switches off (if external air is taken in).

Ventilation method

To use the heater in ventilation mode, activate the "heater/ventilation" switch before switching the AIRTRONIC on.

Switching off

When the AIRTRONIC is switched off, the control indicator light goes out and fuel supply is shut off. A wash lasting about 4 minutes follows to cool the heater.
During the wash, the spark plug is switched on for 40 seconds to eliminate combustion residues. Special case:
If at the time of switching off there is no fuel supply or the AIRTRONIC is in "OFF" regulation, the heater switches off without the wash.

~Heating at special altitudes.
- up to 1500 m:
  unlimited operation
- beyond 1500 m:
  in case of short stays (crossing a pass, brief halt) heater operation is generally possible.

In case of long halts (for example, winter camps) the fuel must be adapted to the altitude. Please contact the area representative.

The client must be provided with the user instructions enclosed with the control elements.

ES

Regulación durante el funcionamiento

Durante el funcionamiento la temperatura ambiente y la temperatura del aire aspirado se miden constantemente. Si la temperatura detectada es superior a la programada en el elemento de mando, interviene el sistema de regulación.
Se han previsto 4 estadios de regulación, para poder dosificar de manera precisa el calor de AIRTRONIC dependiendo de la necesidad. El número de revoluciones del motor y la cantidad de combustible corresponden al estadio de regulación correspondiente. Si la temperatura programada se superarse incluso en el régimen de funcionamiento "mínimo", AIRTRONIC pasa a la fase de regulación y se conmuta a la posición de "APAGADO". Sigue un lavado de unos 4 minutos para el enfriamiento del calentador.
Luego el motor sigue funcionando al mínimo hasta un nuevo encendido (en el caso de recirculación de aire) o se apaga (en el caso de aspiración de aire exterior).

Modalidades de ventilación

Para utilizar el calentador en la modalidad de ventilación, accionar el conmutador "calefacción/ventilación" antes de encender AIRTRONIC.

Apagado

Al apagar AIRTRONIC, el testigo de control se apaga y se interrumpe la alimentación del combustible. Sigue un lavado de unos 4 minutos para enfriar el calentador.
Durante el lavado, la bujía se enciende unos 40 segundos para eliminar los residuos de la combustión. Caso especial:
Si en el momento del apagado todavía no se había producido la alimentación de combustible o si AIRTRONIC se encuentra en la fase de regulación "APAGADO", el calentador se apaga sin lavado.

~ Calefacción a altitudes especiales.
- hasta 1500 m.:
  funcionamiento ilimitado
- más de 1500 m.:
  en caso de permanencia breve (paso de un puerto, breve parada) por lo general el funcionamiento del calentador es posible.

En caso de parada prolongada (p. ej.: campamento invernal) es necesario adaptar el combustible a la altitud. Les rogamos que se pongan en contacto con el representante de la zona.

Entregar al cliente las instrucciones adjuntas para el uso de los elementos de mando.

ООО "ФЕНИКС" 8 (800) 550-61-49 www.phx-npo.ru

Dispositifs de commande et de sécurité

Si l'AIRTRONIC ne s'amorce pas au bout de 90 secondes après le démarrage de l'alimentation en carburant, l'opération d'allumage sera répétée automatiquement.
Lorsque même la deuxième tentative ne réussit pas dans les 90 secondes après le démarrage de l'alimentation en carburant, l'appareil de chauffage s'arrête en défaillance, avec coupure de l'alimentation en carburant et lavage d'environ 4 minutes.

• Si la flamme s'éteint pendant le fonctionnement, elle sera rallumée de nouveau.
Si l'AIRTRONIC ne s'amorce pas au bout de 90 secondes après le démarrage de l'alimentation en carburant ou bien s'il s'amorce et ensuite s'éteint de nouveau dans les 15 minutes, l'appareil de chauffage s'arrête en défaillance, avec coupure de l'alimentation en carburant et lavage d'environ 4 minutes. Il est possible de remédier à cette défaillance en en éteignant et en rallumant immédiatement après l'appareil de chauffage. Il ne faut pas éteindre et rallumer l'appareil de chauffage plus de 2 fois de suite !

• En cas de surchauffe, le détecteur de flamme/surchauffe intervient, l'alimentation en carburant est interrompue et l'appareil de chauffage s'arrête en défaillance. Après avoir éliminé la cause de l'échauffement, remettre en marche l'AIRTRONIC en l'éteignant et en le rallumant.

• Si la limite minimum ou maximum de tension est dépassée, au bout de 20 secondes l'appareil de chauffage s'arrête en défaillance.

• L'AIRTRONIC ne s'amorce pas si la bougie ou le moteur sont défectueux, ou bien si la connexion électrique avec la pompe de dosage est interrompue.

• En cas de détecteur de flamme/surchauffe défectueux ou de connexion électrique coupée, l'AIRTRONIC s'amorce et, seulement pendant la phase de démarrage, il s'éteint en défaillance.

• Le nombre de tours du moteur est contrôlé constamment.

Si le moteur ne démarre pas ou si la différence du nombre de tours du moteur est de plus de 10% par rapport à la valeur nominale, au bout de 30 secondes l'appareil de chauffage s'arrête en défaillance.
Quand l'AIRTRONIC s'éteint, la bougie s'allume pendant 40 secondes pendant le lavage pour éliminer les résidus de la combustion.

Controls and safety devices

If the AIRTRONIC does not switch on within 90 seconds following the start of the fuel supply, the switching operation is automatically repeated.
If the second switching on also does not occur within 90 seconds following start of the fuel supply, the heater switches off due to a fault condition, the fuel supply is shut off and there is an approx. 4-minute wash.

• If the flame goes out during operation, try a new ignition.
If the AIRTRONIC does not switch on within 90 seconds starting from the beginning of the fuel supply or it switches on and then switches off within 15 minutes, the heater switches itself off due to a fault condition, the fuel supply is shut off and there is a 4-minute wash. Switching off due to a fault condition can be cancelled by switching the heater off and then on immediately. Do not switch the heater off and on consecutively more than twice!

•In case of overheating, the flame/overheating sensor is activated, fuel supply is shut off and the heater switches off due to a fault condition. After eliminating the cause of the superheating, startup the AIRTRONIC again by switching it off and then on.

•If the minimum and maximum voltage limits are exceeded, after 20 seconds, the heater switches off due to a fault condition.

•The AIRTRONIC does not switch on if the spark plug or engine is defective, or if the electric connection to the dosing pump is cut off.

•In case of detective flame/overheating sensor, or interrupted electric connection, the AIRTRONIC switches on, and only during the startup phase it switches off due to a fault condition.

• The engine rpm is checked constantly.

If the engine does not start up or if the rpm differs by more than 10% of the rated value, after 30 seconds the heater switches itself off due to a fault condition.
After the AIRTRONIC is switched off, the spark plug is switched on for 40 seconds during the wash to eliminate combustion residue.

Dispositivos de mando y de seguridad

Si AIRTRONIC no se enciende en 90 segundos desde que empieza la alimentación de combustible, la operación de encendido se repite automáticamente.
En caso de que tampoco el segundo encendido se produzca en 90 segundos desde que empieza la alimentación de combustible, el calentador se apaga por avería, con interrupción de la alimentación de combustible y lavado de unos 4 minutos.

• Si durante el funcionamiento se apagase la llama, se vuelve a intentar un nuevo encendido.
Si AIRTRONIC no se enciende en 90 segundos desde que empieza la alimentación de combustible o si se enciende para apagarse luego de nuevo en 15 minutos, el calentador su apaga por avería, con interrupción de la alimentación combustible y lavado de unos 4 minutos. El apagado por avería puede anularse apagando y volviendo a encender instantáneamente el calentador. ¡No apagar y volver a encender el calentador más de 2 veces consecutivas!

• En caso de calentamiento excesivo interviene el sensor de llama/calentamiento excesivo, la alimentación del combustible se interrumpe y el calentador se apaga por avería. Tras haber eliminado la causa del calentamiento excesivo, volver a poner en marcha AIRTRONIC apagándolo y volviéndolo a encender.

• Si se supera el límite mínimo o máximo de tensión, después de 20 segundos el calentador se apaga por avería.

• AIRTRONIC no se enciende si la bujía o el motor son defectuosos, o si se interrumpe la conexión eléctrica a la bomba de dosificación.

• En caso de sensor de llama/calentamiento excesivo defectuoso o de interrupción de la conexión eléctrica, AIRTRONIC se enciende y, sólo durante la fase de arranque, se apaga por avería.

• El número de revoluciones del motor se controla constantemente.

Si el motor no se pone en marcha o si el número de revoluciones del motor difiere más del 10% del valor nominal, a los 30 segundos el calentador se apaga por avería.
Al apagar AIRTRONIC, la bujía se enciende unos 40 segundos durante el lavado, para eliminar los residuos de la combustión.

800 TERMO 8 (800) 333-01-49 www.TERMO.ru

FR

Procédure à adopter en cas de panne
Si l'AIRTRONIC ne se met pas en marche lors de l'amorçage :
• Éteindre et rallumer l'AIRTRONIC, mais pas plus de 2 fois de suite.

Si l'AIRTRONIC ne marche toujours pas :
• Vérifier s'il y a du carburant dans le réservoir.
• Contrôler les fusibles :

AIRTRONIC 12 v - fusible principal 20 A
AIRTRONIC 24 V -fusible principal 10 A
AIRTRONIC 12 / 24 V - fusible élément de commande 5 A
• Contrôler les câbles électriques et les connexions.
• Vérifier si les conduites de l'air de chauffage, de combustion ou d'échappement sont bouchées.
Si vous ne constatez aucun défaut, faire un test avec l'appareil de diagnostic Eberspächer ou avec la minuterie modulaire, comme il est indiqué dans le manuel de Recherche des pannes et dans les instructions de réparation de l'AIRTRONIC.

En cas de travaux de soudage électrique sur le véhicule, nous recommandons de débrancher le positif de la batterie et de le relier à la masse, afin de protéger les composants électriques/électroniques de l'AIRTRONIC.

EN

Procedure to be adopted in case of a fault. If the AIRTRONIC does not start up when switched on:

• Switch the AIRTRONIC off and then on again, but never more than twice consecutively.

If the AIRTRONIC does not still switch on:

• Check to see if there is fuel in the tank.

• Check the fuses:

AIRTRONIC 12 v - 20 A main fuse
AIRTRONIC 24 V - 10 A main fuse
AIRTRONIC 12 / 24 V - 5 A activation fuse

• Check the electric cables, wiring and fittings.
• Check the heating air, combustion air and exhaust piping for blockage.
If no fault is found, carry out a diagnostic test using the Eberspächer diagnostic equipment or the modular timer, as indicated in the AIRTRONIC Manual for Troubleshooting and Instructions for repair.

In case of electric welds on the vehicle, disconnect the battery positive wire and connect it to earth, to protect the electrical/electronic components of the AIRTRONIC.

ES

Procedimiento a seguir en caso de avería Si cuando se enciende AIRTRONIC no se pone en marcha:

• Apagar y volver a encender AIRTRONIC pero no más de 2 veces consecutivas.

Si AIRTRONIC sigue sin encenderse:
• Controlar si hay combustible en el depósito.
• Controlar los fusibles:

AIRTRONIC 12 V - fusible principal 20 A
AIRTRONIC 24 V -fusible principal 10 A
AIRTRONIC 12 / 24 V - fusible accionamiento 5 A
• Controlar cables eléctricos, conexiones y empalmes.
• Controlar si las tuberías del aire de calefacción, de combustión o de descarga están obstruidas.
Si no se detecta ninguna anomalía, efectuar un control de diagnosis con el aparato de diagnosis Eberspächer correspondiente o con el temporizador modular, como se indica en el manual "Búsqueda de averías e instrucciones para la reparación"de AIRTRONIC.

En caso de trabajos de soldadura eléctrica en el vehículo, les aconsejamos que desconecten el polo positivo de la batería y que lo conecten a masa, para proteger los componentes eléctricos/electrónicos de AIRTRONIC.

ООО "ФЕНИКС" 8 (812) 550-61-49 www.fx-spb.ru

Vue en coupe de l'appareil de chauffage

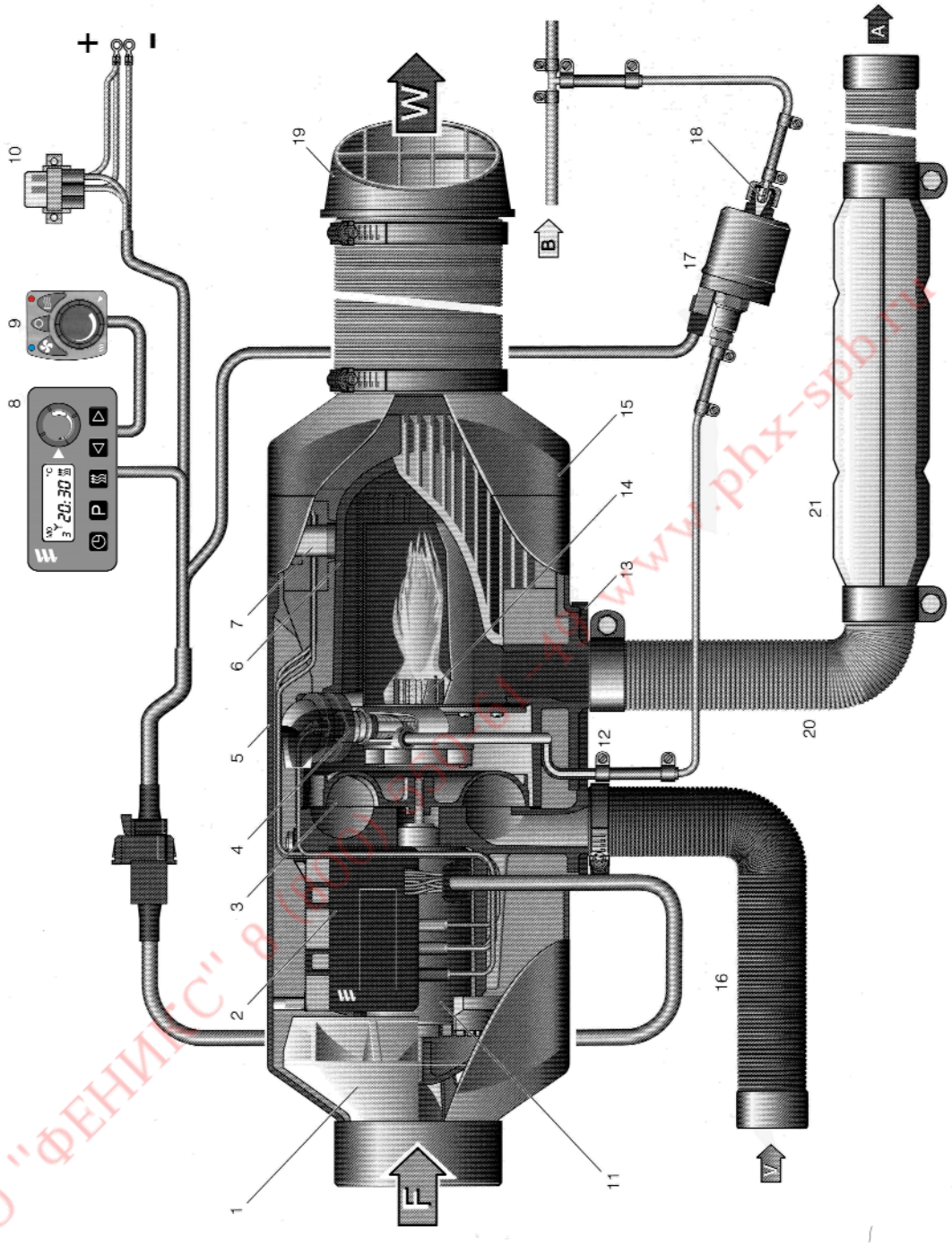

ООО "ФЕНИКС" 8 (800) 250-61-45 www.phx-spb.ru

Liste des pièces

1 Soufflerie d'air chaud
2 Coffret électronique de commande
3 Soufflerie de l'air de combustion
4 Bougie
5 Couvercle
6 Échangeur de chaleur
7 Détecteur de flamme/surchauffe
8 Minuterie avec potentiomètre
9 Commutateur " chauffage/ ventilation "
10 Boîte à fusibles avec fusible princi pal et fusible " élément de commande "
11 Moteur électrique
12 Raccord de carburant
13 Joints de bride
14 Chambre de combustion
15 Bouche de sortie
D2= Ø 60 mm
D4= Ø 75/90 mm
16 Conduite de l'air de combustion
17 Pompe de dosage
18 Filtre à carburant monté dans la pompe de dosage
19 Bouche orientable
20 Tuyau d'échappement

F = Air frais
W = Air chaud
A = Gaz d'échappement
B = Carburant
V = Air de combustion

Cross-section drawing of heater

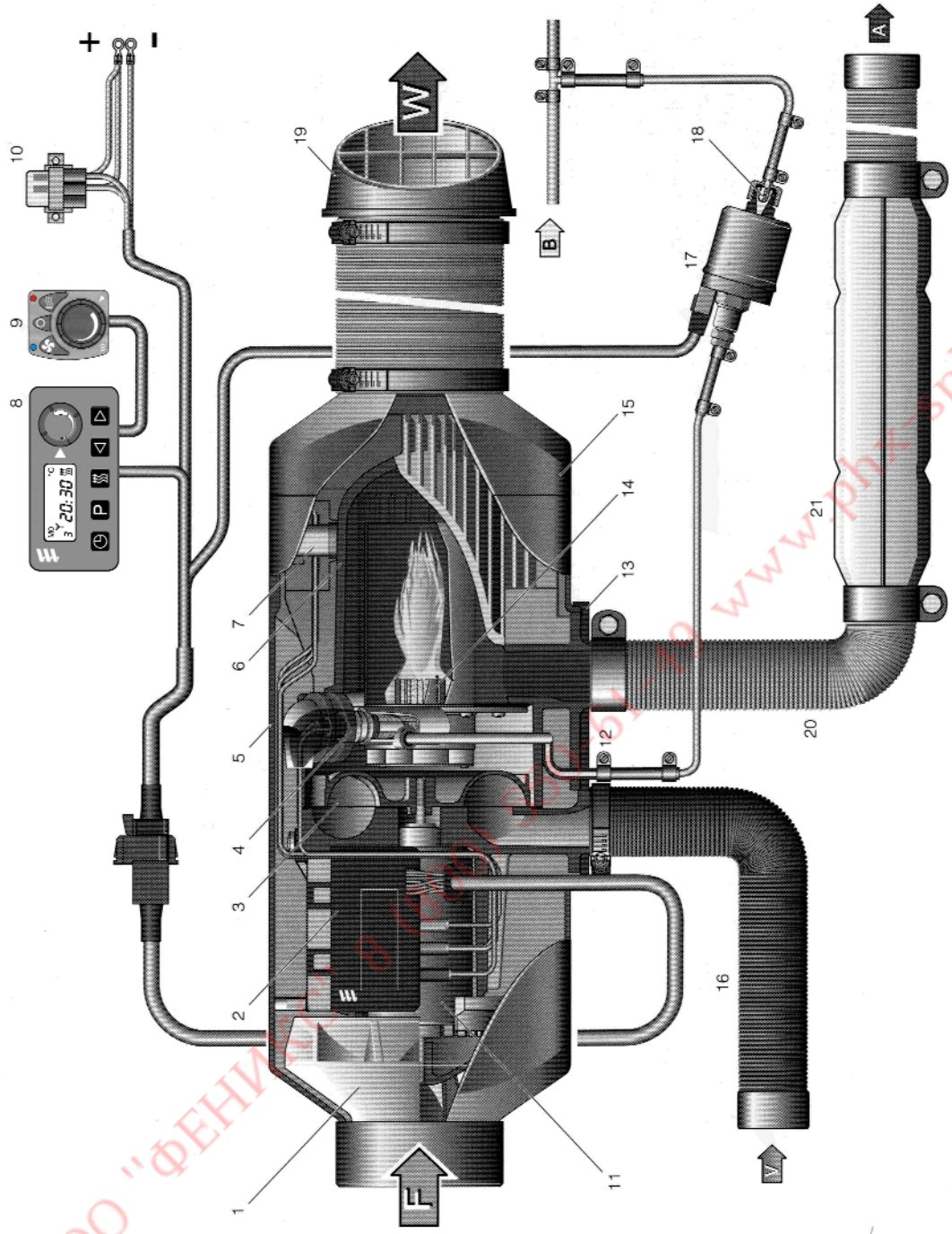

ООО "ФЕНИКС" 8 (800) 350-61-49 www.phx-spb.ru

List of components

1 Air heater fan
2 Control unit
3 Combustion air fan
4 Spark plug
5 Cover
6 Heat exchanger
7 Flame/overheating sensor
8 Modular Timer with \ potentiometer
9 "Heating/ventilation" switch
10 Fusebox with main switch and "activation" switch
11 Electric engine
12 Fuel connection
13 Flange gaskets
14 Combustion chamber
15 Outlet spout
D2= Ø 60 mm
D4= Ø 75/90 mm
16 Combustion air tube
17 Dosing pump
18 Fuel filter mounted in dosing pump
19 Orientable spout
20 Exhaust pipe

F = Cool air
W = Hot air
A = Exhaust gas
B = Fuel
V = Combustion air

Diseño seccionado del calentador

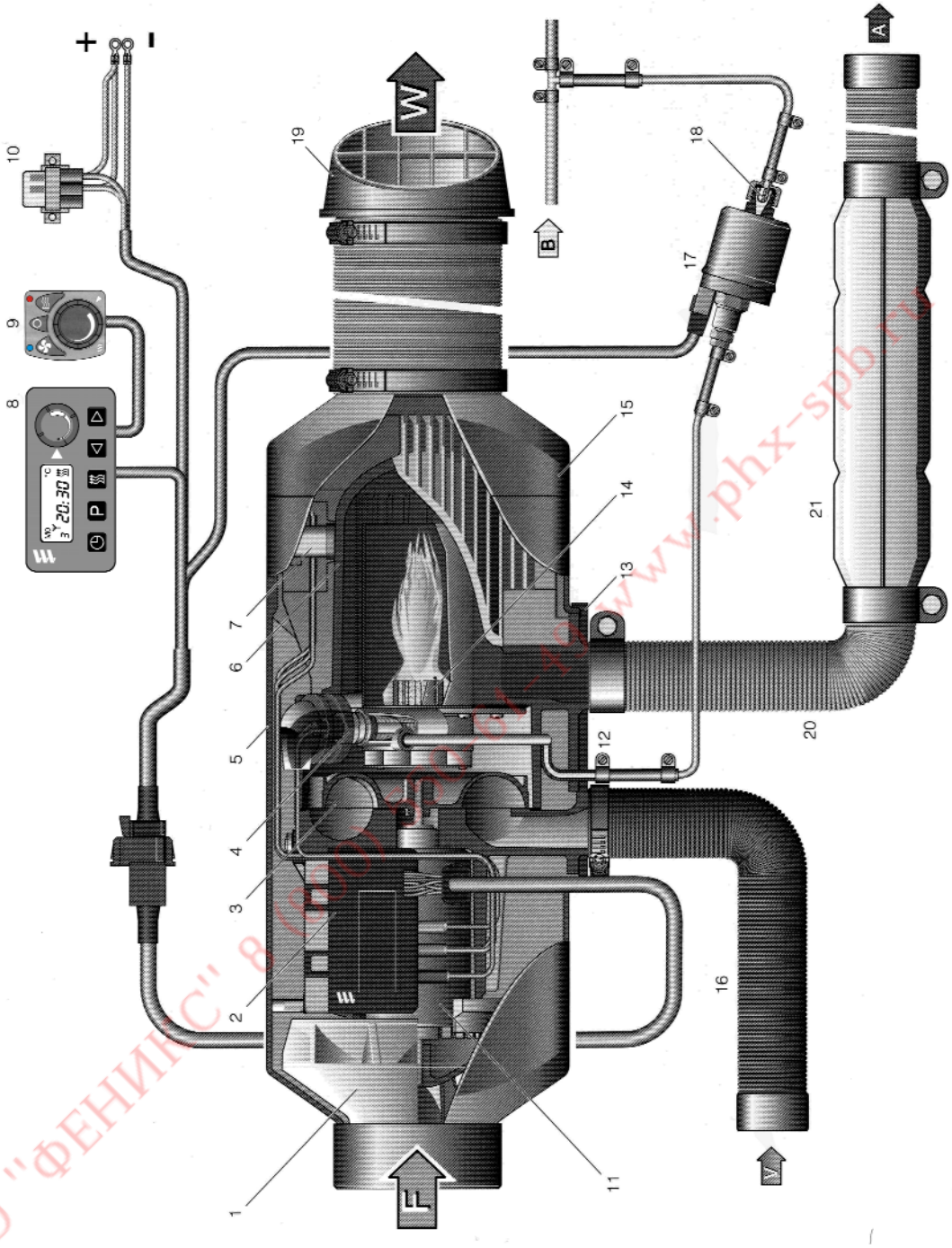

ООО "ФЕНИКС" 8 (800) 500-61-19 www.phx-spb.ru

Lista de componentes:

1	Ventilador aire de calefacción
2	Centralita de mando
3	Ventilador aire de combustión
4	Bujía
5	Tapa
6	Intercambiador de calor
7	Sensor llama/Calentamiento excesivo
8	Temporizador modular con potenciómetro
9	Conmutador "calefacción/ ventilación
10	Portafusibles con fusible principal y fusible "accionamiento"
11	Motor eléctrico
12	Conexión combustible
13	Empaquetadura brida
14	Cámara de combustión
15	Boca de salida D2= Ø 60 mm. D4= Ø 75/90 mm.
16	Tubo aire de combustión
17	Bomba de dosificación
18	Filtro combustible montado en la bomba de dosificación
19	Boca orientable
20	Tubo de descarga

F = Aire fresco
W = Aire caliente
A = Gas de descarga
B = Combustible
V = Aire de combustión

FR

LIVRET D'ENTRETIEN

- Ce livret d'entretien est remis à la mise en service de la machine par le concessionnaire MANITOU.

- Il accompagnera celle-ci pendant la période de garantie contractuelle et par la suite permettra un suivi régulier de la maintenance d'aprés les préconisations MANITOU;

- L'entretien du matériel assure sa disponibilité et sa rentabilité.

- Le concessionnaire MANITOU est à même de proposer en ce sens des formules de maintenance adaptées aux divers besoins garantissant, par ses compétences et l'utilisation des pièces d'origine MANITOU, un maximum d'efficacité.

- Nous recommandons de conserver ce LIVRET D'ENTRETIEN durant toute la vie de la machine et en particuler de le trasmettre au futur propriétaire lors de la revente éventuelle de celle-ci.

EN

MAINTENANCE HANDBOOK

- This maintenance handbook is supplied with the machine by the MANITOU dealer.

- It will be kept with the machine during the contractual warranty period and afterwards will be used to follow the regular maintenance recommended by MANITOU.

- Performing maintenance on materials ensures the reliability and perfect operating efficiency of the equipment.

- The MANITOU dealer proposes maintenance programmes that are adapted to meet various needs guaranteeing, thanks to his competence and the use of MANITOU original spare parts, the maximum efficiency.

- It is recommended to keep the MAINTENANCE HANDBOOK as long as the machine is owned and in particular to hand it over to the future owner if the machine is sold.

ES

MANUAL DE MANTENIMIENTO

Este manual de mantenimiento lo entrega el concesionario MANITOU junto a la máquina.
- Acompañará la máquina durante el periodo de garantía contractual y permitirá realizar el mantenimiento regular recomendado de la empresa MANITOU
.

-El mantenimiento de los materiales asegura la confianza y la eficacia perfecta el medio.

El concesionario MANITOU propone fórmulas de mantenimiento adaptas a las diferentes necesidades garantizando, por su competencia y la utilización de piezas de recambio originales MANITOU, la máxima eficacia.

Aconsejamos conservar el MANUAL DE MANTENIMIENTO durante todo el periodo de existencia de la máquina y en particular aconsejamos entregarlo al futuro propietario en caso de una eventual reventa de la máquina.

50 HEURES 50 HOURS 50 HORAS	DATA DATE DATE	HEURES REELLES EFFECTIVE HOURS HORAS EFECTIVAS	SIGNATURE DU MECANICIEN SIGNATURE OF THE MECHANIC UNTERSCHRIFT DES MECHANIKERS
OSSERVAZIONI: NOTES: OBSERVACIONES:			

250 ORE 250 HOURS 250 HORAS	DATA DATE DATE	HEURES REELLES EFFECTIVE HOURS HORAS EFECTIVAS	SIGNATURE DU MECANICIEN SIGNATURE OF THE MECHANIC UNTERSCHRIFT DES MECHANIKERS
OSSERVAZIONI: NOTES: OBSERVACIONES:			

500 ORE 500 HOURS 500 HORAS	DATA DATE DATE	HEURES REELLES EFFECTIVE HOURS HORAS EFECTIVAS	SIGNATURE DU MECANICIEN SIGNATURE OF THE MECHANIC FIRMA DEL MECCANICO
OSSERVAZIONI: NOTES: OBSERVACIONES:			

ООО "ФЕНИКС" 8 (800) 550-61-49 www.fhx.spb.ru

FR EN ES

750 HEURES 750 HOURS 750 HORAS	DATA DATE DATE	HEURES EFFETTIVE EFFECTIVE HOURS HORAS EFECTIVAS	SIGNATURE DU MECANICIEN SIGNATURE OF THE MECHANIC FIRMA DEL MECANICO
OSSERVAZIONI: NOTES: OBSERVACIONES:			

1000 HEURES 1000 HOURS 1000 HORAS	DATA DATE DATE	HEURES EFFETTIVE EFFECTIVE HOURS HORAS EFECTIVAS	SIGNATURE DU MECANICIEN SIGNATURE OF THE MECHANIC FIRMA DEL MECANICO
OSSERVAZIONI: NOTES: OBSERVACIONES:			

1000 HEURES 1000 HOURS 1000 HORAS	DATA DATE DATE	HEURES EFFETTIVE EFFECTIVE HOURS HORAS EFECTIVAS	SIGNATURE DU MECANICIEN SIGNATURE OF THE MECHANIC FIRMA DEL MECANICO
OSSERVAZIONI: NOTES: OBSERVACIONES:			

1250 HEURES 1250 HOURS 1250 HORAS	DATA DATE DATE	HEURES EFFETTIVE EFFECTIVE HOURS HORAS EFECTIVAS	SIGNATURE DU MECANICIEN SIGNATURE OF THE MECHANIC FIRMA DEL MECANICORS
OSSERVAZIONI: NOTES: OBSERVACIONES:			

1500 HEURES 1500 HOURS 1500 HORAS	DATA DATE DATE	HEURES EFFETTIVE EFFECTIVE HOURS HORAS EFECTIVAS	SIGNATURE DU MECANICIEN SIGNATURE OF THE MECHANIC FIRMA DEL MECANICO
OSSERVAZIONI: NOTES: OBSERVACIONES:			

1750 HEURES 1750 HOURS 1750 HORAS	DATA DATE DATE	HEURES EFFETTIVE EFFECTIVE HOURS HORAS EFECTIVAS	SIGNATURE DU MECANICIEN SIGNATURE OF THE MECHANIC FIRMA DEL MECANICO
OSSERVAZIONI: NOTES: OBSERVACIONES:			

ООО "ФЕНИКС" 8 (800) 550-61-49 www.phx-spb.ru

2000 HEURES 2000 HOURS 2000 HORAS	DATA DATE DATE	HEURES EFFETTIVE EFFECTIVE HOURS HORAS EFECTIVAS	SIGNATURE DU MECANICIEN SIGNATURE OF THE MECHANIC FIRMA DEL MECANICO
OBSERVATIONS :: NOTES: OBSERVACIONES:			

2000 HEURES 2000 HOURS 2000 HORAS	DATA DATE DATE	HEURES EFFETTIVE EFFECTIVE HOURS HORAS EFECTIVAS	SIGNATURE DU MECANICIEN SIGNATURE OF THE MECHANIC FIRMA DEL MECANICO
OBSERVATIONS :: NOTES: OBSERVACIONES:			

2250 HEURES 2250 HOURS 2250 HORAS	DATA DATE DATE	HEURES EFFETTIVE EFFECTIVE HOURS HORAS EFECTIVAS	SIGNATURE DU MECANICIEN SIGNATURE OF THE MECHANIC FIRMA DEL MECANICO
OSSERVAZIONI: NOTES: OBSERVACIONES:			

2500 HEURES 2500 HOURS 2500 HORAS	DATA DATE DATE	HEURES EFFETTIVE EFFECTIVE HOURS HORAS EFECTIVAS	SIGNATURE DU MECANICIEN SIGNATURE OF THE MECHANIC FIRMA DEL MECANICO
OSSERVAZIONI: NOTES: OBSERVACIONES:			

2750 HEURES 2750 HOURS 2750 HORAS	DATA DATE DATE	HEURES EFFETTIVE EFFECTIVE HOURS HORAS EFECTIVAS	SIGNATURE DU MECANICIEN SIGNATURE OF THE MECHANIC FIRMA DEL MECANICO
OSSERVAZIONI: NOTES: OBSERVACIONES:			

3000 HEURES 3000 HOURS 3000 HORAS	DATA DATE DATE	HEURES EFFETTIVE EFFECTIVE HOURS HORAS EFECTIVAS	SIGNATURE DU MECANICIEN SIGNATURE OF THE MECHANIC FIRMA DEL MECANICO
OSSERVAZIONI: NOTES: OBSERVACIONES:			

ООО "ФЕНИКС" 8 (800) 550-61-49 www.phx-spb.ru

FR EN ES

3250 HEURES 3250 HOURS 3250 HORAS	DATA DATE DATE	HEURES EFFETTIVE EFFECTIVE HOURS HORAS EFECTIVAS	SIGNATURE DU MECANICIEN SIGNATURE OF THE MECHANIC FIRMA DEL MECANICO
OBSERVATIONS :: NOTES: OBSERVACIONES:			

3500 HEURES 3500 HOURS 3500 HORAS	DATA DATE DATE	HEURES EFFETTIVE EFFECTIVE HOURS HORAS EFECTIVAS	SIGNATURE DU MECANICIEN SIGNATURE OF THE MECHANIC FIRMA DEL MECANICO
OBSERVATIONS :: NOTES: OBSERVACIONES:			

3750 HEURES 3750 HOURS 3750 HORAS	DATA DATE DATE	HEURES EFFETTIVE EFFECTIVE HOURS HORAS EFECTIVAS	SIGNATURE DU MECANICIEN SIGNATURE OF THE MECHANIC FIRMA DEL MECANICO
OBSERVATIONS :: NOTES: OBSERVACIONES:			

4000 HEURES 4000 HOURS 4000 HORAS	DATA DATE DATE	HEURES EFFETTIVE EFFECTIVE HOURS HORAS EFECTIVAS	SIGNATURE DU MECANICIEN SIGNATURE OF THE MECHANIC FIRMA DEL MECANICO
OBSERVATIONS :: NOTES: OBSERVACIONES:			

4250 HEURES 4250 HOURS 4250 HORAS	DATA DATE DATE	HEURES EFFETTIVE EFFECTIVE HOURS HORAS EFECTIVAS	SIGNATURE DU MECANICIEN SIGNATURE OF THE MECHANIC FIRMA DEL MECANICO
OBSERVATIONS :: NOTES: OBSERVACIONES:			

4500 HEURES 4500 HOURS 4500 HORAS	DATA DATE DATE	HEURES EFFETTIVE EFFECTIVE HOURS HORAS EFECTIVAS	SIGNATURE DU MECANICIEN SIGNATURE OF THE MECHANIC FIRMA DEL MECANICO
OBSERVATIONS :: NOTES: OBSERVACIONES:			

ООО "ФЕНИКС" 8 (800) 250-61-49 www.phx-spb.ru

4750 HEURES 4750 HOURS 4750 HORAS	DATA DATE DATE	HEURES EFFETTIVE EFFECTIVE HOURS HORAS EFECTIVAS	SIGNATURE DU MECANICIEN SIGNATURE OF THE MECHANIC FIRMA DEL MECANICO
OBSERVATIONS :: NOTES: OBSERVACIONES:			

5000 HEURES 5000 HOURS 5000 HORAS	DATA DATE DATE	HEURES EFFETTIVE EFFECTIVE HOURS HORAS EFECTIVAS	SIGNATURE DU MECANICIEN SIGNATURE OF THE MECHANIC FIRMA DEL MECANICO
OBSERVATIONS :: NOTES: OBSERVACIONES:			

5250 HEURES 5250 HOURS 5250 HORAS	DATA DATE DATE	HEURES EFFETTIVE EFFECTIVE HOURS HORAS EFECTIVAS	SIGNATURE DU MECANICIEN SIGNATURE OF THE MECHANIC FIRMA DEL MECANICO
OBSERVATIONS :: NOTES: OBSERVACIONES:			

5500 HEURES 5500 HOURS 5500 HORAS	DATA DATE DATE	HEURES EFFETTIVE EFFECTIVE HOURS HORAS EFECTIVAS	SIGNATURE DU MECANICIEN SIGNATURE OF THE MECHANIC FIRMA DEL MECANICO
OBSERVATIONS :: NOTES: OBSERVACIONES:			

5750 HEURES 5750 HOURS 5750 HORAS	DATA DATE DATE	HEURES EFFETTIVE EFFECTIVE HOURS HORAS EFECTIVAS	SIGNATURE DU MECANICIEN SIGNATURE OF THE MECHANIC FIRMA DEL MECANICO
OBSERVATIONS :: NOTES: OBSERVACIONES:			

6000 HEURES 6000 HOURS 6000 HORAS	DATA DATE DATE	HEURES EFFETTIVE EFFECTIVE HOURS HORAS EFECTIVAS	SIGNATURE DU MECANICIEN SIGNATURE OF THE MECHANIC FIRMA DEL MECANICO
OBSERVATIONS :: NOTES: OBSERVACIONES:			

ООО "ФЕНИКС" 8 (800) 550-61-49 www.phx-spb.ru

FR **ENTRETIEN EXTRAORDINAIRE**

EN **EXTRAORDINARY MAINTENANCE**

ES **MANTENIMIENTO EXTRAORDINARIO**

DATA DATE DATE	HEURES EFFETTIVE EFFECTIVE HOURS HORAS EFECTIVAS	CACHET DE L'ENTREPRISE SIGNATURE DU MECANICIEN COMPANY RUBBER STAMP MECHANIC'S SIGNATURE SELLO DE LA EMPESA FIRMA DEL MECANICO
OBSERVATIONS :: NOTES: OBSERVACIONES:		

ООО "ФЕНИКС" 8 (800) 550-61-49 www.phx-spb.ru

DATA DATE DATE	HEURES EFFETTIVE EFFECTIVE HOURS HORAS EFECTIVAS	TIMBRO DELLA DITTA SIGNATURE DU MECANICIEN COMPANY RUBBER STAMP MECHANIC'S SIGNATURE FIRMENSTEMPEL FIRMA DEL MECANICO
OBSERVATIONS :: NOTES: OBSERVACIONES:		

ООО "ФЕНИКС" 8 (800) 550-61-49 www.phx-spb.ru

5 - ACCESSOIRES PREVUS EN OPTION ET ABAQUE DE CHARGE

OPTIONAL ACCESSORIES ENVISAGED AND LOAD CHARTS

ACCESSORIOS PREVISTOS EN OPCIÓN E TABLAS DE CAPACIDADES

ООО "ФЕНИКС" 8 (800) 550-61-49 www.dwx-spb.ru

ООО "ФЕНИКС" 8 (800) 550-61-49 www.phx-spb.ru

FR

INTRODUCTION

- Le fabricant met à votre disposition (sous garantie) toute une panoplie d'accessoires parfaitement adaptés à votre chariot élévateur.

- Ces accessoires sont livrés avec un abaque de charge. correspondant à votre chariot élévateur. Le carnet d'instructions et le diagramme de chargement doivent rester dans le chariot élévateur. Pour l'utilisation des accessoires, vous devrez suivre les instructions contenues dans le présent manuel.

Certaines utilisations spécifiques exigent une adaptation de l'accessoire qui n'est pas prévue dans les options figurant au tarif.

Il existe encore d'autres solutions possibles. N'hésitez pas à vous renseigner auprès de votre agent ou concessionnaire régional.

Seuls les accessoires homologués par le fabricant peuvent être utilisés sur ses chariots élévateurs. Le fabricant décline toute responsabilité en cas de modification ou d'utilisation d'accessoires effectuée à son insu.

Tous les accessoires avec la fleche doivent etre utilisés in position horizontale comme il est indiqué sur les abaques de charge. Pour ce qui concerne les treuils, il faut verifier leur parfaite verticalite avec une pendule située sur le chassis de l'accessoire.

Manitou s'est assuré de l'optitude à l'emploi de ce chariot dans les conditions normales d'utilisation prévues dans cette notice d'instructions, avec un coefficient d'épreuve statique de 1.33 et un coefficient d'épreuve dynamique de 1, tels que prévus dans les normes harmonisées EN 1459 pour l es chariots à portèe variable et EN 1726-1 pour les chariots à màt.

La machine équipée d'accessoire avec charge suspendue est conforme aux normes suivantes :

- DIN 15018-1, groupe de soulèvement H1, groupe de sollicitation B3
- DIN 15019-2
- Pr EN 13000/2001, vitesse du vent inférieure à 50Km/h.

EN

INTRODUCTION

- The manufacturer makes available (with warranty) a vast range of accessories perfectly suited to your lift-truck.

- The accessories are supplied complete with a load charts relating to your truck. The user manual and the load diagram must be kept on the truck. The use of the possible accessories is subject to the instructions in this manual.

Some specific uses require adaptation of the accessory, not included in the optionals in the catalogue.

Other solutions are possible; contact your agent or dealer for further information.

Only accessories approved by the manufacturer can be used on our lift-trucks. The manufacturer will have no liability in case of modifications or use of accessories without his knowledge.

All the attachments with must be used in horizontal position as it's shown in load charts; verify that winches have a perfect vertical position with the fitted pendulum on the chassis of the attachment.

Manitou assures oneself about the employement's capacity of this machine in normal conditions of working foreseen in the user's manual, with a static test coefficient of 1.33 and a dynamic test coefficient of 1, foreseen in the harmonized rules EN 1459 for the truck with variable capacity and EN 1726-1 for the forklift.

ES

INTRODUCCION

- El fabricante pone a su disposición (en garantía) una vasta gama de accesorios para su carretilla elevadora, que se adaptan perfectamente a ella.

- Los accesorios se entregan acom pañados de un diagrama de carga relativo a su carretilla elevadora. El manual de instrucciones y el diagrama de carga deberán conservarse con la carretilla elevadora. Las instrucciones contenidas en este manual regulan el uso de estos accesorios.

Para algunos usos específicos se requiere la adaptación del accesorio no previsto en los opcionales de la lista.

Existen otras soluciones posibles; para informaciones más detalladas consulte a su agente o concesionario.

En nuestras carretillas elevadoras solamente permitimos el uso de accesorios homologados por el fabricante. El fabricante no se considerará responsable si se modifican o se utilizan accesorios sin que haya sido informado de ello.

Todos los accessorios con el brazo tienen que ser utilisados en la posiciòn horizontal como mostrado en el tabla de capacidade. Verificar que los cabrestante tengan una posiciòn perfectamente vertical con un péndulo en el telar del accessorio.

Manitou se ha asegurad en cuanto a la capacidad de empleo de este carro en las normalas condiciones de uso previstas en el folletto de istrucciones, con un coeficiente de prueba estàtico de 1.33 y un coeficiente de prueba dinàmico de 1, previstos en las normas EN 1459 para los carros de alcance variable y EN 1726-1 para los carros de rampa.

La máquina provista de accesorio con carga suspendida es conforme a las siguientes normas:

- DIN 15018-1, grupo de elevación H1, grupo de esfuerzo B3
- DIN 15019-2
- Pr EN 13000/2001, velocidad del viento inferior a 50Km/h.

ООО "ФЕНИКС" 8 (800) 555-01-49 www.phx-spb.ru

FR

CONSEILS GÉNÉRAUX CONCERNANT L'UTILISATION D'UN CHARIOT ÉLÉVATEUR

Lorsque vous voyez ce symbole, sa signification est la suivante

Attention! Soyez prudent! Votre securite est en jeu ; celle de votre chariot elevateur aussi.

- Respecter les valeurs mentionnées sur les diagrammes de charge. En aucun cas il ne faut tenter de soulever des charges supérieures à celles qui sont autorisées sur les abaque de charge annexés à la machine.
- Transporter la charge en position basse et en rentrant au maximum le bras télescopique.
- Conduire le chariot à une vitesse adaptée aux conditions et à l'état du sol.
- Lorsque le chariot est vide, abaisser le bras télescopique et le rentrer au maximum pour rouler.
- Ne jamais aller trop vite et ne jamais freiner brusquement avec une charge.
- Lorsque la charge est soulevée, veiller à ce que personne ne puisse entraver l'opération en cours et ne pas faire de fausses manœuvres
- Ne pas essayer de dépasser la capacité du chariot élévateur.
- Faire attention aux câbles électriques.
- Ne laisser en aucun cas le chariot en stationnement avec une charge soulevée.
- N'autoriser personne à s'approcher ou à passer sous la charge.
- Ne jamais perdre de vue l'aspect sécurité et ne transporter que des charges bien équilibrées.
- Ne jamais laisser le chariot chargé avec le frein de stationnement serré sur une pente supérieure à 15%.
- En présence d'un treuil ou d'outillages, avec charge suspendue au crochet, il faut :
- *Positionner le treuil perpendiculairement à la charge à soulever*
- *Faire démarrer lentement (doucement) la descente du crochet à vide car si elle est actionnée rapidement elle peut diminuer la tension du câble sur le tambour, ce qui aurait des conséquences graves pour la corde, pour le fin de course etc.*

EN

GENERAL RECOMMENDATIONS FOR USE OF A LIFT-TRUCK

When you see this symbol:

Caution! Take care! Your safety or that of the truck is at stake

- Follow the data provided in the load diagram. Never attempt to raise loads greater than those permitted in the load charts supplied with the machine.
- Transport the load in low position with the telescopic boom fully retracted.
- Drive the truck at a speed suitable to the conditions and the state of the ground.
- When the truck is empty, travel with the telescopic boom lowered and fully retracted.
- Never go too fast or brake sharply with a load.
- When the load is lifted, check that no-one can get in the way of the operation and take care not to carry out incorrect procedures.
- Never attempt operations which exceed the lift-truck's capacity.
- Take care over electrical cables.
- Never leave the truck parked with a raised load.
- Never authorise anyone to approach or pass under the load.
- Always think of safety and only transport well balanced loads.
- Never leave the truck loaded with the parking brake engaged on gradients exceeding 15%.
- With the winch or equipment with a load hanging from the hook, always adopt the following precautions:
- *Position the winch perpendicular to the load to be lifted.*
- *The empty hook must be lowered slowly (gently) since if it is operated too quickly the cable wound round the drum may become slack, causing serious problems for the cable, the limit stop device, etc.*

ES

CONSEJOS GENERALES PARA LA UTILIZACIÓN DE UNA CARRETILLA ELEVADORA

La presencia de este símbolo significa que:

Atención! Tenga cuidado su seguridad o la de la carretilla elevadora pueden estar comprometidas

- Respete los datos indicados en los diagramas de carga. Bajo ningún concepto, intente levantar cargas superiores a las admitidas en los diagramas de carga adjuntos con la máquina.
- Transporte la carga en una posición baja y retraiga el brazo telescópico al máximo.
- Conduzca la carretilla a una velocidad adecuada en función de las condiciones y del estado del terreno.
- Con la carretilla vacía, viaje con el brazo telescópico bajado y retraído al máximo.
- No vaya demasiado rápido, ni frene bruscamente con una carga.
- Cuando se levanta la carga, preste atención para que nadie pueda obstaculizar la operación y no efectúe maniobras incorrectas.
- No intente llevar a cabo operaciones que superen las capacidades de la carretilla elevadora.
-Tenga cuidado con los cables eléctricos.
- No abandone nunca la carretilla aparcada con una carga levantada.
- No autorice a nadie a acercarse o pasar debajo de la carga.
- Piense siempre en la seguridad, y transporte solamente cargas bien equilibradas.
- No deje nunca la carretilla cargada con el freno de estacionamiento accionado en una cuesta superior al 15%.
- Con cabrestante o herramientas con carga suspendida mediante gancho es necesario:
- *Situar el cabrestante perpendicularmente a la carga que se levantará.*
- *La bajada del gancho en vacío, debe accionarse lentamente (suavemente) ya que si se acciona rápidamente puede aflojar la cuerda enrollada sobre el tambor causando problemas graves a la cuerda, fin de carrera etc..*

ООО "ФЕНИКС" (095) 550-61-49 www.phx.spb.ru

FR

- *Si le câble sur la poulie a tendance à s'enrouler, décrocher le crochet de la cosse fixe, tendre le câble et le faire tourner dans le sens opposé de manière à éliminer l'enroulement puis raccrocher le câble.*
- *Manœuvrer en douceur le levier de commande afin d'éviter les à-coups et les enroulements du câble sur le tambour.*
- *Soulever la charge verticalement en évitant les oscillations et les levages obliques.*
- *Vérifier tous les jours l'état du câble. S'il est usé, abîmé ou même simplement si 'un des brins est cassé (voir ISO 4309), le remplacer aussitôt (contacter le concessionnaire).*
- *Vérifier tous les jours l'efficacité du fin de course hydraulique de levée et de descente du crochet ainsi que l'efficacité du frein lorsque la charge est appliquée.*
- *Lubrifier périodiquement à l'huile la partie tournante du crochet.*
- *Vérifier périodiquement l'enroulement du câble sur le tambour.*
- Les accessoires ci-après ne sont pas utilisables sur des engins de levage ni pour le déplacement des personnes.
- Avant la première mise en marche du treuil, ou de tout autre outillage ayant une charge suspendue à un crochet, présenter une déclaration aux autorités compétentes pour le contrôle (ISPEL) régional (uniquement pour l'Italie).
- Ne pas oublier de demander chaque année la visite de contrôle à l'USL (ensemble des organismes locaux du système sanitaire) compétente (uni quement pour l'Italie).

EN

- *If the cable tends to become twisted around the block, release the fixed end hook, pull the cable in the opposite direction until the twisting is eliminated, then re-connect the end unit.*
- *Operate the control lever gently to prevent jerking of the load and possible problems in the winding of the cable onto the drum.*
- *Raise the load vertically, avoiding swaying and slanting lifting.*
- *Check the cable daily; if it is worn or damaged or has even one broken strand (see ISO 4309) replace it immediately (contact your dealer).*
- *Check that the hydraulic hook raising and lowering limit stop is in good working order and that the brake holds with load applied.*
- *Oil the revolving part of the hook in periodically.*
- *Check periodically that the cable is winding onto the drum correctly.*
- *The following accessories are not intended for systems for lifting or moving people.*
- *Before putting the winch or any other equipment in which the load hangs from a hook into service, report it to the relative authority (ISPEL) in your zone for checking (for Italy only).*
- *Every year, remember to request your local health authority (USL) for a visit of inspection (Italy only).*

ES

- *Si la cuerda, sobre la polea tiende a enrollarse, desenganche el terminal de la cuerda fijo, tire de la cuerda y déle vueltas en sentido contrario hasta que no esté enrollada y vuelva a enganchar el terminal de la cuerda.*
- *Maniobre suavemente la palanca de mando para evitar saltos de la carga o posibles arrollamientos incorrectos de la cuerda sobre el tambor.*
- *Levante la carga verticalmente, evitando oscilaciones y levantamientos oblicuos.*
- *Compruebe diariamente el estado de la cuerda, si estuviese rozada, estropeada o tuviese incluso solamente un hilo roto (véase ISO 4309), sustituya la cuerda inmediatamente (consulte a su concesionario).*
- *Compruebe diariamente la funcionalidad del fin de carrera hidráulico subida y bajada del gancho y la funcionalidad del freno con la carga aplicada.*
- *Lubrique periódicamente la parte rotatoria del gancho con aceite.*
- *Compruebe periódicamente el arrollamiento correcto de la cuerda sobre el tambor*
- Los accesorios siguientes están destinados para equipos para el levantamiento o desplazamiento de personas.
- Antes de efectuar la primera puesta en servicio del cabrestante, o de cualquier herramienta que la carga cuelga de un gancho, advierta de ello a la autoridad encargada para el control (ISPEL) de su zona (solamente para Italia).
- No se olvide de pedir anualmente la visita de control de la Seguridad social de su zona (solamente para Italia).

ООО "ФЕНИКС" 8 (800) 550-61-49 www.bhx-sph.ru

Avant de mettre le treuil en marche sur le chariot élévateur, vérifier la compatibilité de la machine et celle du réglage de son système de sécurité avec le type de treuil.

Un réglage non conforme du système de sécurité peut mettre sérieusement en danger votre sécurité. En cas de doutes, n'hésitez pas à contacter aussitôt votre concessionnaire.

Before putting the winch into operation on the lift-truck check that the machine is compatible and that its safety system is set appropriately for the type of winch required.

Incorrect setting of the safety system may put your safety at serious risk; if in doubt, do not hesitate to contact your dealer immediately.

Antes de la puesta en servicio del cabrestante en la carretilla elevadora asegúrese de la compatibilidad de la máquina y del calibrado de su sistema de seguridad con el tipo de cabrestante deseado.

Un calibrado no conforme al sistema de seguridad puede resultar muy peligroso para su seguridad, si tiene preguntas no dude en consultar inmediatamente a su concesionario.

FR

Alcuni accessori, tenuto conto delle loro dimensioni, e con il braccio abbassato e rientrato, rischiano di interferire con i pneumatici anteriori e di provocare il loro deterioramento se l'inclinazione dell'attrezzatura é rivolta in basso.

Per eliminare tale rischio, far uscire il braccio telescopico di una lunghezza sufficiente in funzione del carrello elevatore e dell'accessorio, in modo tale che non avvengano interferenze.

I carichi massimi sono definiti dalla capacità del carrello elevatore, tenuto conto del peso e del centro di gravità dell'accessorio. Qualora l'accessorio avesse una capacità inferiore a quella del carrello elevatore, non superare mai questo limite.

Prima della messa in servizio di ogni tipo di accessorio sul carrello elevatore accertarsi della compatibilità della macchina e della taratura del sistema di sicurezza inerente all'accessorio utilizzato.

EN

In view of their size, when the boom is lowered and retracted some accessories may interfere with the front tyres and damage them if the board is tilted downward.

To eliminate this risk, extend the telescopic system far enough to eliminate the interference (the distance will depend on the truck and the accessory).

The maximum loads are defined by the lift-truck's capacity, bearing in mind the weight and centre of gravity of the accessory. If the capacity of the accessory is below that of the lift-truck, never exceed this limit.

Before putting any type of accessory into operation on the fork-lift truck check the machine's compatibility and the calibration of the safety system with regard to the accessory used.

ES

Einige Anbaugeräte können aufgrund ihrer Abmessungen und bei gesenktem, eingefahrenem Arm mit den Vorderrädern in Berührung kommen und zu deren Verschleiß beitragen, wenn das Anbaugerät nach unten gerichtet ist.

Zur vermeidung dieser gefahr lassen sie den teleskoparm je nach gabelstapler und anbaugerat ausrelchend weit ausfahren, so dass keine storung mehr auftreten kann.

Die Höchstlasten werden durch die Leistungsfähigkeit des Gabelstaplers unter Berücksichtigung des Gewichts und des Schwerpunkts des Anbaugeräts bestimmt. Sollte das Anbaugerät eine geringere Leistungsfähigkeit als die des Gabelstaplers aufweisen, darf diese Grenze nie überschritten werden.

Vor Inbetriebsetzung jedes Zubehörteils auf dem Hubwagen ist die Kompatibilität zwischen Maschine und Eichung des sich auf das verwendete Zubehörteil beziehenden Sicherheitssystems sicherzustellen.

ООО "ФЕНИКС" 8 (800) 550-61-49 www.pdx-spb.ru

FR

MONTAGE DE L'ACCESSOIRE AVEC BLOCAGE MANUEL

Préhension de l'accessoire

- Vérifier si l'accessoire est positionné de manière à faciliter l'accrochage de l'attache rapide. S'il est mal orienté, prendre les précautions nécessaires pour le déplacer dans des conditions de sécurité totale.
- Vérifier si l'axe de verrouillage est monté sur le support du châssis.
- Positionner le chariot élévateur, bras abaissé, bien en face de l'accessoire et parallèle puis incliner l' attache rapi de vers l'avant (Fig. A).
- Positionner l'attache rapide sous le tube d'accrochage de l'accessoire ; soulever légèrement le bras et incliner l'attache vers l'arrière pour positionner l'accessoire (Fig. B).
- Dégager l'accessoire du sol pour faciliter le verrouillage.

Verrouillage manuel

- Prendre le goujon de blocage sur le support et l'introduire dans le trou du tablier pour bloquer l'accessoire (Fig. C). Ne pas oublier de mettre la goupille.

Déverrouillage manuel

- Procéder aux opérations dans l'ordre inverse par rapport à celles du VERROUILLAGE MANUEL en faisant attention à remettre l'axe de verrouillage dans le support sur le châssis.

Retrait (et pose) de l'accessoire

- Procéder dans le sens inverse par rapport au montage de la PRISE DE L'ACCESSOIRE en faisant attention à le placer dans une position sûre sur un sol compact et plat. Si l'accessoire est équipé de système hydraulique, brancher les raccords rapides ou, vice versa, les débrancher en cas de démontage de l'accessoire après décompression du circuit .

Veiller à la propreté des attaches rapides et protéger les orifices inutilisés avec les bouchons.

EN

HOW TO MOUNT THE ACCESSORY WITH MANUAL LOCK

Engaging the accessory

- Check that the accessory is in a position which simplifies connection of the snap coupling. If it is badly positioned, take the necessary precautions to move it in the conditions of maximum safety.
- Check that the locking pin is engaged in the support provided on the frame.
- Position the lift-truck with the boom lowered squarely in front of and parallel to the accessory and tilt the snap coupling forward(Fig.A).
- Bring the snap coupling into position below the accessory's connection pipe, raise the boom slightly and tilt the connection back to position the accessory (Fig.B).
- Raise the accessory off the ground for easier engagement.

Manual locking

- Take the locking pin on the support and fit it into the hole of the quick coupling in order to lock the accessory in place (Fig. C). Do not forget to fit on the split pin.

Manual release

- Proceed in reverse direction to the MANUAL LOCKING procedure, taking care to replace the locking pin in the support on the frame.

Removing (and putting down) the accessory.

- Proceed with the ACCESSORY HITCHING instructions in reverse order.
  Make sure that the actual accessory is placed in a safe position on compact, flat ground. If the accessory has a hydraulic circuit, connect the quick couplings or uncouple them if the accessory is being demounted after having relieved the pressure from the circuit.

Keep the snap couplings clean and protect the unused orifices with the caps provided.

ES

MONTAJE DEL ACCESORIO CON BLOQUEO MANUAL

Toma del accesorio

- Compruebe que el accesorio se encuentre en una posición que facilite el acoplamiento del enganche rápido. Si éste estuviese orientado de forma incorrecta, tome las precauciones necesarias para moverlo en condi- ciones de máxima seguridad.
- Compruebe que el perno de bloqueo esté encajado en el soporte específico del armazón.
- Sitúe la carretilla elevadora con el brazo bajado al nivel y de forma para- lela al accesorio e incline el enganche rápido hacia delante (Fig. A).
- Ponga el enganche rápido debajo del tubo de acoplamiento del accesorio, levante ligeramente el brazo e incline el enganche hacia atrás para colocar el accesorio (Fig.B).
- Desembrague el accesorio del suelo para facilitar el bloqueo.

Bloqueo manual

- Coger el perno de bloqueo en el soporte e insertarlo en el orificio del enganche rápido para bloquear el accesorio (Fig. C). No olvidarse de poner el pasador.

Desbloqueo manual

- Invierta el orden de las operaciones efectuadas para el BLOQUEO MANUAL prestando atención al poner de nuevo el perno de bloqueo en el soporte sobre el armazón.

Remoción (y colocación) del accesorio

- Operar en sentido contrario respecto a la TOMA DEL ACCESORIO prestando atención de poner el accesorio en posición segura sobre suelo compacto y plano. Si el accesorio posee sistema hidráulico, conectar los enganches rápidos o viceversa desconectarlos en caso de desmontaje accesorio previa descompresión del circuito .

Mantenga limpios los acoplamientos rápidos y proteja los orificios no utiliza- dos con los tapones específicos.

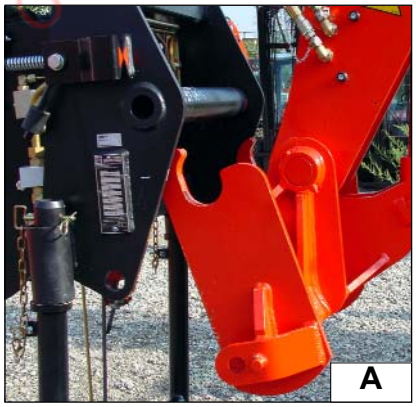

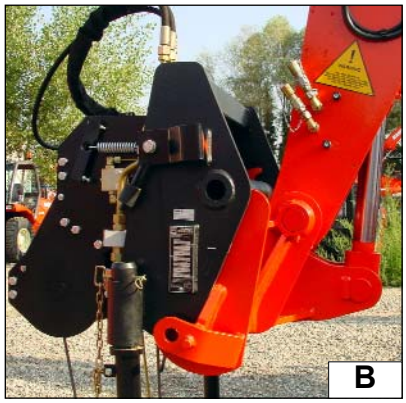

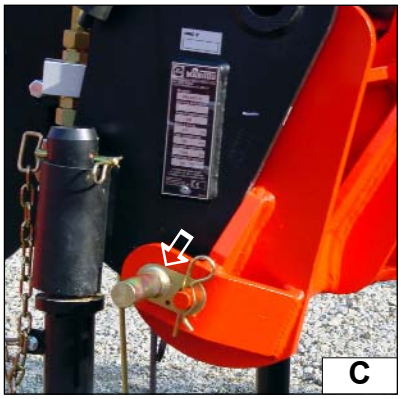

FR

MONTAGE DE L'ACCESSOIRE AVEC BLOCAGE HYDRAULIQUE (OPTION)

Préhension de l'accessoire

- Vérifier si l'accessoire est positionné de manière à faciliter l'accrochage de l'attache rapide. S'il est mal orienté, prendre les précautions nécessaires pour le déplacer dans des conditions de sécurité totale.
- Vérifier si les tiges du vérin de verrouillage sont rentrées.
- Positionner le chariot élévateur, bras abaissé, bien en face de l'accessoire et parallèle, puis incliner l'attache rapi de vers l'avant (Fig. A).
- Positionner l'attache rapide sous le tube d'accrochage de l'accessoire ; soulever légèrement le bras et incliner l'attache vers l'arrière pour positionner l'accessoire (Fig. B).
- Dégager l'accessoire du sol pour faciliter le verrouillage.
- Actionner la commande en option pour bloquer l'accessoire.

Verrouillage et déverrouillage hydraulique (option)

- Le blocage et le déblocage d'un accessoire éventuel se fait en utilisant la commande en option (soit un bouton spécial, soit le manipulateur lui-même suivant le type de chariot élévateur) et les goujons qui doivent déboucher des trous du tablier (Fig. C).

Retrait (et pose) de l'accessoire

- Procéder aux opérations dans l'ordre inverse par rapport à celles de la PREHENSION DE L'ACCESSOIRE en faisant attention à bien positionner ce dernier sur un sol dur et lisse.

EN

ACCESSORY WITHOUT HYDRAULIC SYSTEM AND HYDRAULIC LOCKING (OPTIONAL).

Engaging the accessory

- Check that the accessory is in a position which simplifies connection of the snap coupling. If it is badly positioned, take the necessary precautions to move it in the conditions of maximum safety.
- Check that the rods of the locking cylinder are retracted.
- Position the lift-truck with the boom lowered squarely in front of and parallel to the accessory and tilt the snap coupling forward (Fig.A).
- Bring the snap coupling into position below the accessory's connection pipe, raise the boom slightly and tilt the connection back to position the accessory (Fig.B).
- Raise the accessory off the ground for easier engagement.
- Operate the optional control to lock the accessory

Hydraulic locking and release (optional)

- Accessories are locked and released with the optional control (which can be operated by a button or by the manipulator itself, depending on the type of lift truck in question), by means of the pins which must project from the holes ofthe quick coupling (Fig. C).

Removing (and putting down) the accesory

- Proceed in reverse direction to the ENGAGING THE ACCESSORY procedure, taking care to place it in a safe position on firm, flat ground.

ES

MONTAJE DEL ACCESORIO CON BLOQUEO HIDRÁULICO (OPCIÓN)

Toma del accesorio

- Compruebe que el accesorio se encuentre en una posición que facilite el acoplamiento del enganche rápido. Si éste estuviese orientado incorrecta mente, tome las precauciones necesa rias para moverlo en condiciones de máxima seguridad.
- Compruebe que las barras del cric de bloqueo estén retraídas.
- Coloque la carretilla elevadora con el brazo bajado correctamente al nivel y paralelo al accesorio e incline el enganche rápido hacia delante (Fig. A)
- Ponga el enganche rápido debajo del tubo de enganche del accesorio, levante ligeramente el brazo e incline el enganche hacia atrás para colocar el accesorio (Fig. B).
- Desembrague el accesorio del suelo para facilitar el bloqueo..
- Accionar el mando optional para bloquear el accesorio.

Bloqueo y desbloqueo hidráulico (opción)

- El bloqueo y el desbloqueo de un eventual accesorio se verifica con el empleo del mando optional (mando que puede ser accionado por un específico pulsador o por el manipula dor mismo según el tipo de carretilla elevadora que se posee) mediante los pernos que deben salir de los orificios del enganche rápido (Fig. C).

Remoción (y colocación) del accesorio

- Invierta el orden de las operaciones efectudas para la TOMA DEL ACCESORIO prestando atención al poner el mismo en una posición segura sobre un suelo compacto y llano.

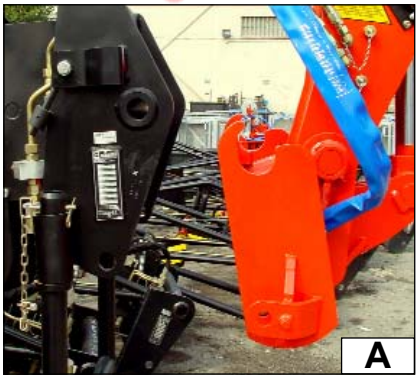

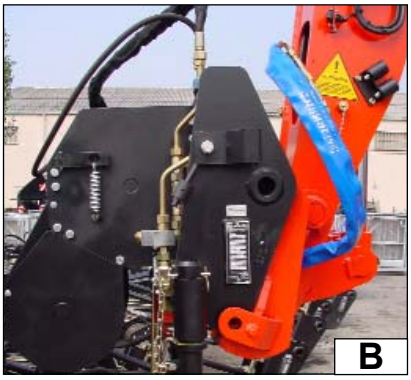

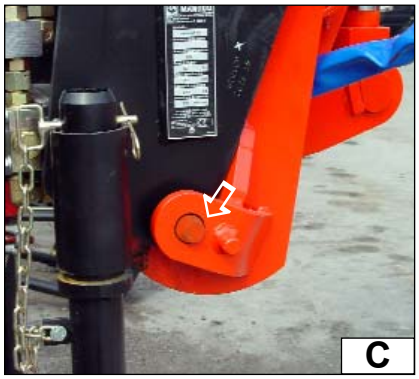

ООО "ФЕНИКС" 8 (800) 550-41-49 www.phx.ru

FR

"Blocage mecanique" de l'accessoire

- Bloquer le verin avec le "blocage mecanique" (Fig.D) qui permet de ne laisser pas tomber l'accessoire monter sur le chariot de façon accidentel:
- introduire l'etrier de blocage (Fig.D) dans le ts cote tige verin (Ref.1 - Fig.E)
- Fixer l'etrier par la vis de blocage (Ref.2 - Fig.F)

S'assurer que les goujons de blocage débouchent des trous et qu'ils bloquent l'accessoire avant de commencer une manœuvre quelconque de travail.

Attention à ne pas débloquer par erreur l'accessoire en effectuant une manœuvre de déblocage pendant le travail. En cas de doutes sur le blocage effectif de l'accessoire, arrêter la machine et contrôler de visu la sortie des goujons. Le cas échéant répéter l'opération de blocage.

Attention: avec l'utilisation des nacelles, il est obligatoire le "blocage mecanique".

EN

Accessory "mecanic locking"

- Lock the cylinder with the "mecanic locking" (Fig.D) that allows to not release the accessory mounted on the truck in an accidental way:
- insert the support (Fig.D) in the quick coupling rod cylinder side. (Ref.1- Fig.E).
- Fix the support with the locking screw (Ref. 1 - Fig.F).

Make sure that the locking pins have projected and that they have locked the accessory before starting work.

Make sure that you do not unhitch the accessory by accidentally making the release manoeuvre as you work. If you are not sure that the accessory is securely locked in place, stop the machine and check that the pins have projected. Repeat the locking operation if this is not the case.

Warning: using the basket it's necessary to mount the "meccanic locking".

ES

"Bloqueo mecànico" del accesorio

- Bloquear el gato con el apropriado bloqueo mecànico (Fig.D) que no permi te de desbloquear por casualidad el accesorio montado en la carretilla ele vadora:
- introducir la patilla (Fig.D) de bloqueo. (Ref.1- Fig.E) en el enganche ràpido lado vàstago del gato.
- fijar la patilla para los apropiados tor .... nillos de bloqueo (Ref. 2 - Fig.F).

Cerciorarse que los pernos de bloqueo hayan salido y hayan bloqueado el accesorio antes de iniciar toda maniobra de trabajo.

Atención de no desbloquear accidentalmente el accesorio efectuando la maniobra de desbloqueo durante el trabajo. Si Usted tiene dudas sobre el efectivo bloqueado del accesorio pare la máquina y controle visualmente que hayan salido los pernos, repitiendo, si es necesario, la operación de bloqueo.

Bon el empleo de carretillas es forzoso montar el "bloqueo mecànico"

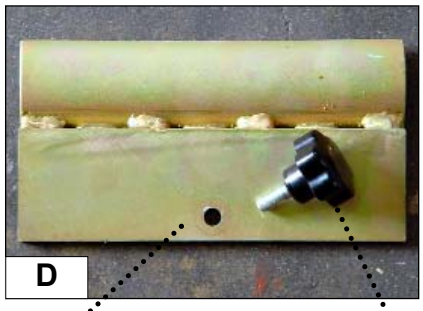
D

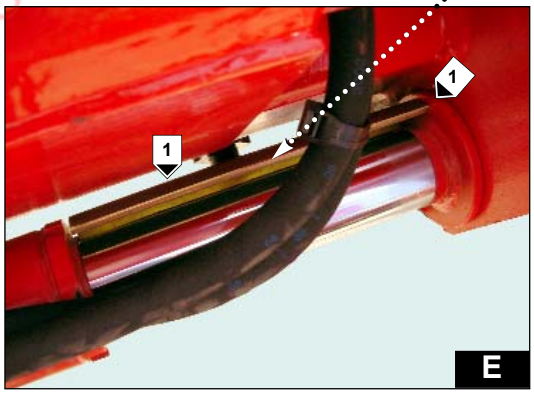

E

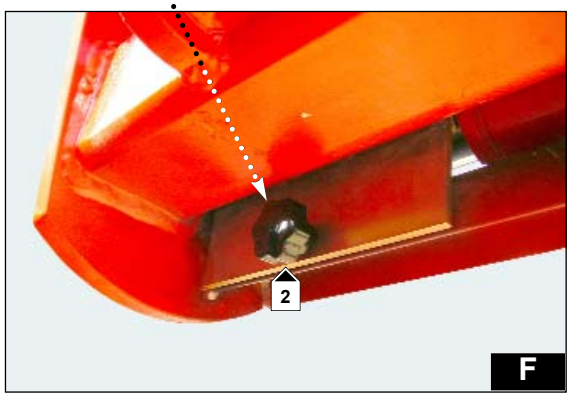

F

ООО "ФЕНИКС" 8 (800) 550-61-49 www.phx-spb.ru

ООО "ФЕНИКС" 8 (800) 550-61-49 www.phx-spb.ru

FR

CARACTERISTIQUES TECHNIQUES DES ACCESSOIRES

TREUIL 3/4/5 TON

EN

TECHNICAL CHARACTERISTICS OF ACCESSORIES

WINCH 3/4/5 TON

ES

CARACTERÍSTICAS TÉCNICAS ACCESORIOS.

ÁRGANO 3/4/5 TON

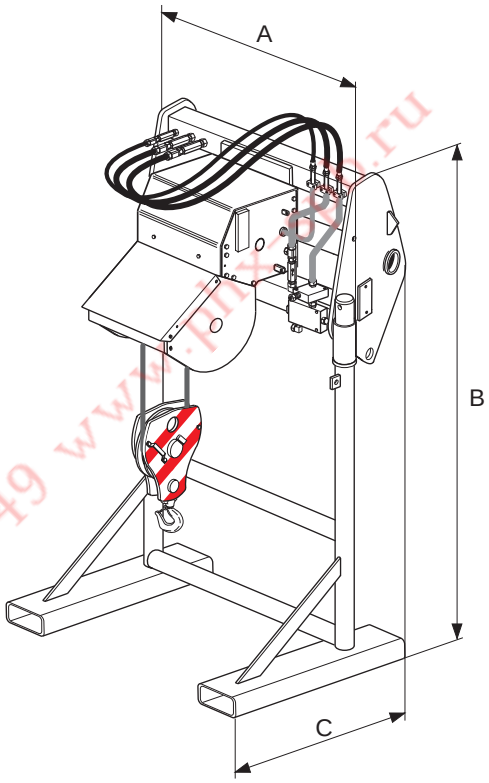

LUBRIFICATION - LUBRICATION - LUBRICACION				
DESIGNATION DESIGNATION DESCRIPCION	PRODUIT CONSEILLER RECOMMENDED PRODUCT PRODUCTO ACONSEJAR	QUANTITE' QUANTITY CANTIDAD		PERIODICITE' PERIODICITY PERIODICI-TAD
CABLE ROPES CUERDA	GRAISSE SHELL SUPER GREASE G2 SHELL SUPER GREASE G2 GRASA SHELL SUPER GREASE G2	/ / /		30 HEURE 30 HOURS 30 HORAS
POULIE BLOCK MOTON DE RABIZA	GRAISSE SHELL EP2 SHELL EP2 GREASE GRASA SHELL EP2	/ / /		30 HEURE 30 HOURS 30 HORAS
RIDUCTOUR TREUIL WINDLASS REDUCER RIDUCTOR DE ÁRGANO	HUILE SHELL TELLUS T46 SHELL TELLUS T 46 OIL ACEITE SHELL TELLUS T46	3 T 0,2 L	4/5 T 1,3 L	250 HEURE 250 HOURS 250 HORAS
ROTATION DE CROCHET ROTATION HOOK ROTACION DE GANCHO	HUILE AT40 AT 40 OIL ACEITE AT40	/ / /		30 HEURE 30 HOURS 30 HORAS

CARACTERISTIQUE - CHARACTERISTICS - CARACTERISTÍCAS										
DESIGNATION DESIGNATION DESCRIPCION	REFERENCE REFERENCE REFERENCIA	CAPACITE' CAPACITY CAPACIDAD	CABLE ROPES CUERDA	VITESSE CRO-CHET TOW SPEED VELOCIDAD ÁRGANO	FIN DE COURSE UP/DOWN TOPE DEL RECORRI-DO	HORS TOUT OVERAL LENG-TH MEDIDA DE IMPEDIMEN-TO			CROCHET "CE " HOOK "CE" ÁRGANO "CE"	POIDS WEIGHT PESO
						A	B	C		
TREUIL 3 T WINCH 3 T ÁRGANO 3 T	658138* 607341	3000 KG AVEC 2 CABLE 3000 KG WITH 2 ROPES 3000 KG IN 2 CUERDAS	Ø 10 mm 9460 daN x 46 m	24 m/min	HYDRAULIQUE HYDRAULIC HIDRÀULICO	950	1440	865	3 T	400 Kg
TREUIL 4 T WINCH 4 T ÁRGANO 4 T	608568	4000 KG AVEC 2 CABLE 4000 KG WITH 2 ROPES 4000 KG IN 2 CUERDAS	Ø 12 mm 16000 daN x 46 m	18 m/min	HYDRAULIQUE HYDRAULIC HIDRÀULICO	950	1440	865	4 T	462 Kg
TREUIL 5 T WINCH 5 T ÁRGANO 5 T	607340	5000 KG AVEC 2 CABLE 5000 KG WITH 2 ROPES 5000 KG IN 2 CUERDAS	Ø 12 mm 16000 daN x 46 m	18 m/min	HYDRAULIQUE HYDRAULIC HIDRÀULICO	950	1440	865	5 T	462 Kg

ООО "РЕНИКС" 8 (800) 550-61-49 www.phx-opp.ru

FR

ABAQUES DE CHARGES

MRT 1742

Les diagrammes de portèe ne sont valables qu'avec la machine horizontale et mis à niveau et le système de sècuritè activé.

EN

LOAD CHARTS

MRT 1742

The load capacity diagrams are only valid with the safety system properly activated.

ES

TABLAS DE CAPACIDADES

MRT 1742

Los diagramas de capacidad son validos con la maquina nivelada y horizontal y el sistem de seguirdad accionado.

ООО "ФЕНИКС" 8 (800) 550-61-49 www.phx-spb.ru

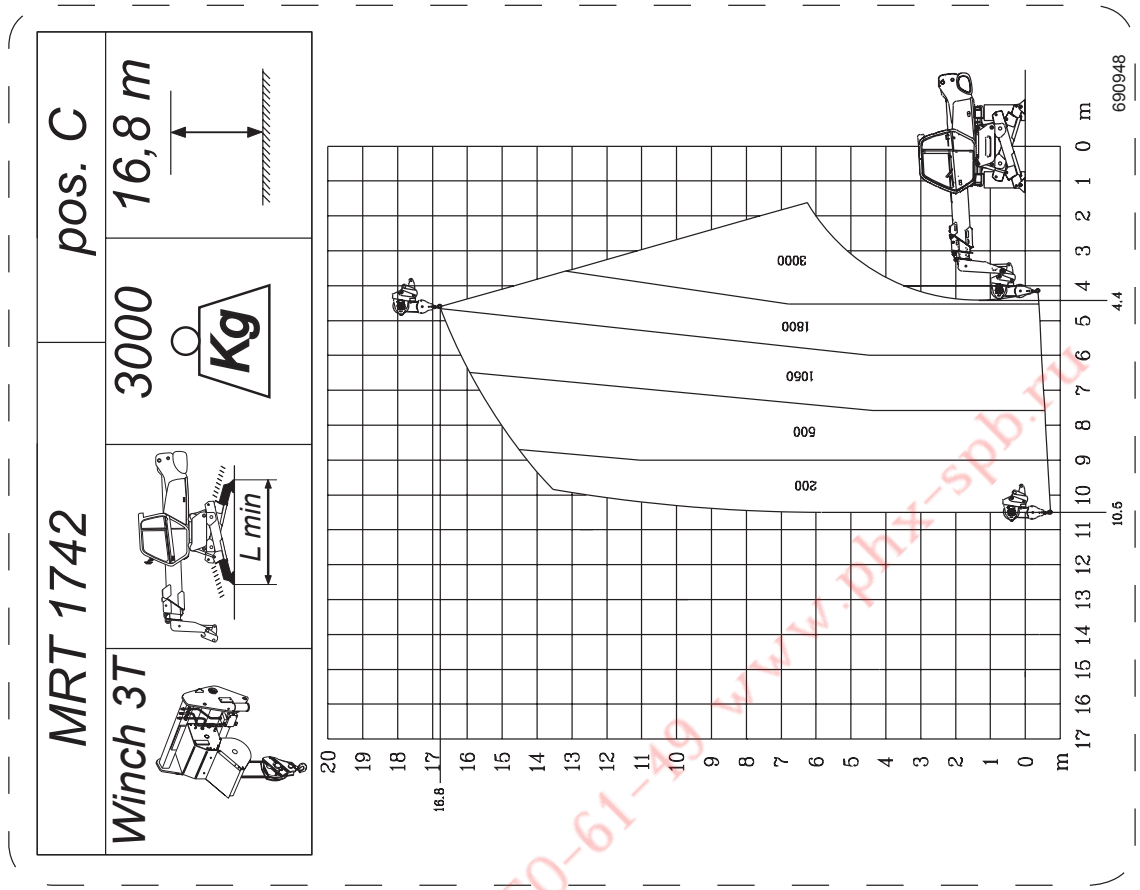

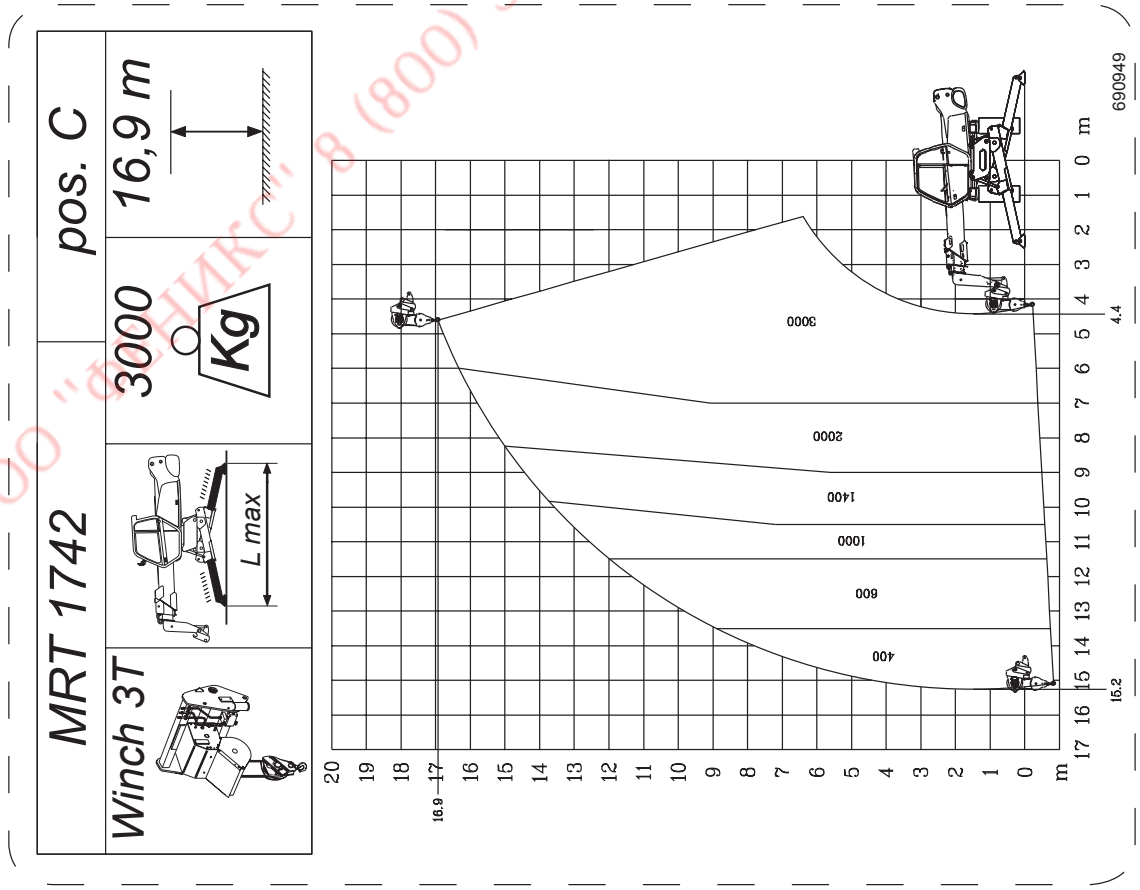

ООО "ФЕНИКС" 8 (800) 550-61-49 www.phx-spb.ru

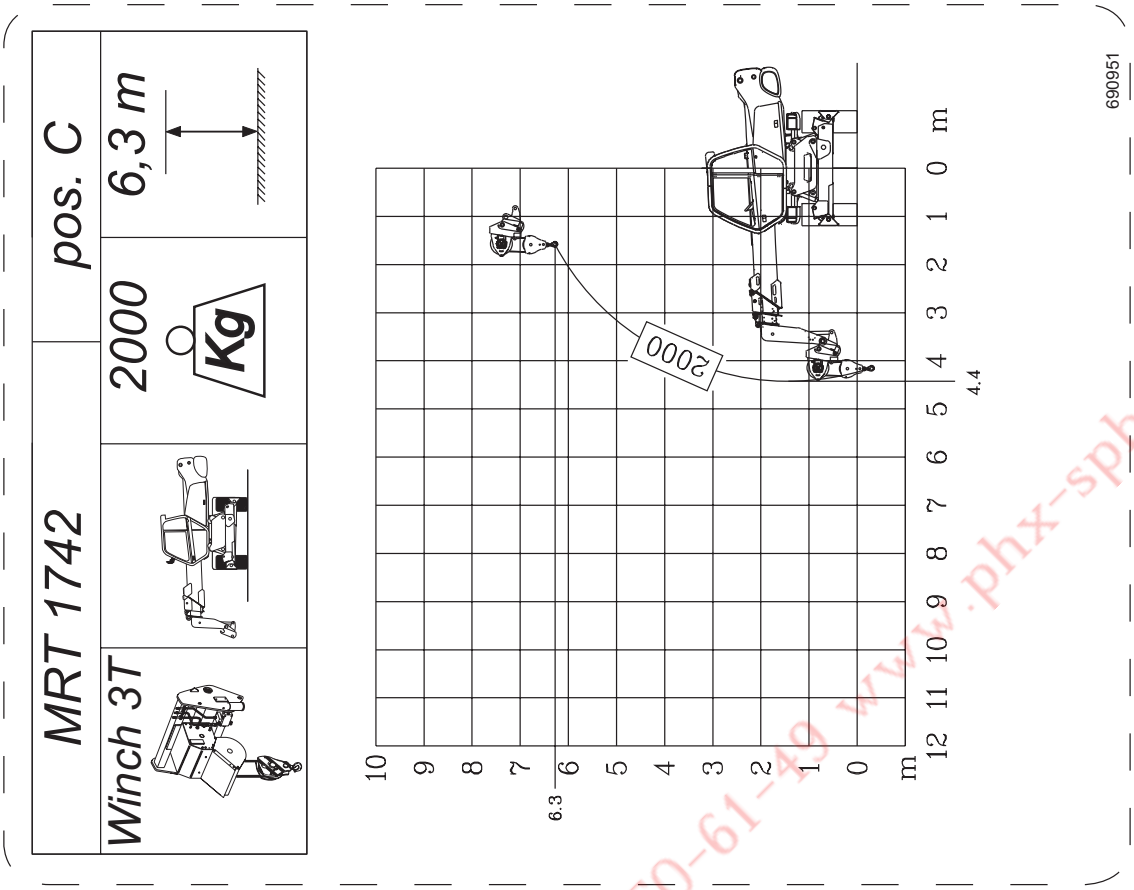

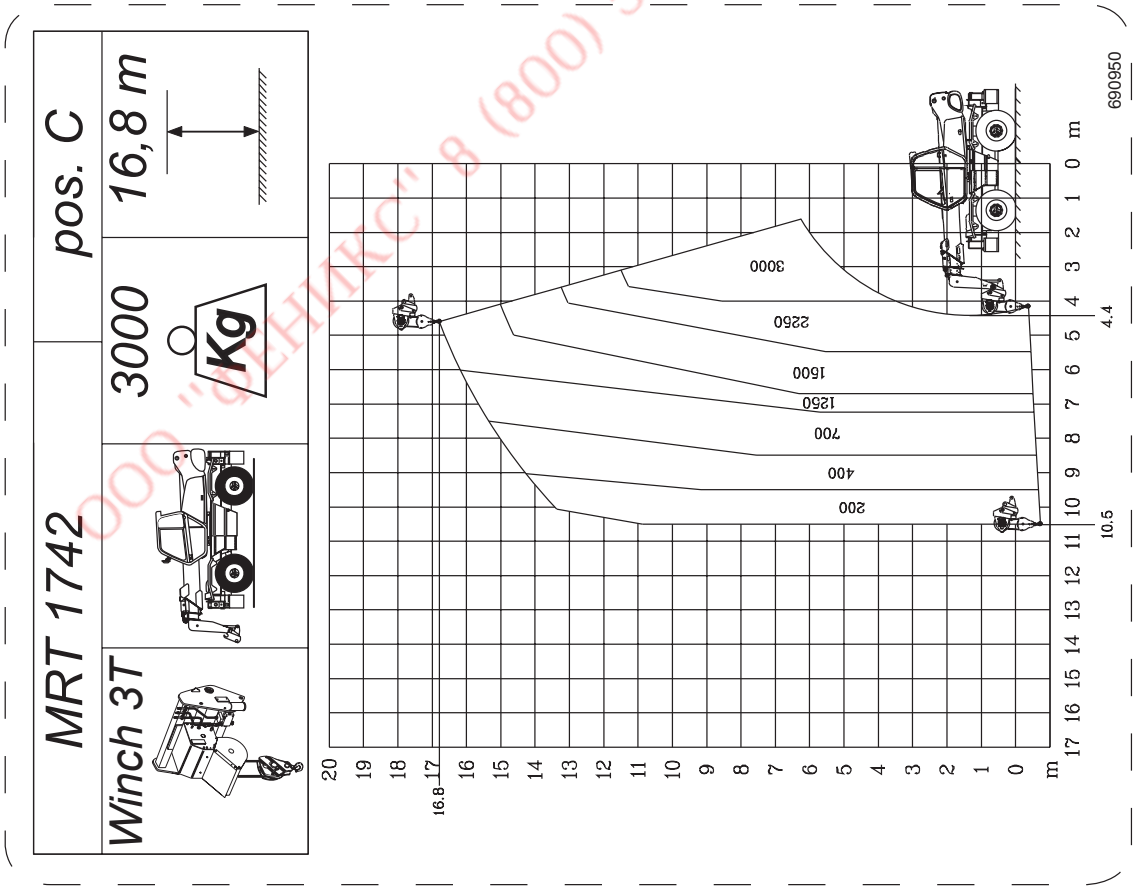

ООО "ФЕНИКС" 8 (800) 550-61-40 www.phx-spb.ru

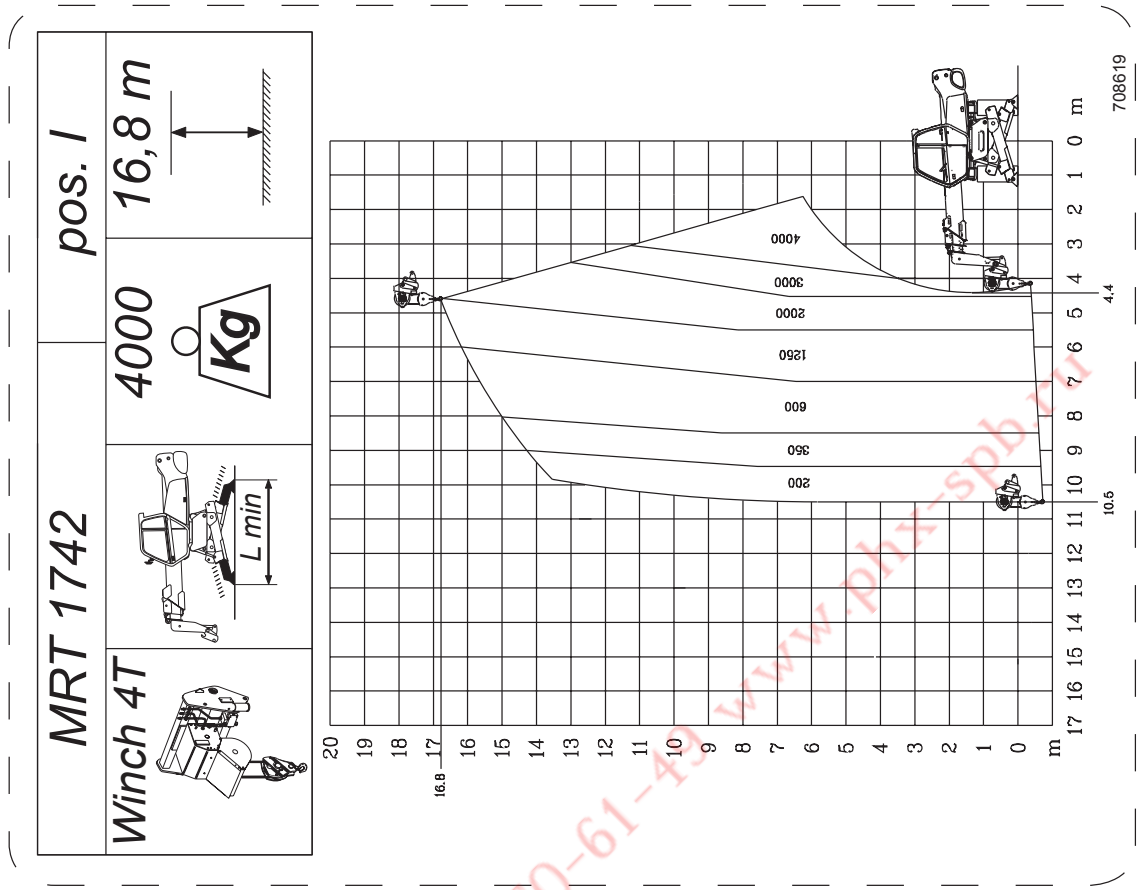

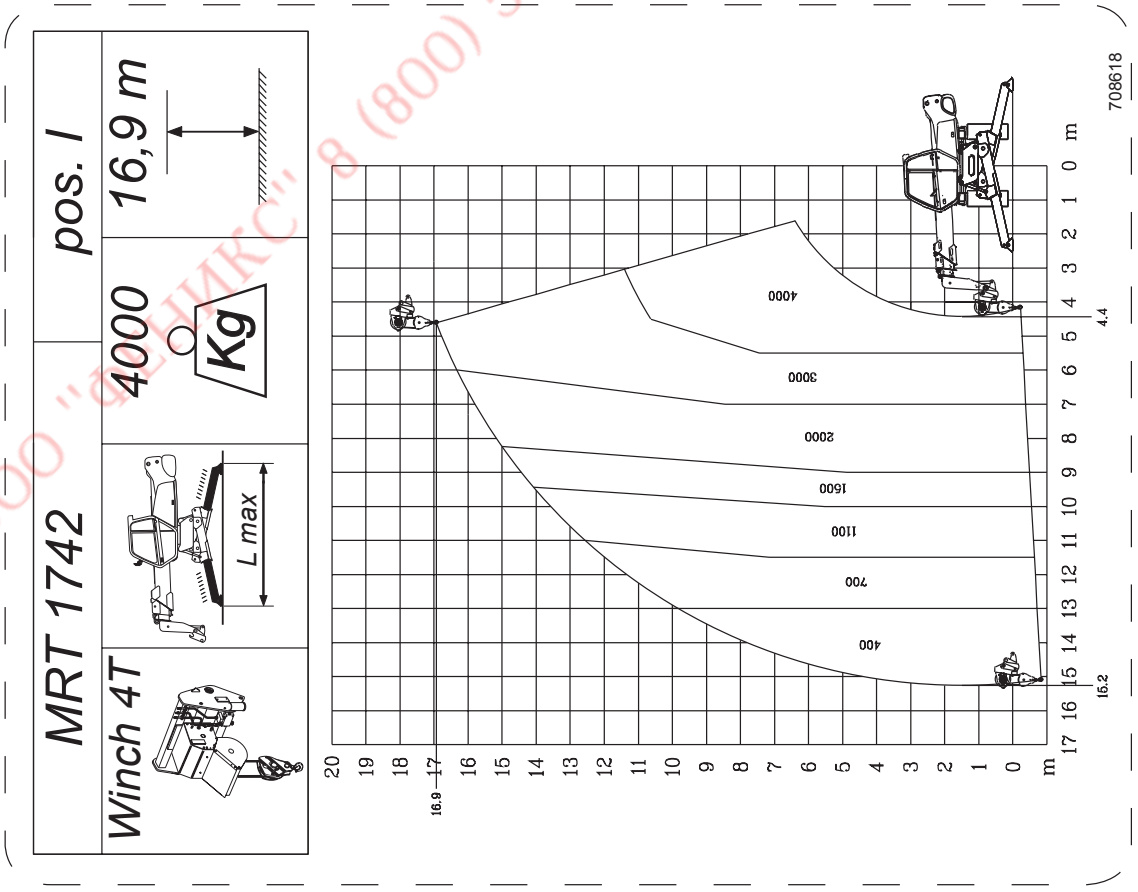

ООО "ФЕНИКС" 8 (800) 550-61-43 www.phx-spb.ru

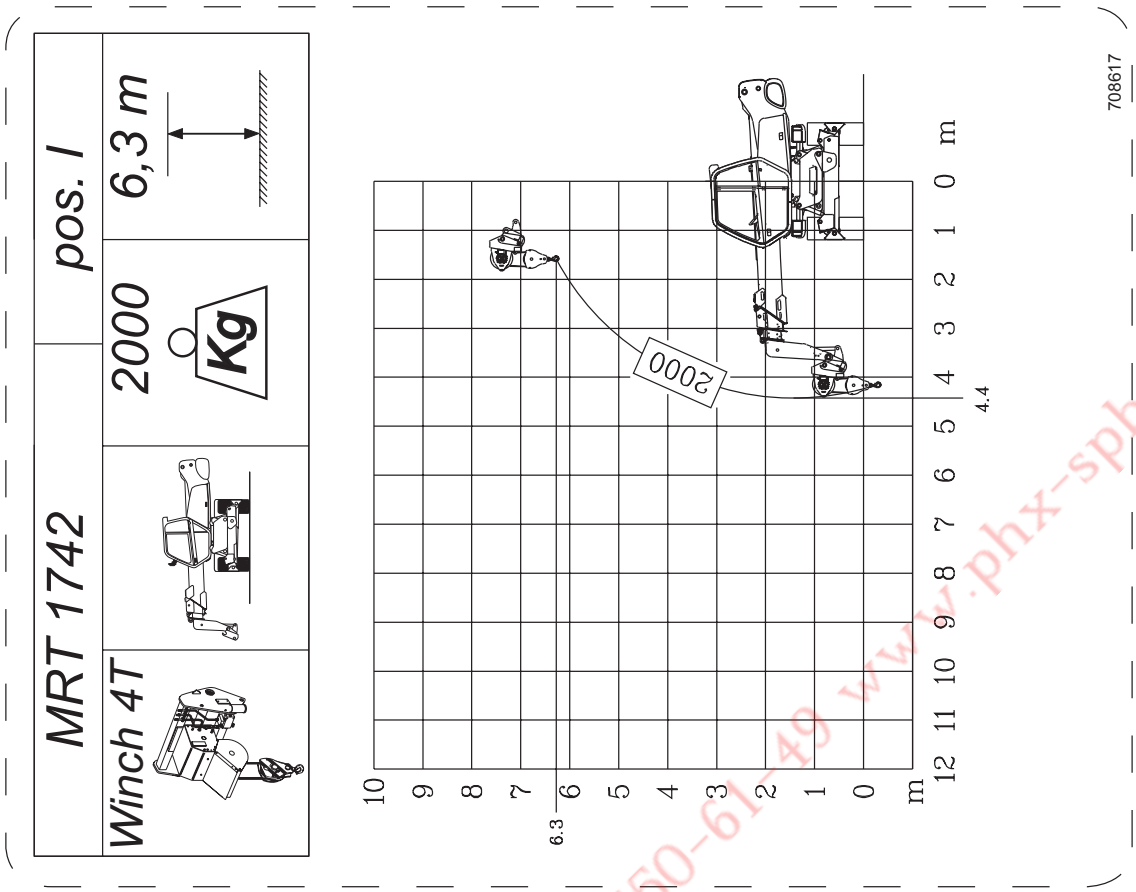

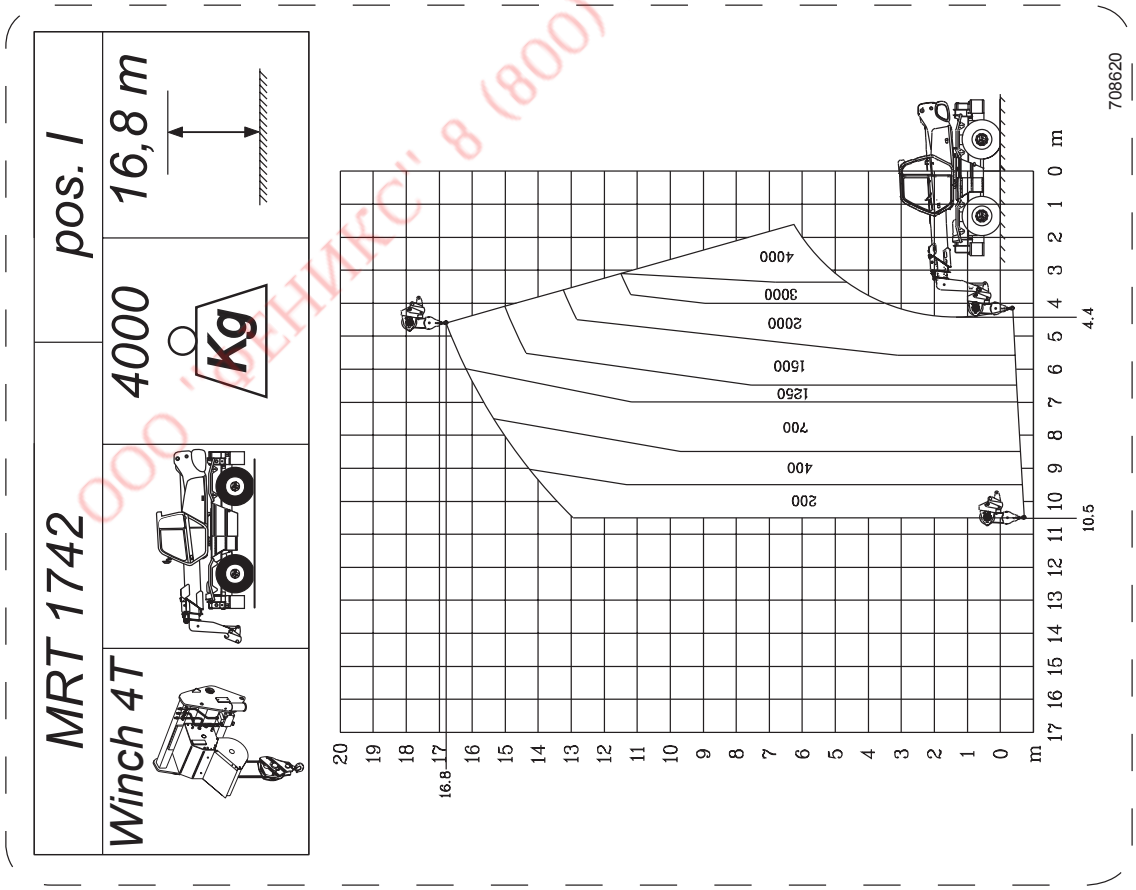

ООО "ФЕНИКС" 8 (800) 550-61-49 www.phx-spb.ru

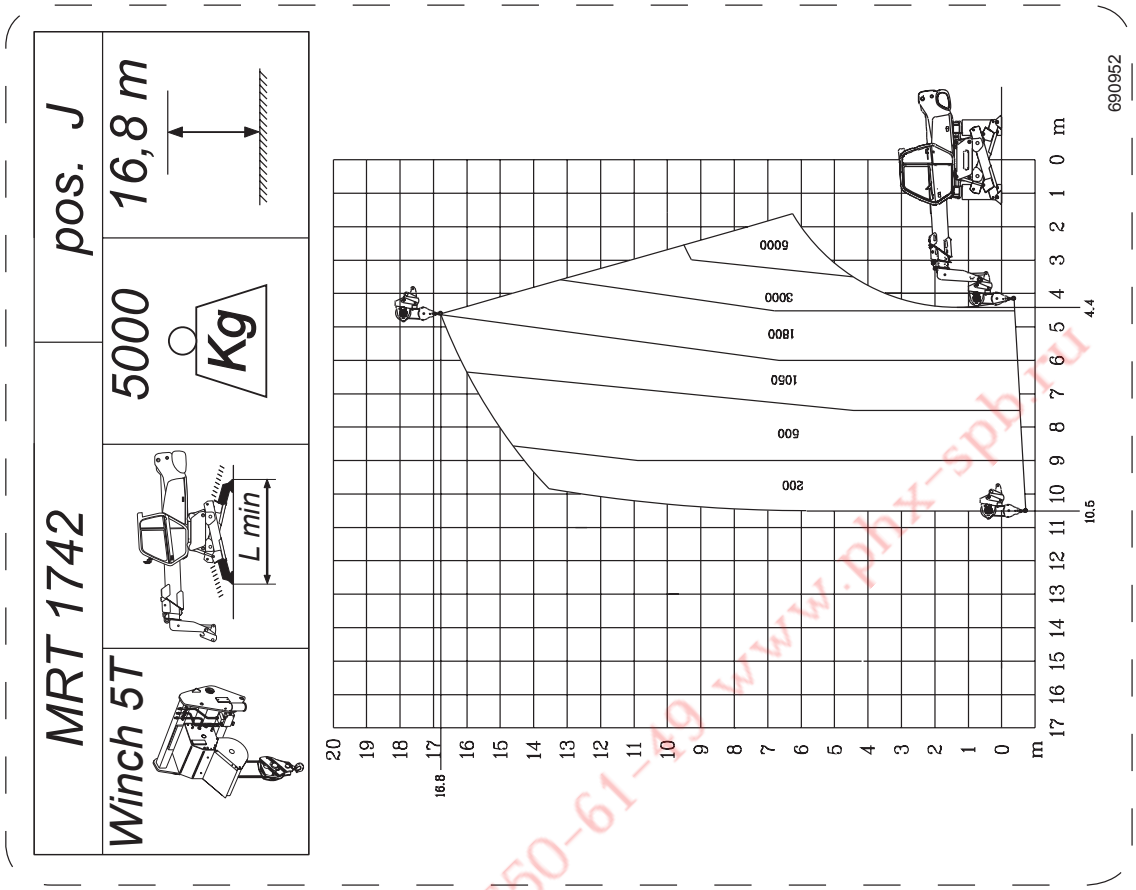

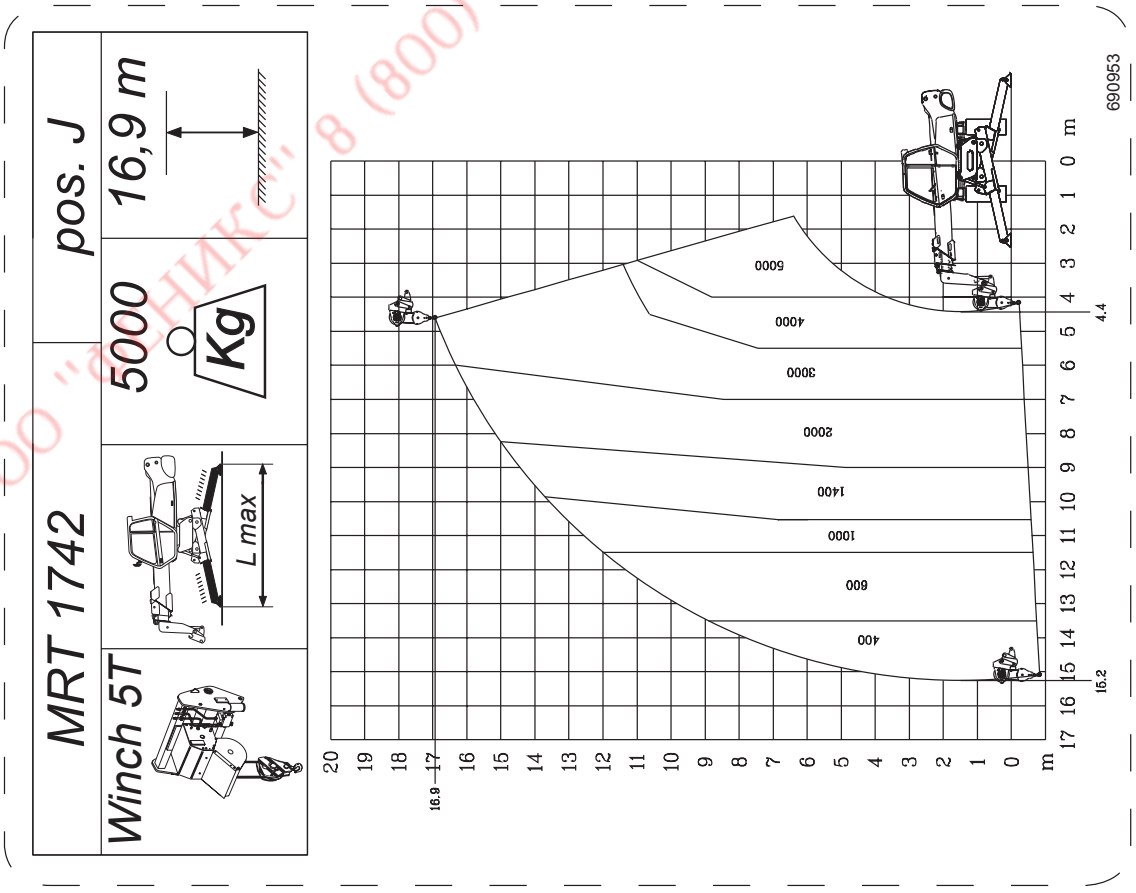

ООО "ДЕНИКС" 8 (800) 550-61-49 www.phx-spb.ru

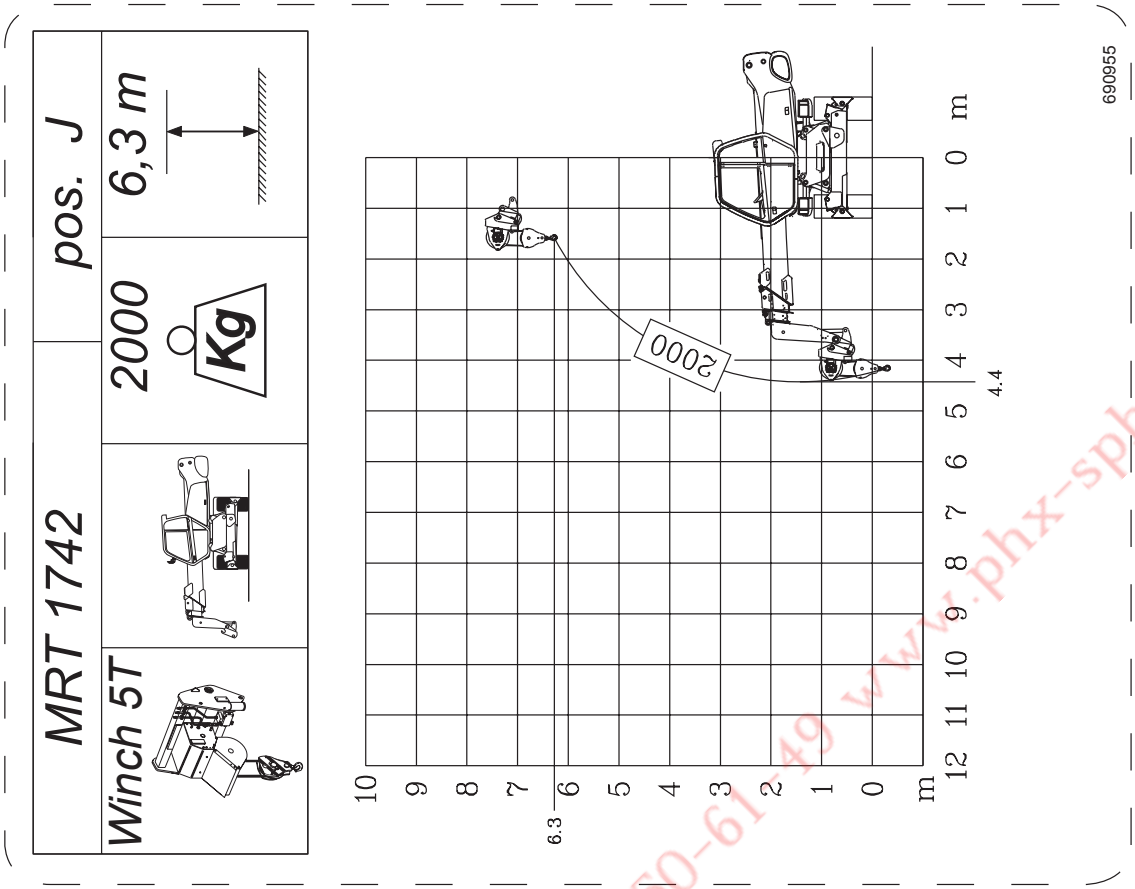

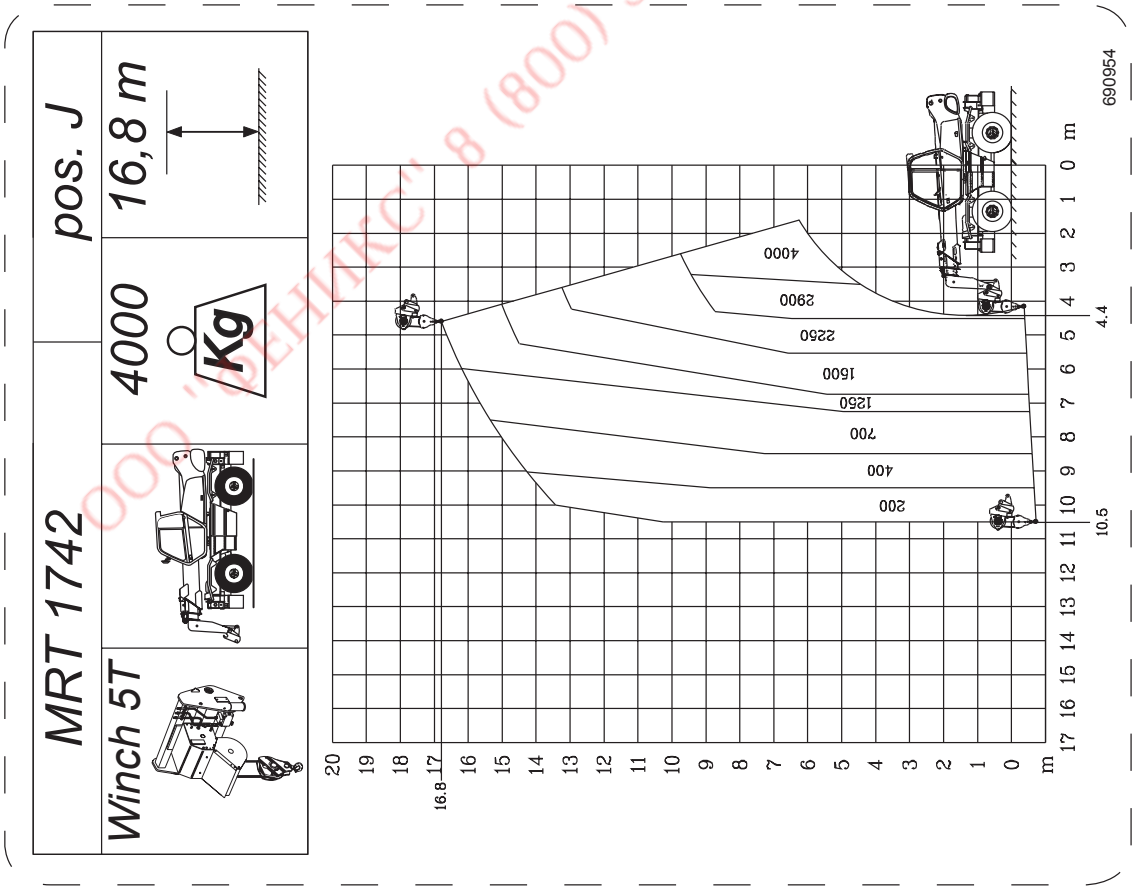

ООО "ФЕНИКС" 8 (800) 550-61-49 www.phx-spb.ru

TREUIL 6 TON **WINCH 6 TON** **ÁRGANO 6 TON**

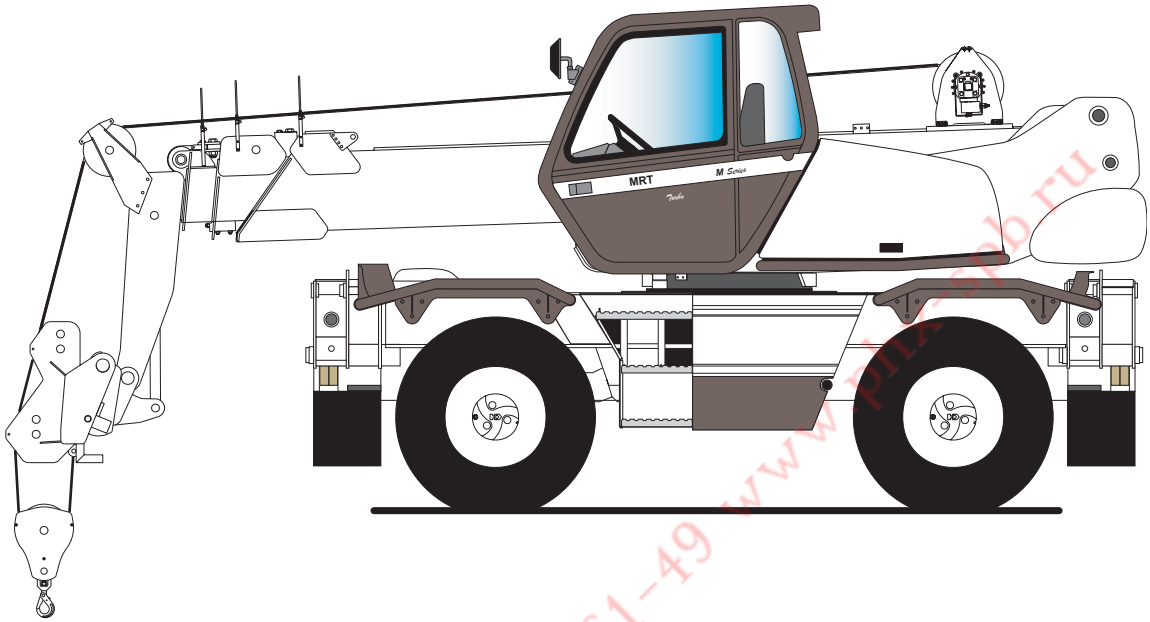

LUBRIFICATION - LUBRICATION - LUBRICACION

DESIGNATION DESIGNATION DESCRIPCION	PRODUIT CONSEILLER RECOMMENDED PRODUCT PRODUCTO ACONSEJAR	QUANTITE' QUANTITY CANTIDAD	PERIODICITE' PERIODICITY PERIODICITAD
CABLE ROPES CUERDA	GRAISSE SHELL SUPER GREASE G2 SHELL SUPER GREASE G2 GRASA SHELL SUPER GREASE G2	/ / /	30 HEURE 30 HOURS 30 HORAS
POULIE BLOCK MOTON DE RABIZA	GRAISSE SHELL EP2 SHELL EP2 GREASE GRASA SHELL EP2	/ / /	30 HEURE 30 HOURS 30 HORAS
RIDUCTOUR TREUIL WINDLASS REDUCER RIDUCTOR DE ÁRGANO	HUILE SHELL TELLUS T46 SHELL TELLUS T 46 OIL ACEITE SHELL TELLUS T46	0,3 L	250 HEURE 250 HOURS 250 HORAS
ROTATION DE CROCHET ROTATION HOOK ROTACION DE GANCHO	HUILE AT40 AT 40 OIL ACEITE AT40	/ / /	30 HEURE 30 HOURS 30 HORAS

CARACTERISTIQUE - CHARACTERISTICS - CARACTERISTÍCAS

DESIGNATION DESIGNATION DESCRIPCION	REFERENCE REFERENCE REFERENCIA	CAPACITE' CAPACITY CAPACIDAD	CABLE ROPES CUERDA	VITESSE CRO-CHET TOW SPEED VELOCIDAD ÁRGANO	FIN DE COURSE UP/DOWN TOPE DEL RECORRIDO	CROCHET "CE" HOOK "CE" ÁRGANO "CE"
TREUIL 6 T WINCH 6 T ÁRGANO 6 T	672328	6000 KG AVEC 2 CABLE 6000 KG WITH 2 ROPES 6000 KG IN 2 CUERDAS	Ø 12 mm 9460 daN	18 m/min	DESCENTE: HYDRAULIQUE - MONTEE: ELECTRIQUE DESCENT: HYDRAULIC - ASCENT: ELECTRIC BAJADA: HIDRÀULICO - SUBIDA: ELÉCTRICO	6 T

ООО "ФЕНИКС" (800) 550-61-49 www.plk-spb.ru

FR

ABAQUES DE CHARGES

MRT 1742

Les diagrammes de portèe ne sont valables qu'avec la machine horizontale et mis à niveau et le système de sècuritè activé.

EN

LOAD CHARTS

MRT 1742

The load capacity diagrams are only valid with the safety system properly activated.

ES

TABLAS DE CAPACIDADES

MRT 1742

Los diagramas de capacidad son validos con la maquina nivelada y horizontal y el sistem de seguirdad accionado.

ООО "ФЕНИКС" 8 (800) 550-61-49 www.phx-spb.ru

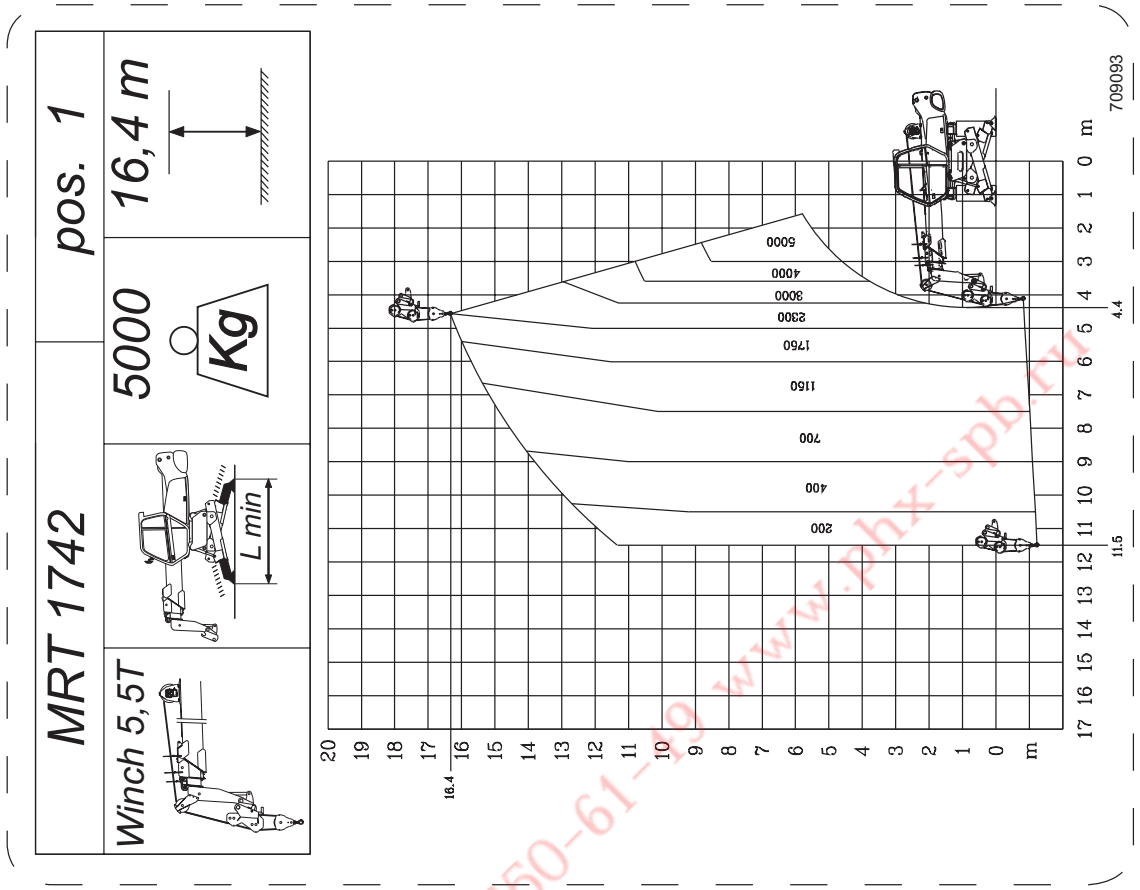

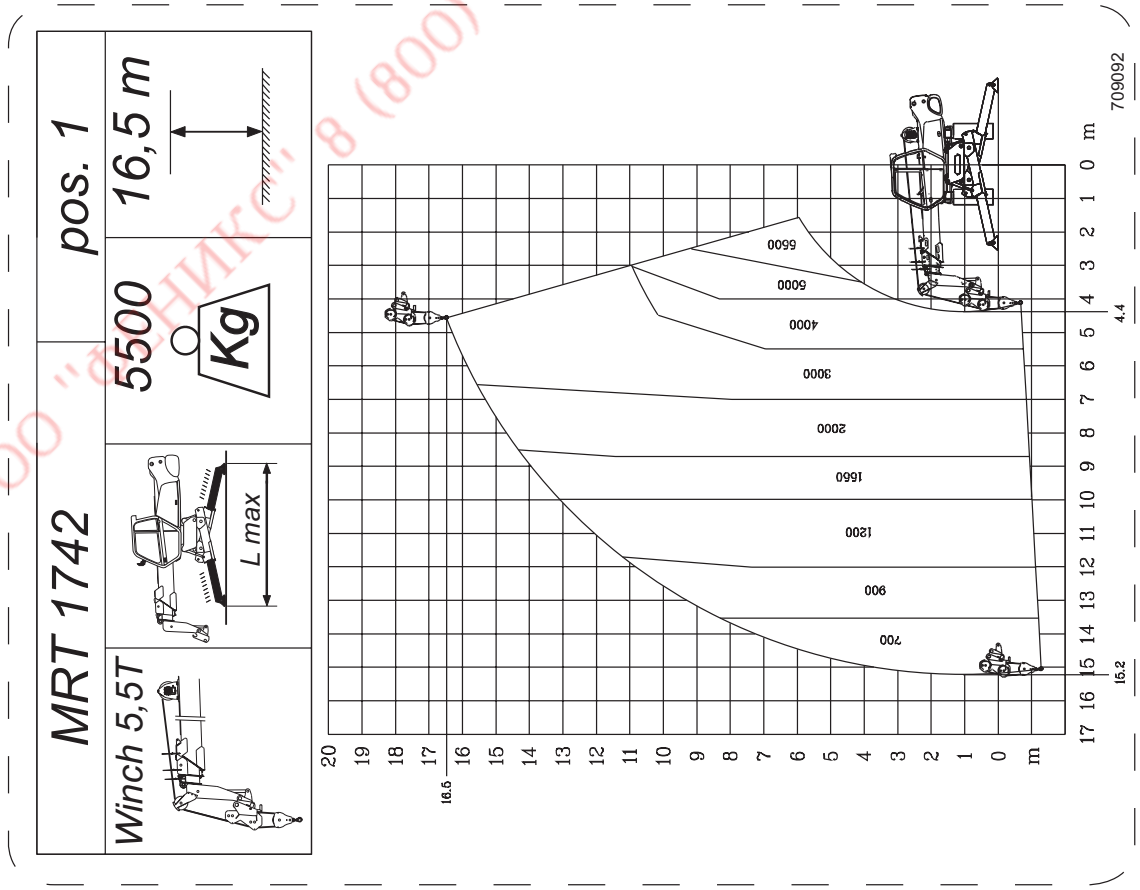

ООО "ФЕНИКС" 8 (800) 550-61-49 www.phx-spb.ru

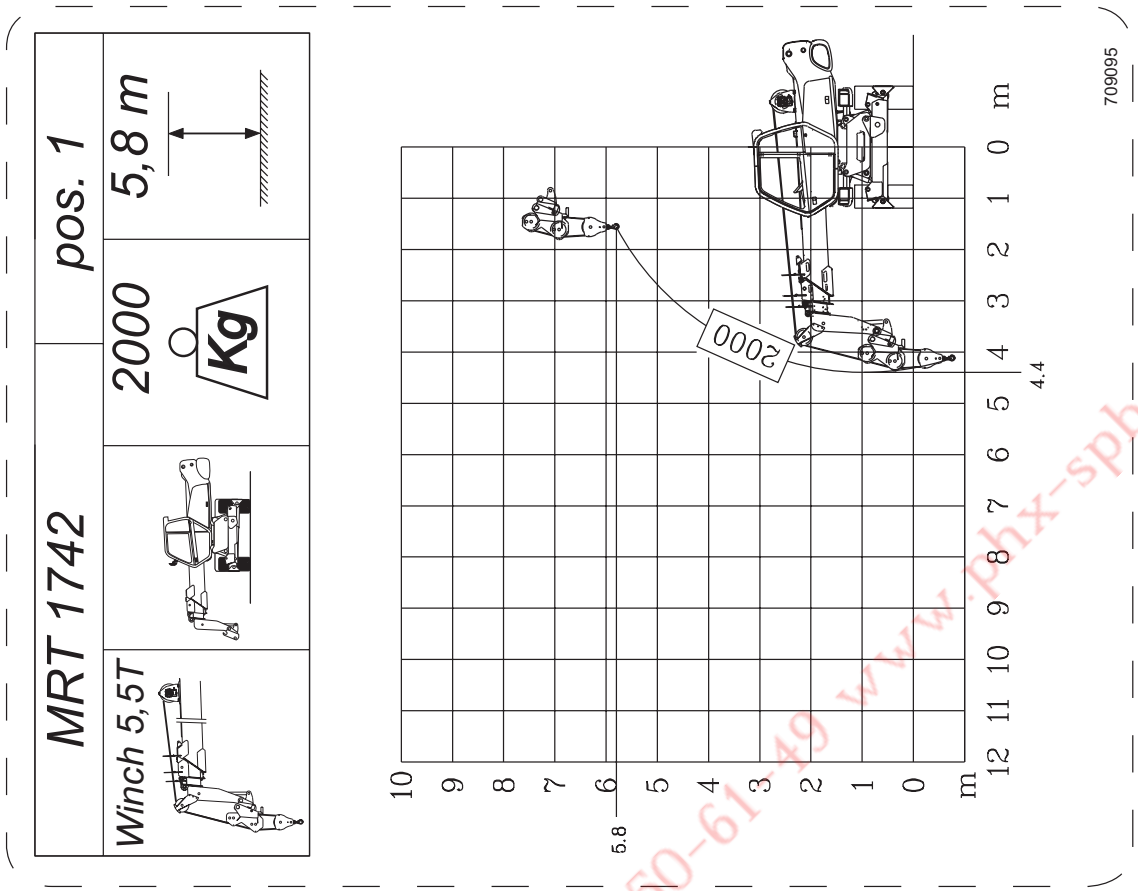

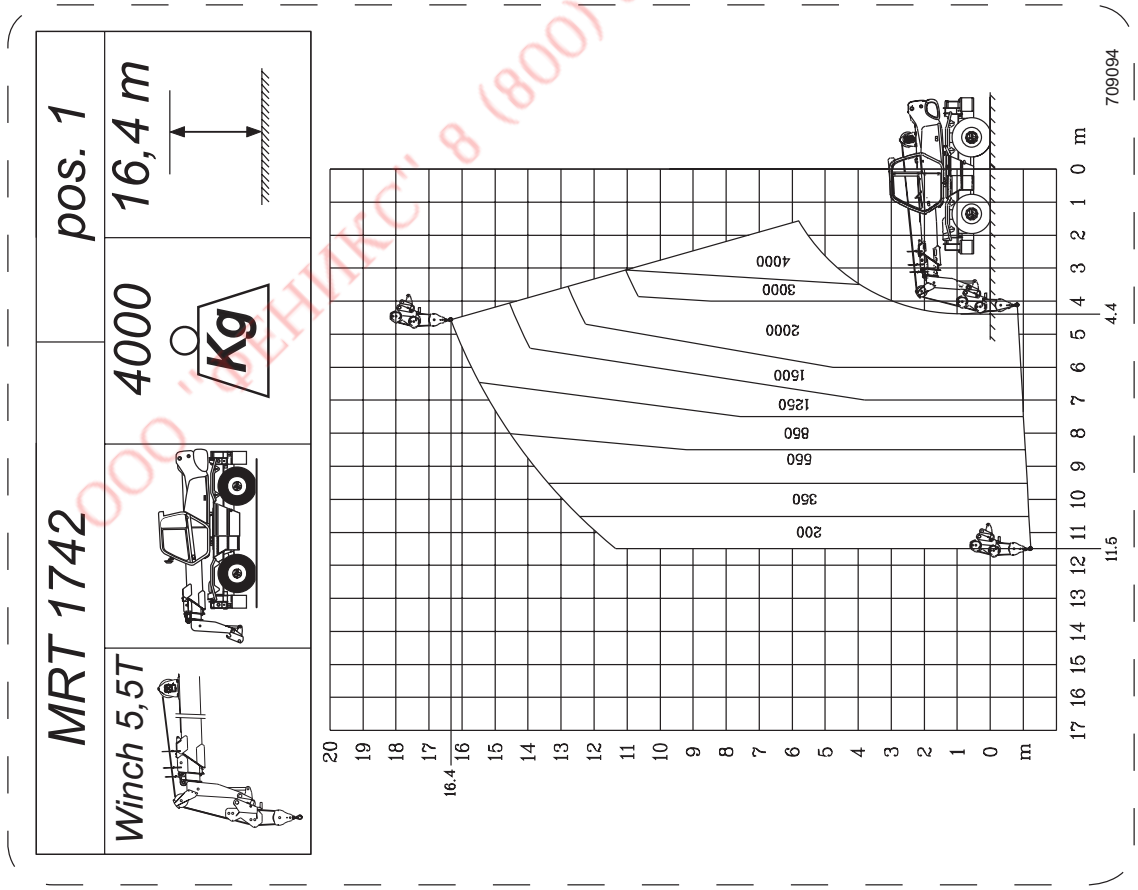

ООО "ФЕНИКС" 8 (800) 550-61-49 www.phx-spb.ru

POTENCE P 600 **HOIST P 600** **BRAZO P 600**

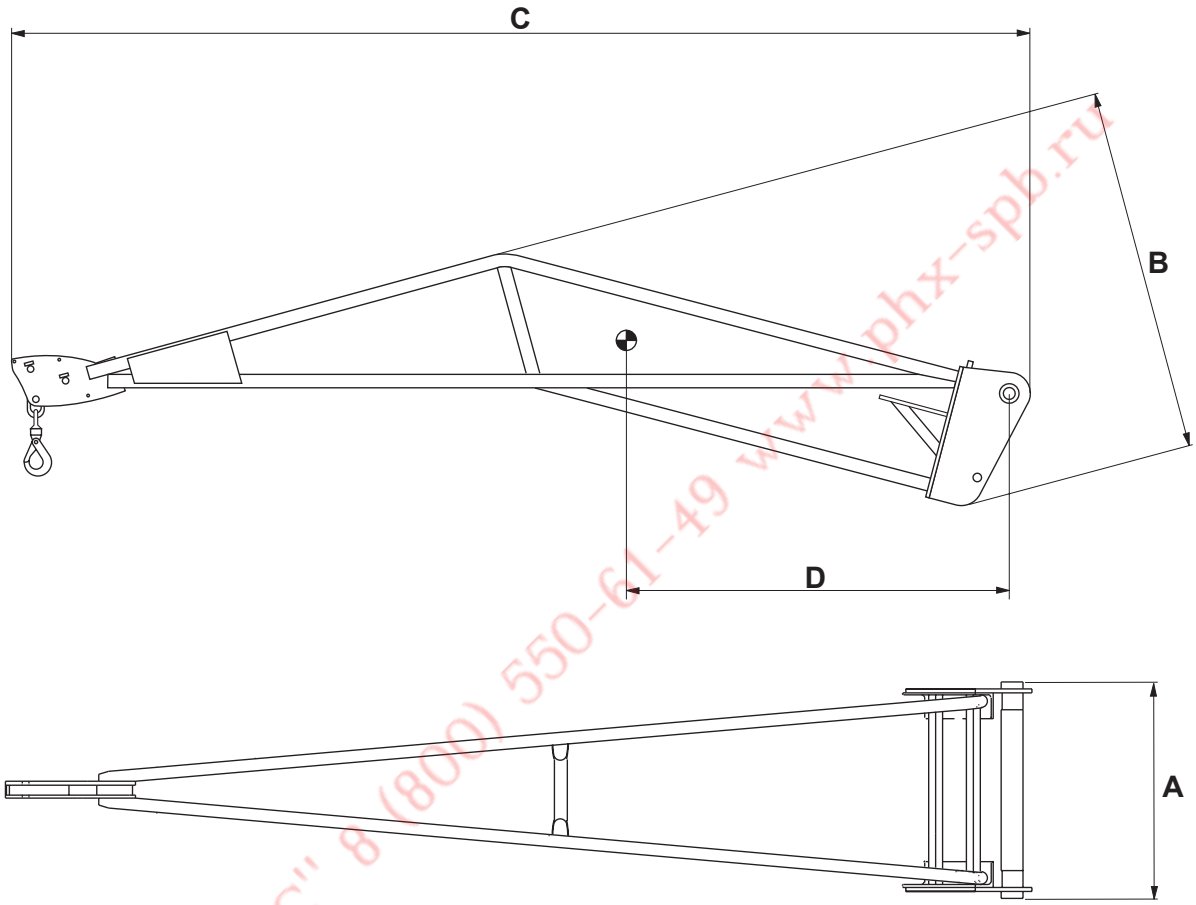

ООО "ФЕНИКС" 8 (800) 550-61-49 www.phx-spb.ru

CARACTERISTIQUE - CHARACTERISTICS - CARACTERISTÍCAS

DESIGNATION DESIGNATION DESCRIPCION	REFERENCE REFERENCE REFERENCIA	CAPACITE' CAPACITY CAPACIDAD	HORS TOUT OVERAL LENG-TH MEDIDA DE IMPEDIMEN-TO			ACCESSOIRE ATTACHMENT ACCESSORIO	POIDS WEIGHT PESO
			A	B	C	D	
P 600	527159	600 Kg	830	815	4027	1200	190 Kg

FR

ABAQUES DE CHARGES

MRT 1742

Les diagrammes de portèe ne sont valables qu'avec la machine horizontale et mis à niveau et le système de sècuritè activé.

EN

LOAD CHARTS

MRT 1742

The load capacity diagrams are only valid with the safety system properly activated.

ES

TABLAS DE CAPACIDADES

MRT 1742

Los diagramas de capacidad son validos con la maquina nivelada y horizontal y el sistem de seguirdad accionado.

ООО "ФЕНИКС" 8 (800) 550-61-49 www.phx-spb.ru

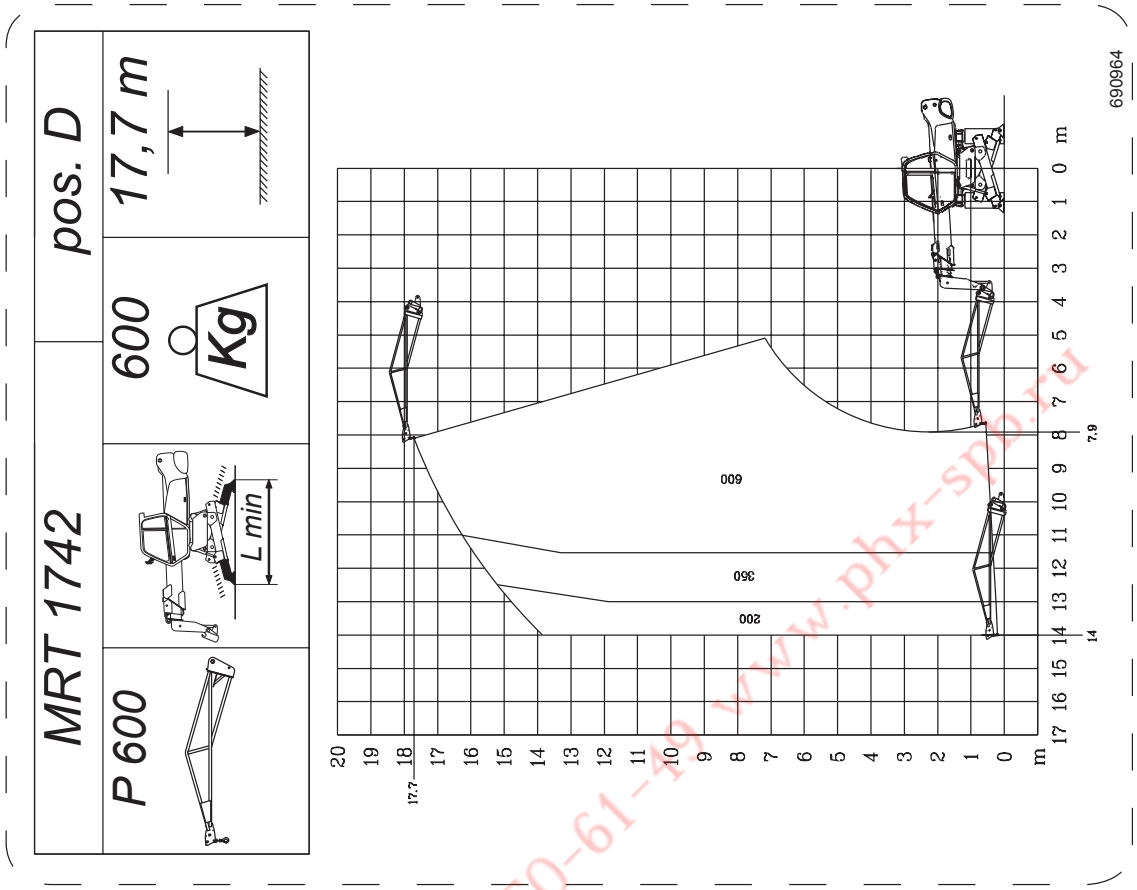

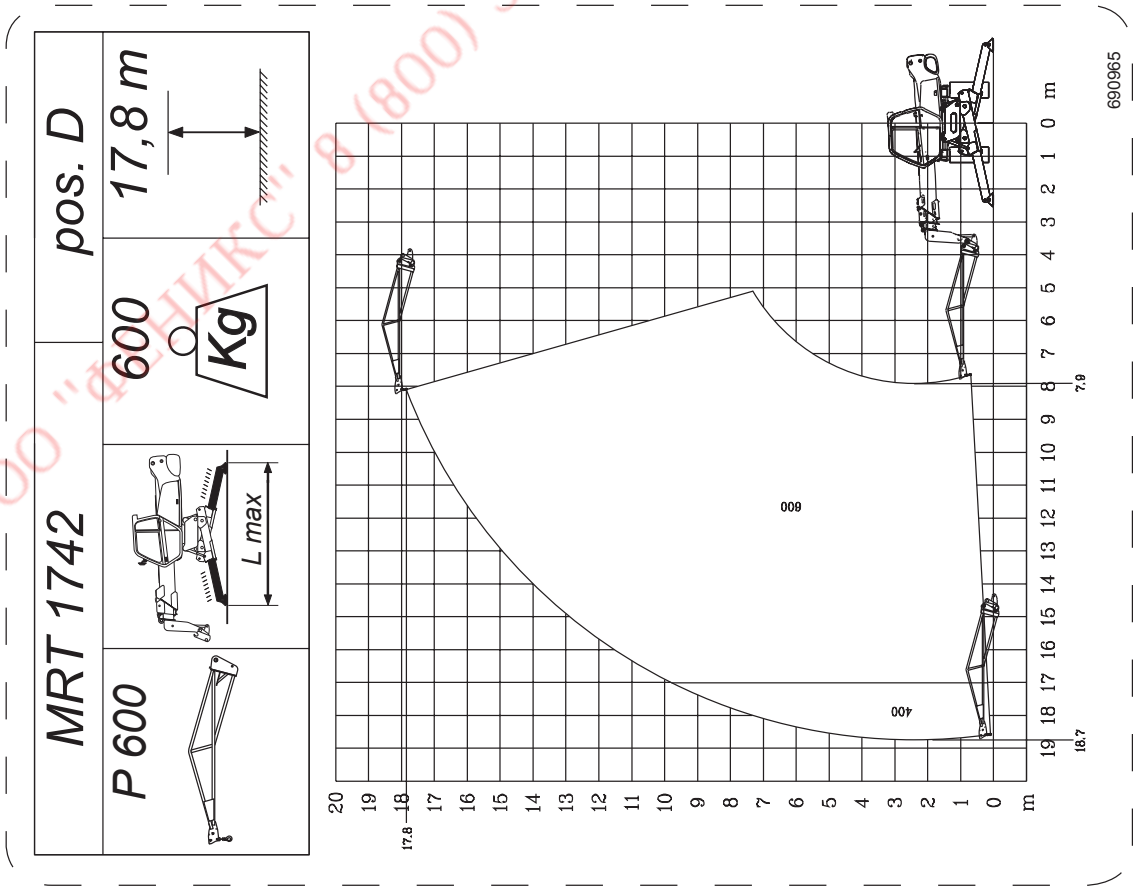

ООО "ФЕНИКС" 8 (800) 550-61-49 www.phx-spb.ru

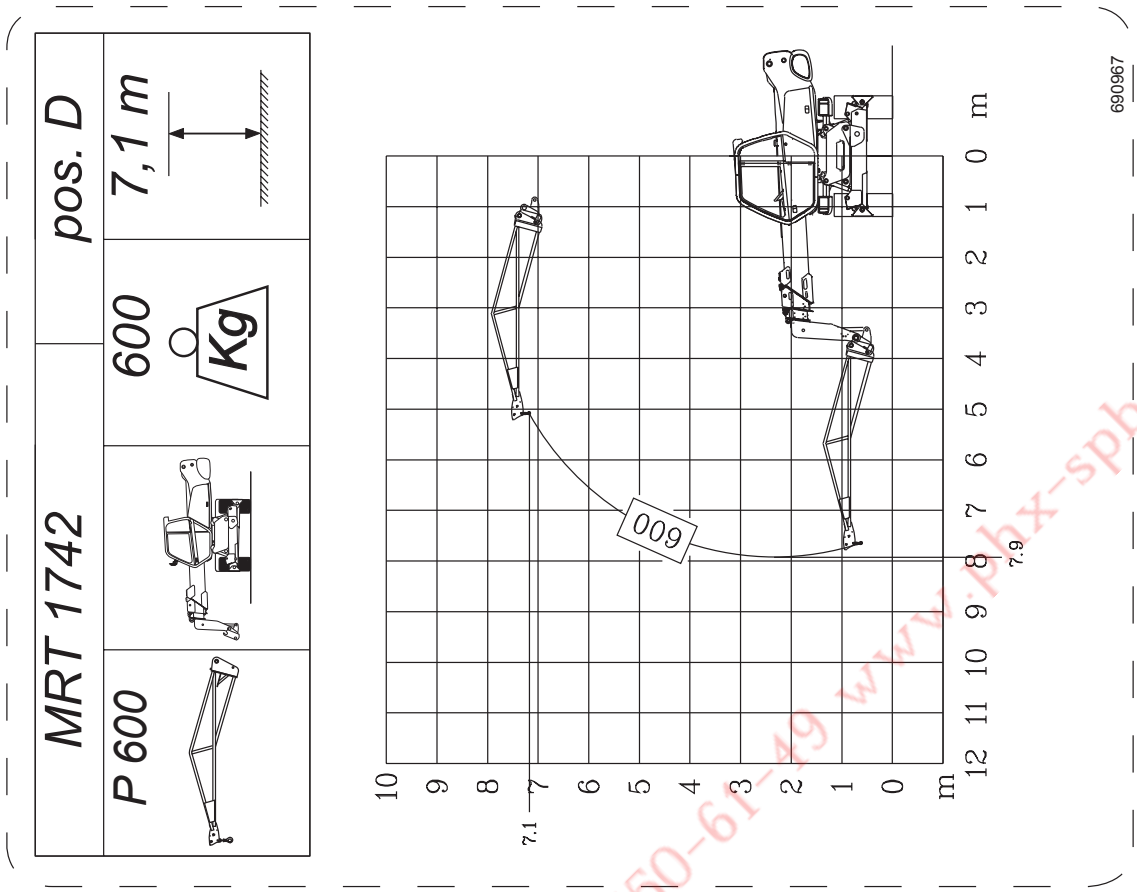

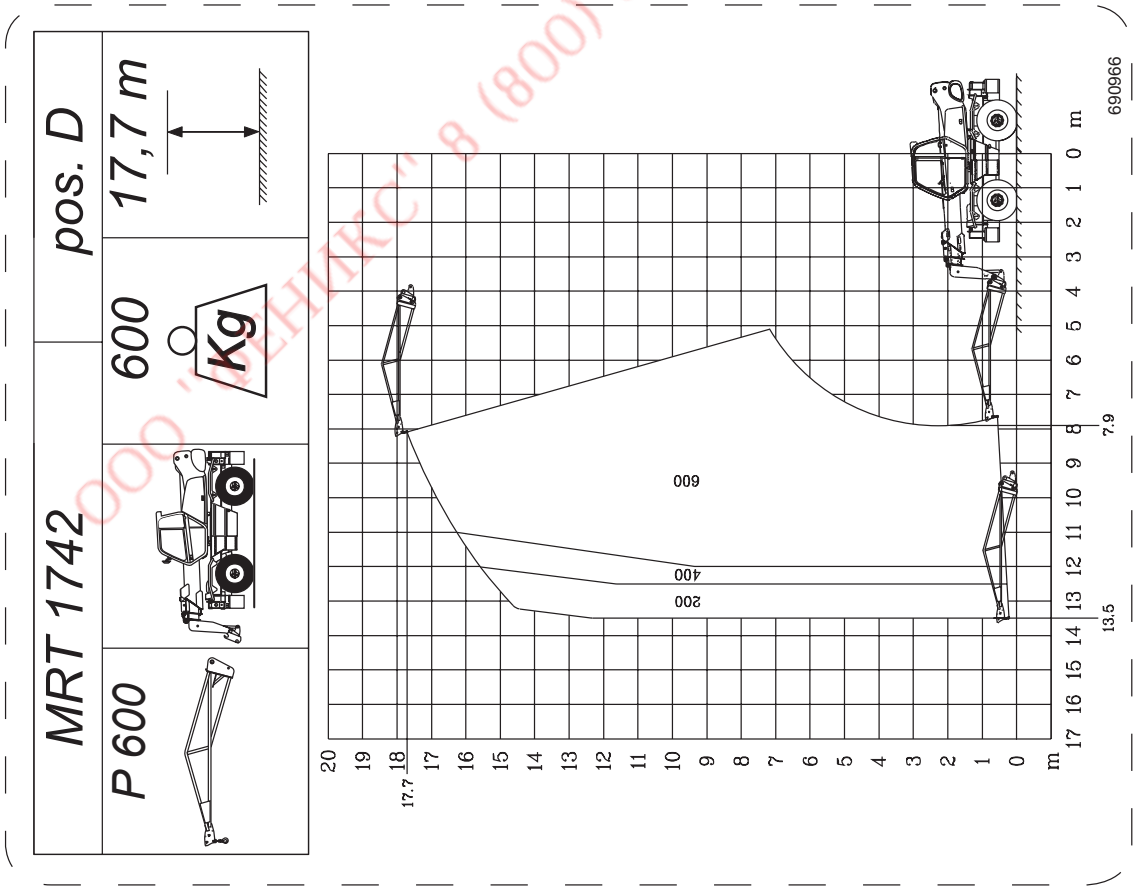

ООО "ЛЕНИКС" 8 (800) 550-61-49 www.phx-spb.ru

POTENCE A TREUIL PT 600 **HOIST WITH WINCH PT 600** **BRAZO PT 600**

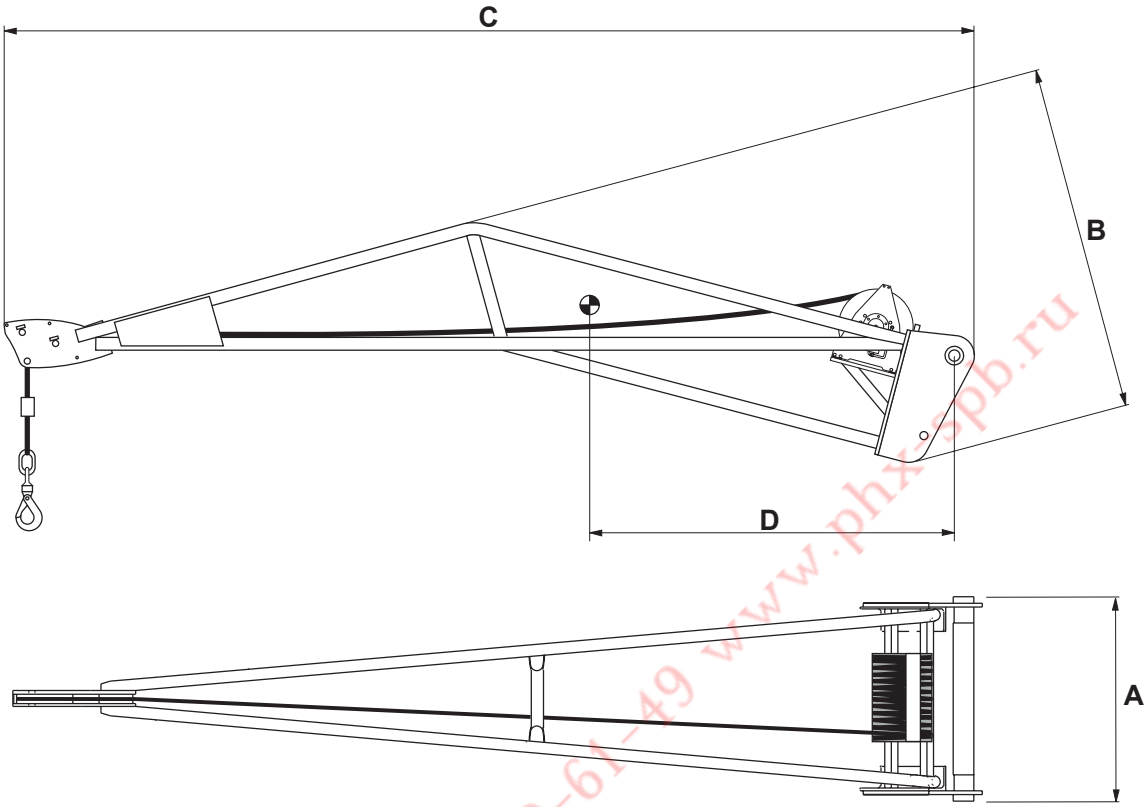

ООО "ФЕНИКС" (800) 250-61-49 www.phx-spb.ru

LUBRIFICATION - LUBRICATION - LUBRICACION

DESIGNATION DESIGNATION DESCRIPCION	PRODUIT CONSEILLER RECOMMENDED PRODUCT PRODUCTO ACONSEJAR	QUANTITE' QUANTITY CANTIDAD	PERIODICITE' PERIODICITY PERIODICITAD
CABLE ROPES CUERDA	GRAISSE SHELL SUPER GREASE G2 SHELL SUPER GREASE G2 GRASA SHELL SUPER GREASE G2	/ / /	30 HEURE 30 HOURS 30 HORAS
POULIE BLOCK MOTON DE RABIZA	GRAISSE SHELL EP2 SHELL EP2 GREASE GRASA SHELL EP2	/ / /	30 HEURE 30 HOURS 30 HORAS
RIDUCTOUR TREUIL WINDLASS REDUCER RIDUCTOR DE ÁRGANO	HUILE SHELL TELLUS T46 SHELL TELLUS T 46 OIL ACEITE SHELL TELLUS T46	0,3 KG	250 HEURE 250 HOURS 250 HORAS
ROTATION DE CROCHET ROTATION HOOK ROTACION DE GANCHO	HUILE AT40 AT 40 OIL ACEITE AT40	/ / /	30 HEURE 30 HOURS 30 HORAS

CARACTERISTIQUE - CHARACTERISTICS - CARACTERISTÍCAS

DESIGNATION DESIGNATION DESCRIPCION	REFERENCE REFERENCE REFERENCIA	CAPACITE' CAPACITY CAPACIDAD	CABLE ROPES CUERDA	VITESSE CROCHET TOW SPEED VELOCIDAD ÁRGANO	FIN DE COURSE UP/DOWN TOPE DEL RECORRIDO	HORS TOUT OVERAL LENGTH MEDIDA DE IMPEDIMENTO			ACCESSOIRE ATTACHMENT ACCESSORIO	POIDS WEIGHT PESO
						A	B	C	D	
PT 600	607431 658137*	600 Kg	Ø 6 mm x 30 m	45 m/min	HYDRAULIQUE HYDRAULIC HIDRÁULICO	830	815	4027	1200	290 Kg

* = Treuil à centre ouvert ***EXPORT** * = Árgano a centro abierto

FR

ABAQUES DE CHARGES

MRT 1742

Les diagrammes de portèe ne sont valables qu'avec la machine horizontale et mis à niveau et le système de sècuritè activé.

EN

LOAD CHARTS

MRT 1742

The load capacity diagrams are only valid with the safety system properly activated.

ES

TABLAS DE CAPACIDADES

MRT 1742

Los diagramas de capacidad son validos con la maquina nivelada y horizontal y el sistem de seguirdad accionado.

ООО "ФЕНИКС" 8 (800) 550-61-49 www.phx-spb.ru

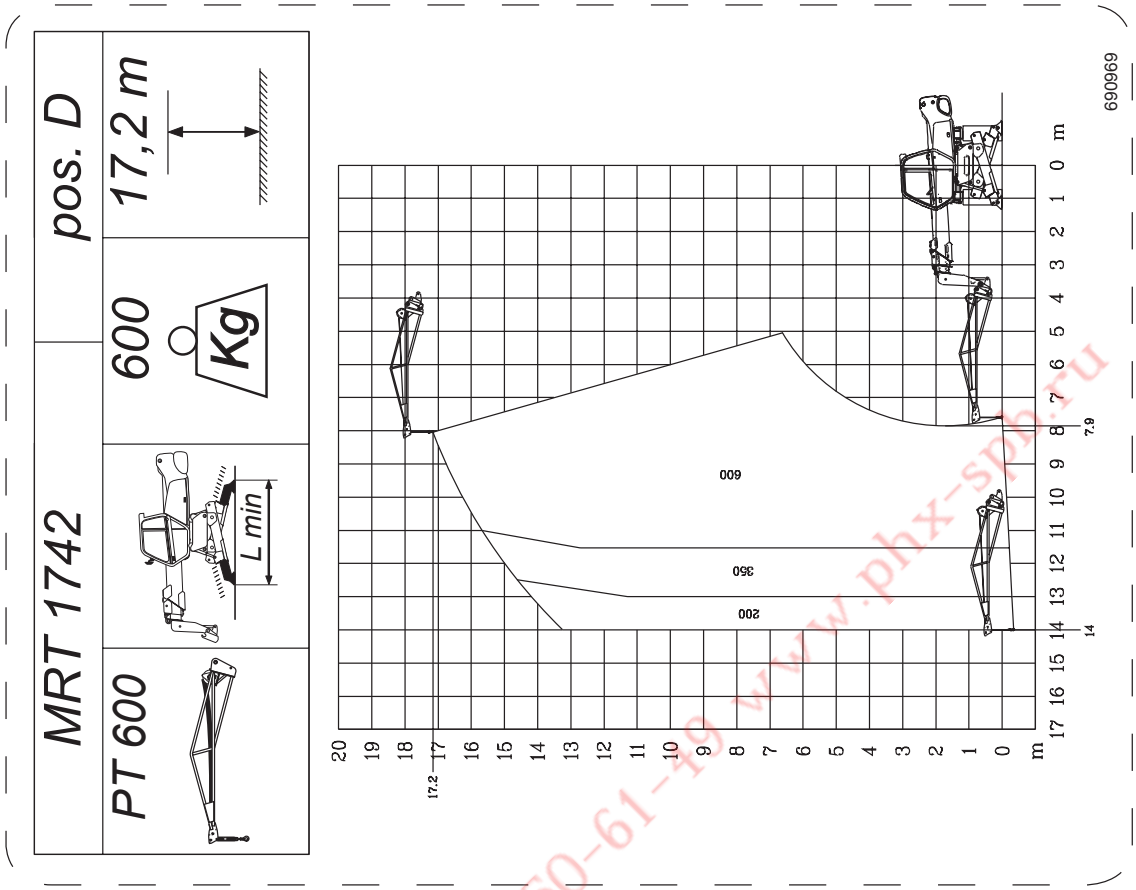

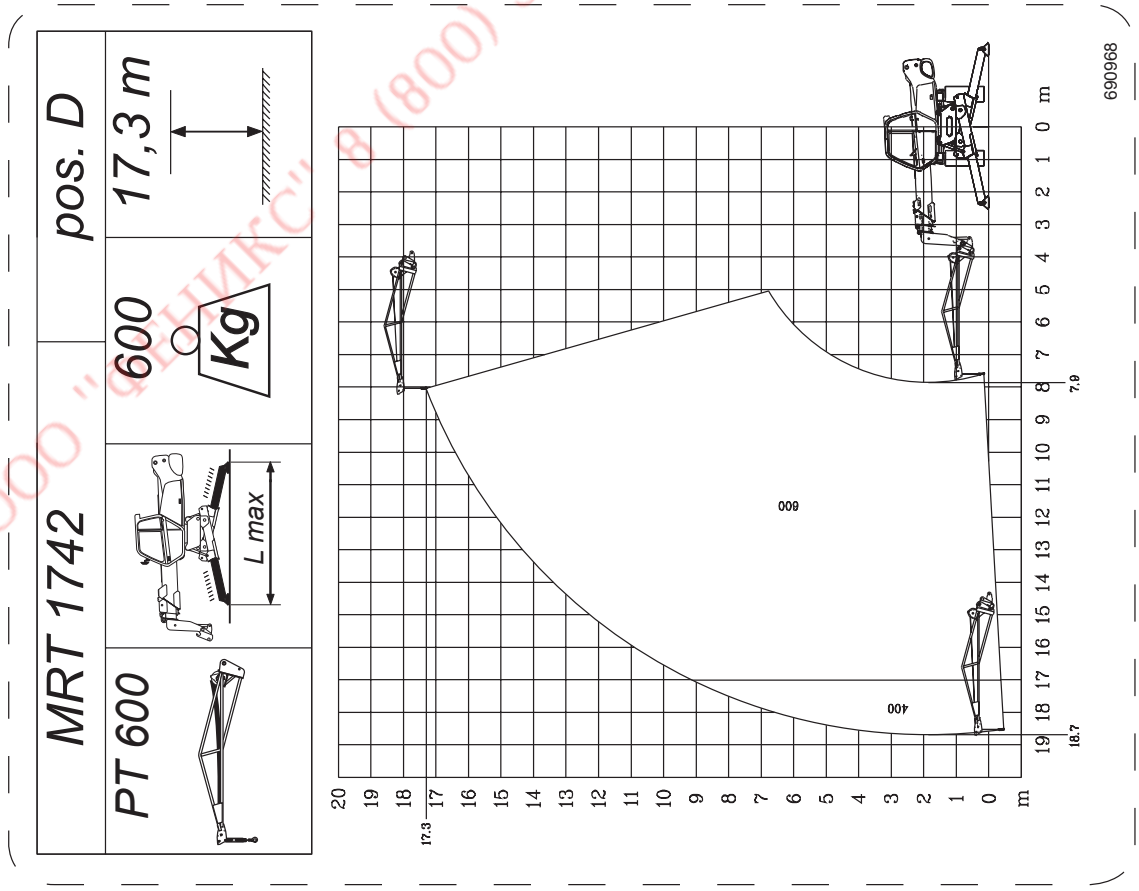

ООО "ФЕНИКС" 8 (800) 550-61-19 www.phx-spb.ru

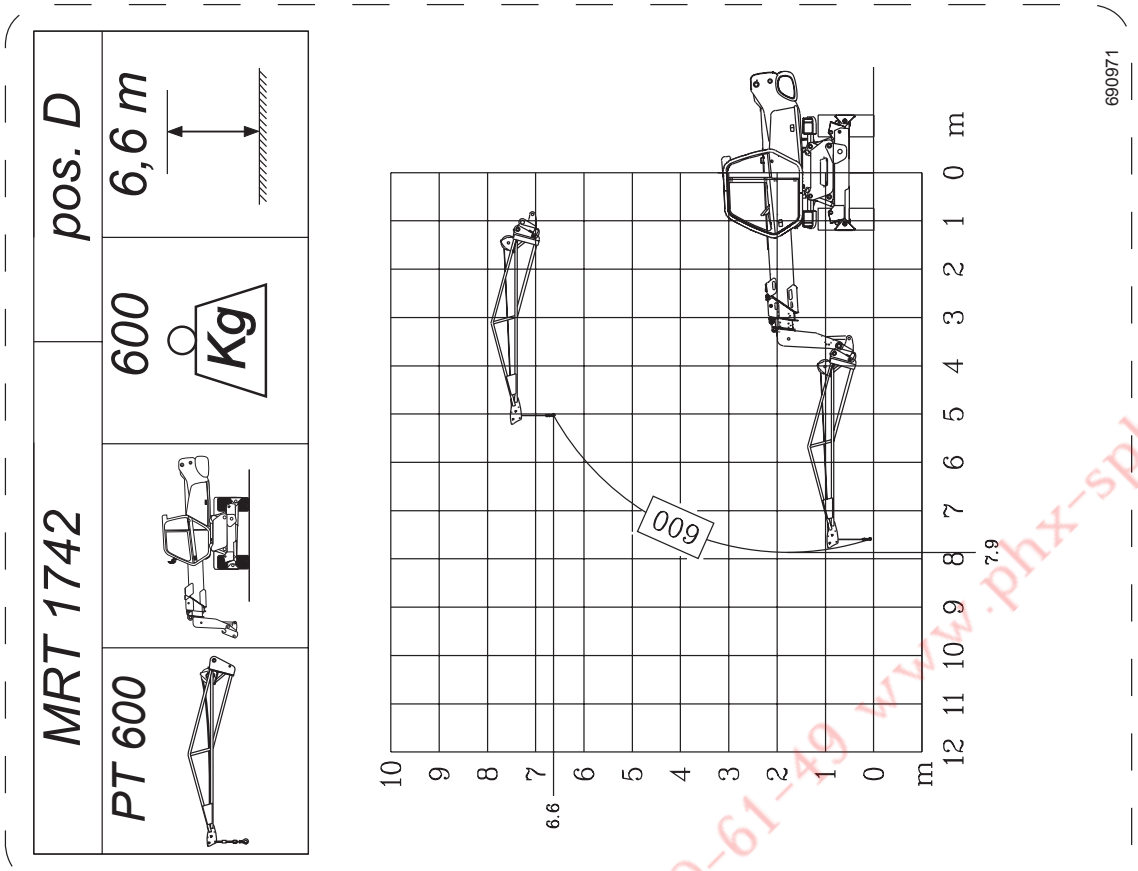

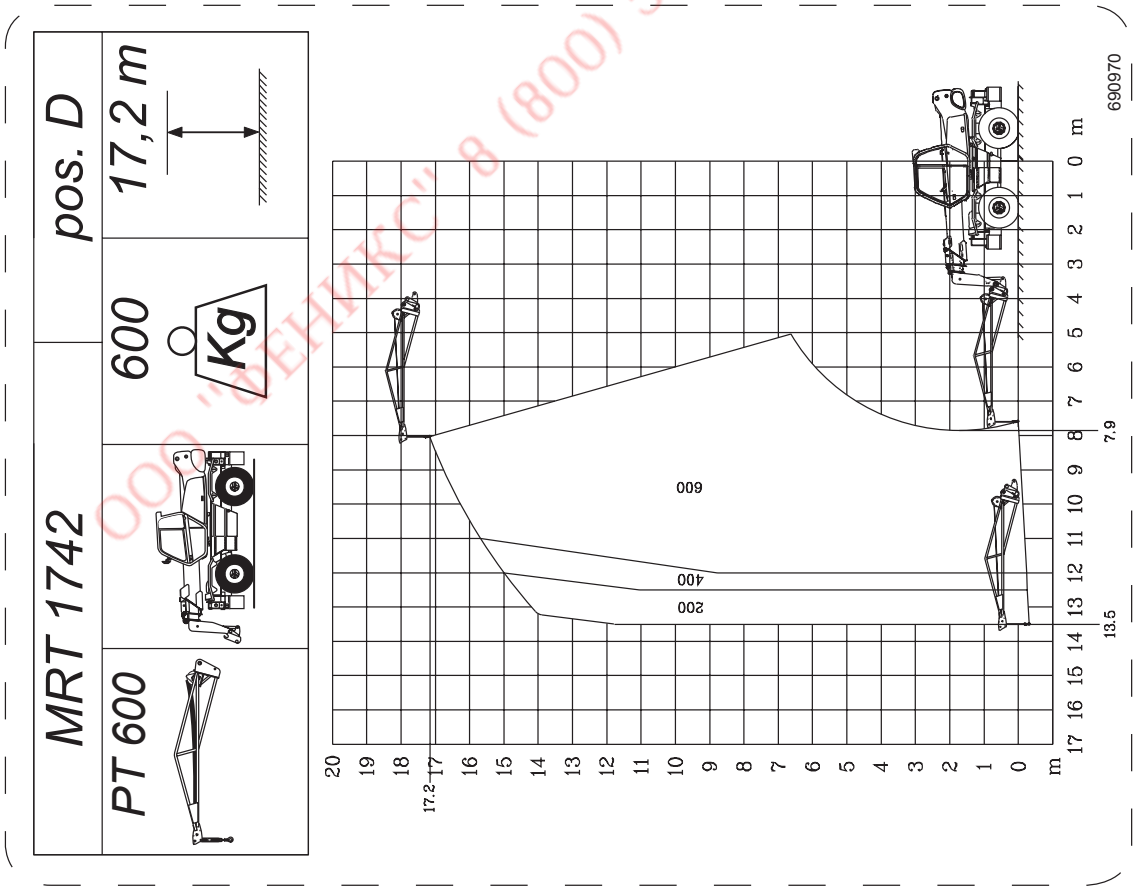

ООО "ФЕНИКС" 8 (800) 550-61-49 www.phx-spb.ru

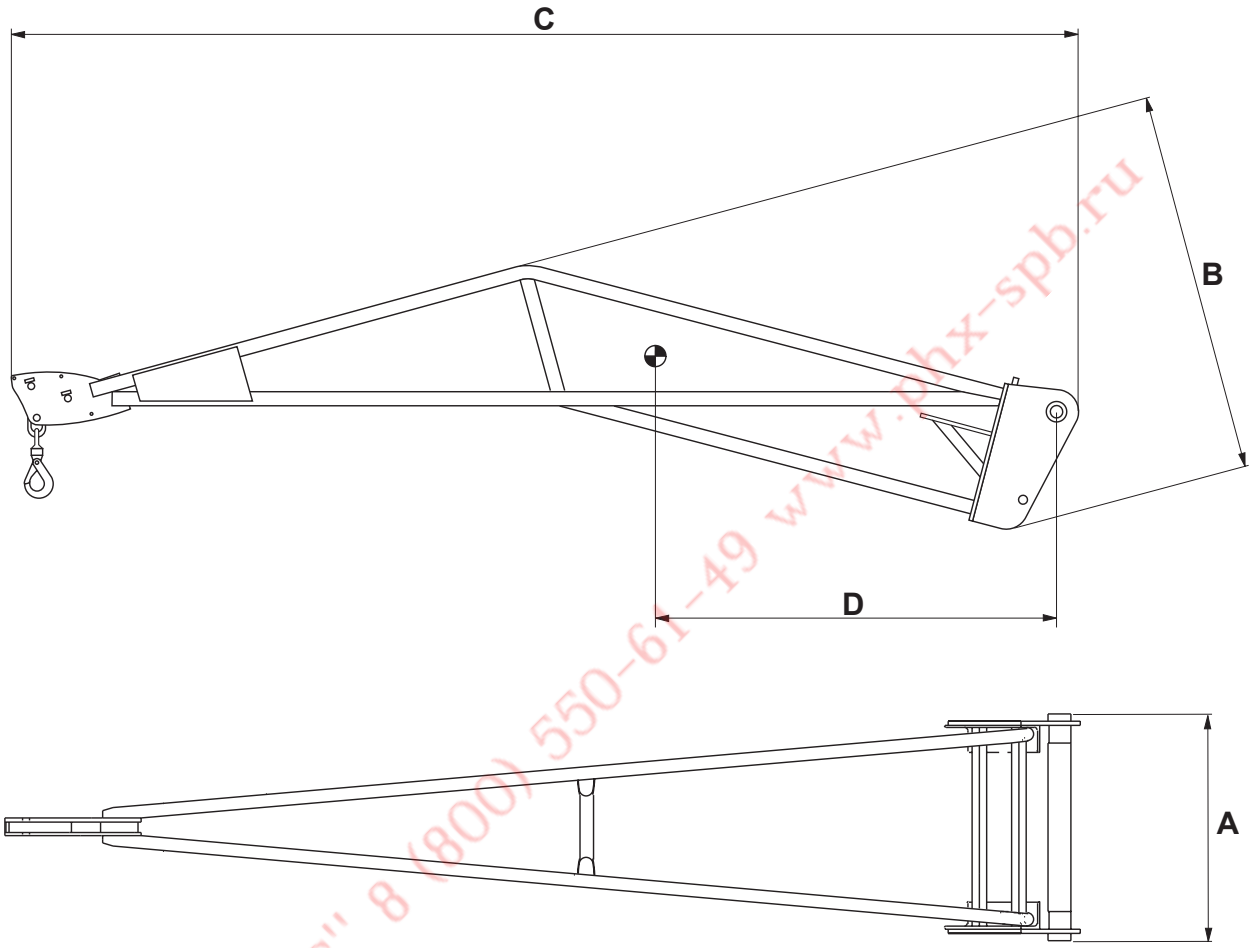

ООО "ФЕНИКС" 8 (800) 550-61-49 www.phx-spb.ru

CARACTERISTIQUE - CHARACTERISTICS - CARACTERISTÍCAS							
DESIGNATION DESIGNATION DESCRIPCION	REFERENCE REFERENCE REFERENCIA	CAPACITE' CAPACITY CAPACIDAD	HORS TOUT OVERAL LENGTH MEDIDA DE IMPEDIMENTO			ACCESSOIRE ATTACHMENT ACCESSORIO	POIDS WEIGHT PESO
			A	B	C	D	
P 1000	672322	1000 Kg	830	815	4027	1200	190 Kg

FR

ABAQUES DE CHARGES

MRT 1742

Les diagrammes de portèe ne sont valables qu'avec la machine horizontale et mis à niveau et le système de sècuritè activé.

EN

LOAD CHARTS

MRT 1742

The load capacity diagrams are only valid with the safety system properly activated.

ES

TABLAS DE CAPACIDADES

MRT 1742

Los diagramas de capacidad son validos con la maquina nivelada y horizontal y el sistem de seguirdad accionado.

ООО "ФЕНИКС" 8 (800) 550-61-49 www.phx-stp.ru

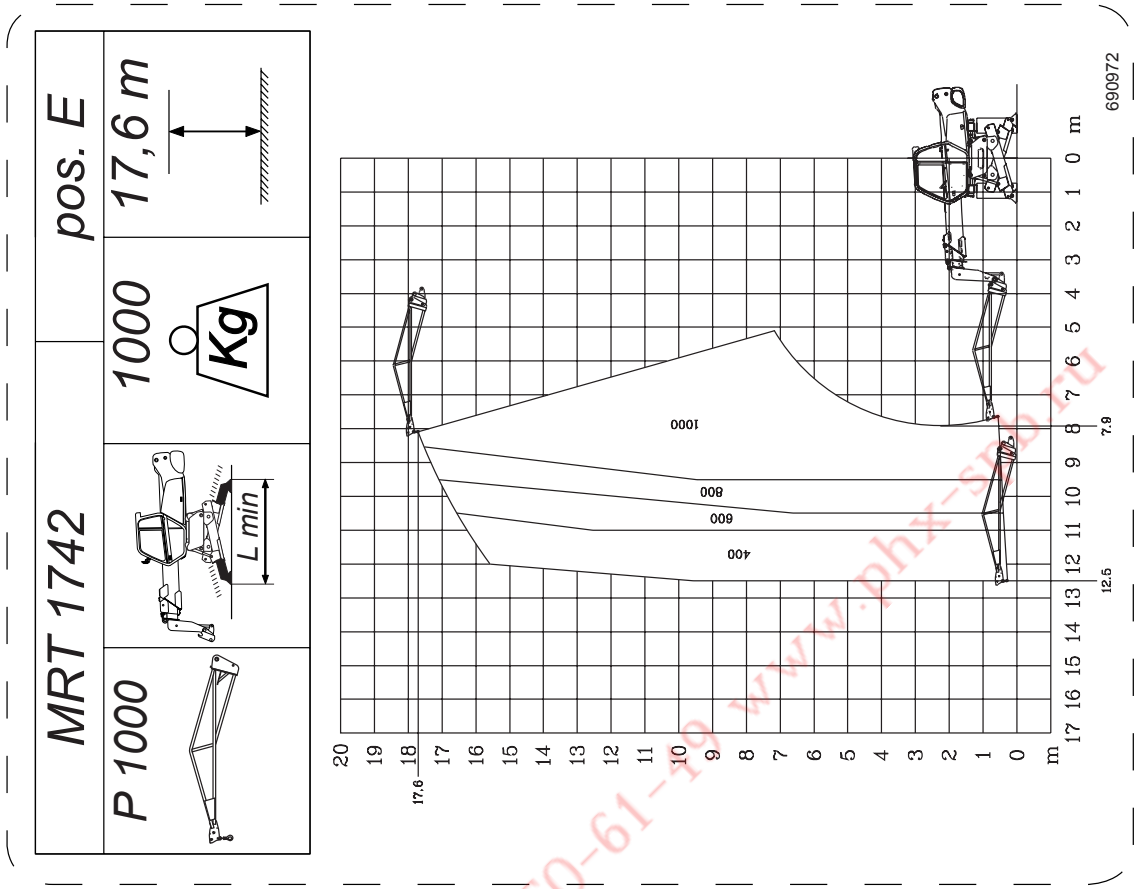

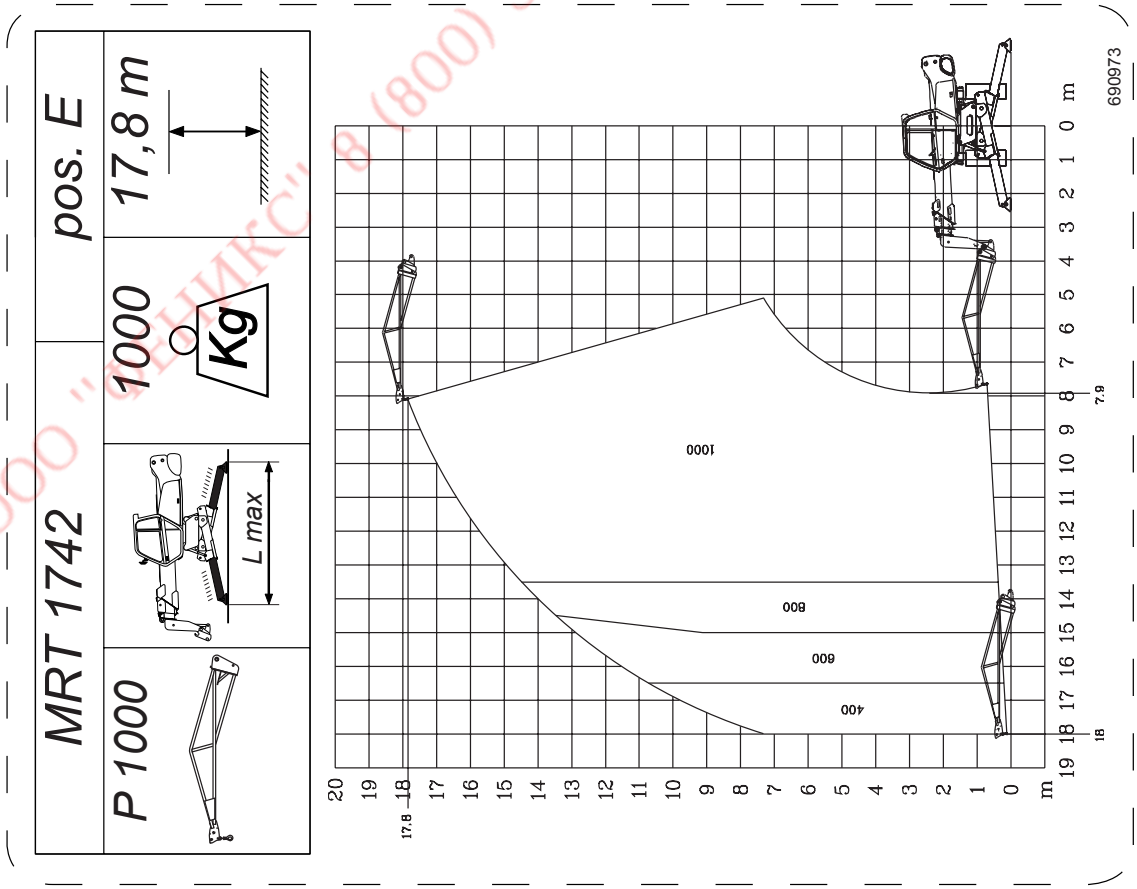

ООО "ФЕНИКС" 8 (800) 550-61-19 www.phx-spb.ru

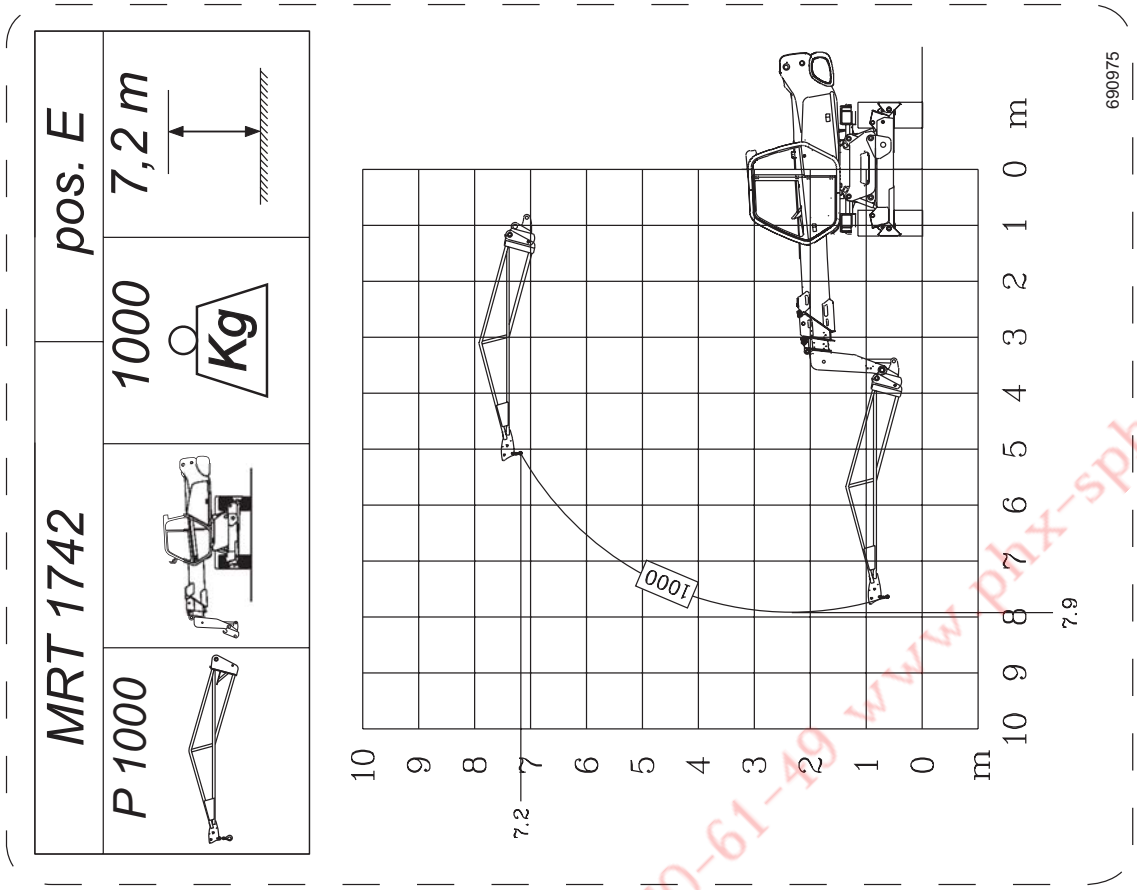

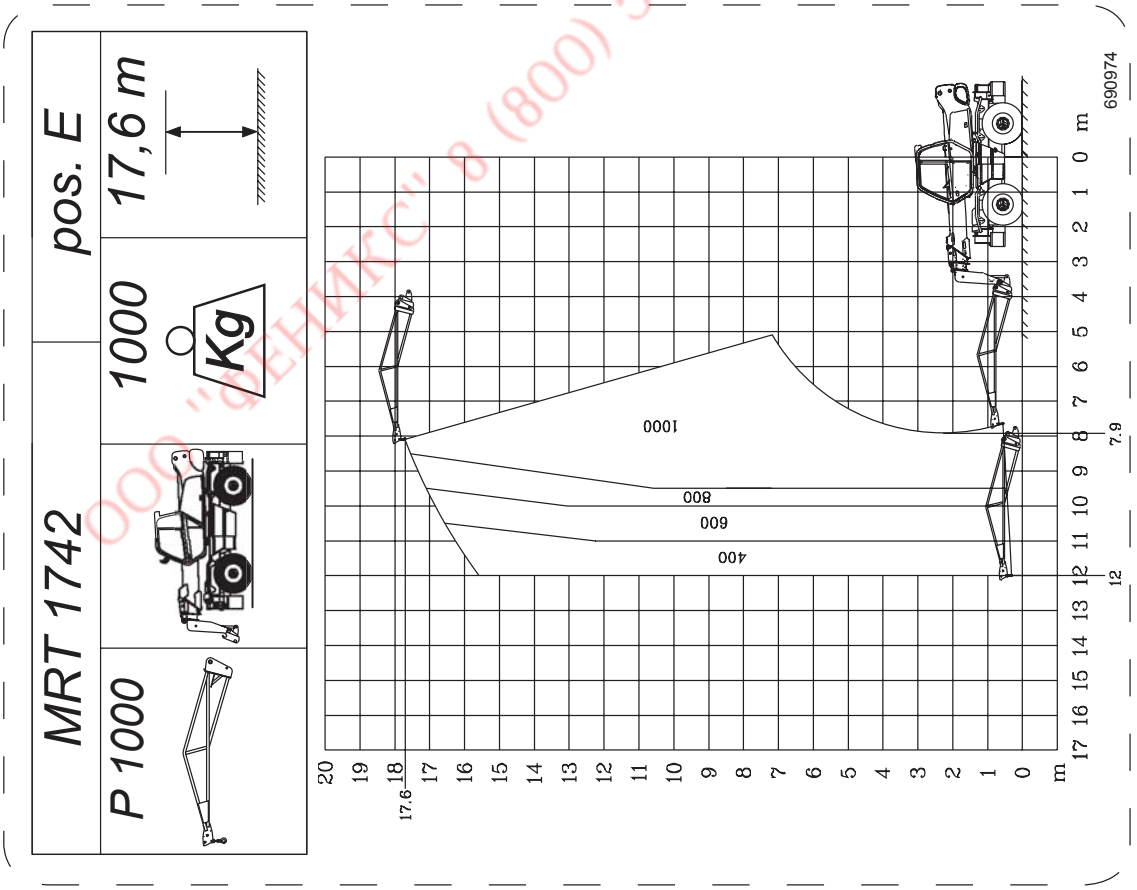

ООО "ФЕНИКС" 8 (800) 550-61-49 www.phx-spb.ru

FR EN ES

POTENCE A TREUIL PT 1000 **HOIST WITH WINCH PT 1000** **BRAZO PT 1000**

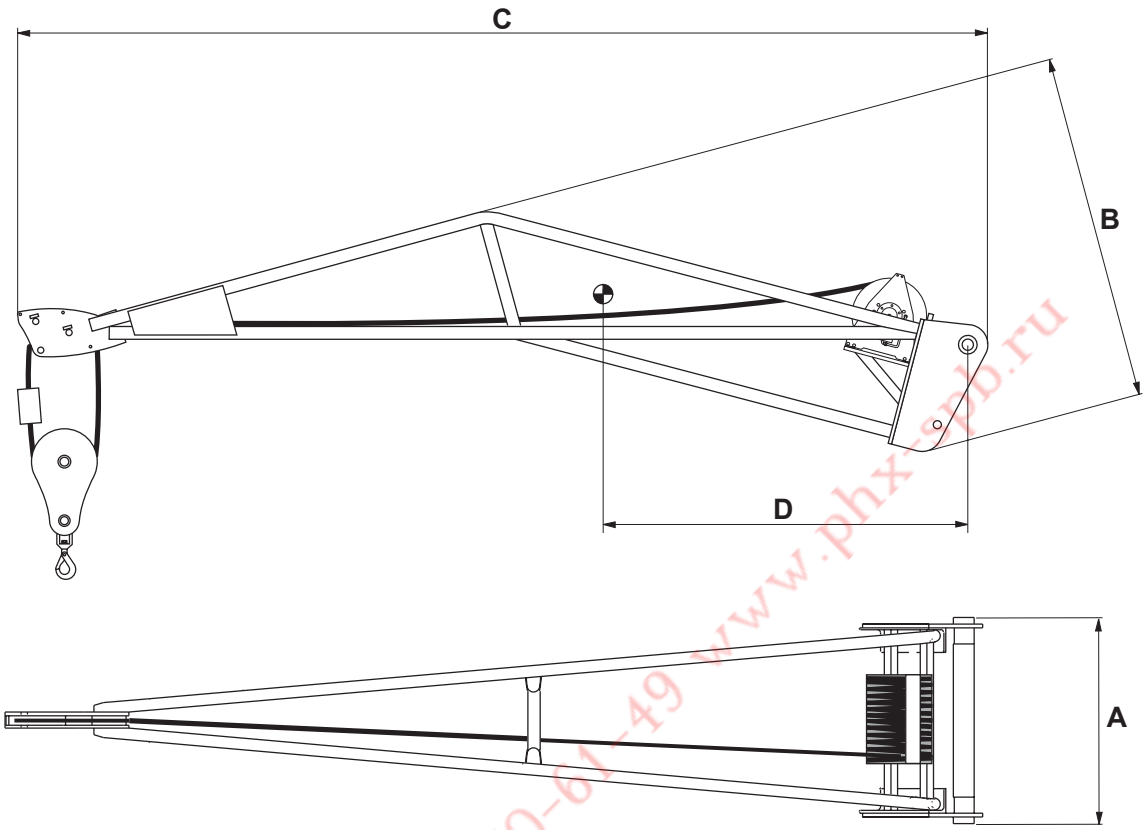

ООО "ФЕНИКС" 8 (800) 550-61-49 www.phx-spb.ru

LUBRIFICATION - LUBRICATION - LUBRICACION			
DESIGNATION DESIGNATION DESCRIPCION	PRODUIT CONSEILLER RECOMMENDED PRODUCT PRODUCTO ACONSEJAR	QUANTITE' QUANTITY CANTIDAD	PERIODICI-TE' PERIODICI-TY PERIODICI-TAD
CABLE ROPES CUERDA	GRAISSE SHELL SUPER GREASE G2 SHELL SUPER GREASE G2 GRASA SHELL SUPER GREASE G2	/ / /	30 HEURE 30 HOURS 30 HORAS
POULIE BLOCK MOTON DE RABIZA	GRAISSE SHELL EP2 SHELL EP2 GREASE GRASA SHELL EP2	/ / /	30 HEURE 30 HOURS 30 HORAS
RIDUCTOUR TREUIL WINDLASS REDU-CER RIDUCTOR DE ÁRGANO	HUILE SHELL TELLUS T46 SHELL TELLUS T 46 OIL ACEITE SHELL TELLUS T46	0,3 KG	250 HEURE 250 HOURS 250 HORAS
ROTATION DE CRO-CHET ROTATION HOOK ROTACION DE GANCHO	HUILE AT40 AT 40 OIL ACEITE AT40	/ / /	30 HEURE 30 HOURS 30 HORAS

CARACTERISTIQUE - CHARACTERISTICS - CARACTERISTÍCAS											
DESIGNATION DESIGNATION DESCRIPCION	REFERENCE REFERENCE REFERENCIA	CAPACITE' CAPACITY CAPACIDAD	CABLE ROPES CUERDA	VITESSE CRO-CHET TOW SPEED VELOCIDAD ÁRGANO	FIN DE COURSE UP/DOWN TOPE DEL RECORRI-DO	HORS TOUT OVERAL LENG-TH MEDIDA DE IMPEDIMEN-TO			ACCESSOIRE ATTACHMENT ACCESSORIO	POIDS WEIGHT PESO
						A	B	C	D	
PT 1000	672324	1000 Kg	Ø 7 mm x 51 m	23 m/min	HYDRAULIQUE HYDRAULIC HIDRÁULICO	830	815	4027	1200	310 Kg

* = Treuil à centre ouvert *EXPORT * = Árgano a centro abierto

FR

ABAQUES DE CHARGES

MRT 1742

Les diagrammes de portèe ne sont valables qu'avec la machine horizontale et mis à niveau et le système de sècuritè activé.

EN

LOAD CHARTS

MRT 1742

The load capacity diagrams are only valid with the safety system properly activated.

ES

TABLAS DE CAPACIDADES

MRT 1742

Los diagramas de capacidad son validos con la maquina nivelada y horizontal y el sistem de seguirdad accionado.

ООО "ФЕНИКС" 8 (800) 550-61-49 www.phx-sk.ru

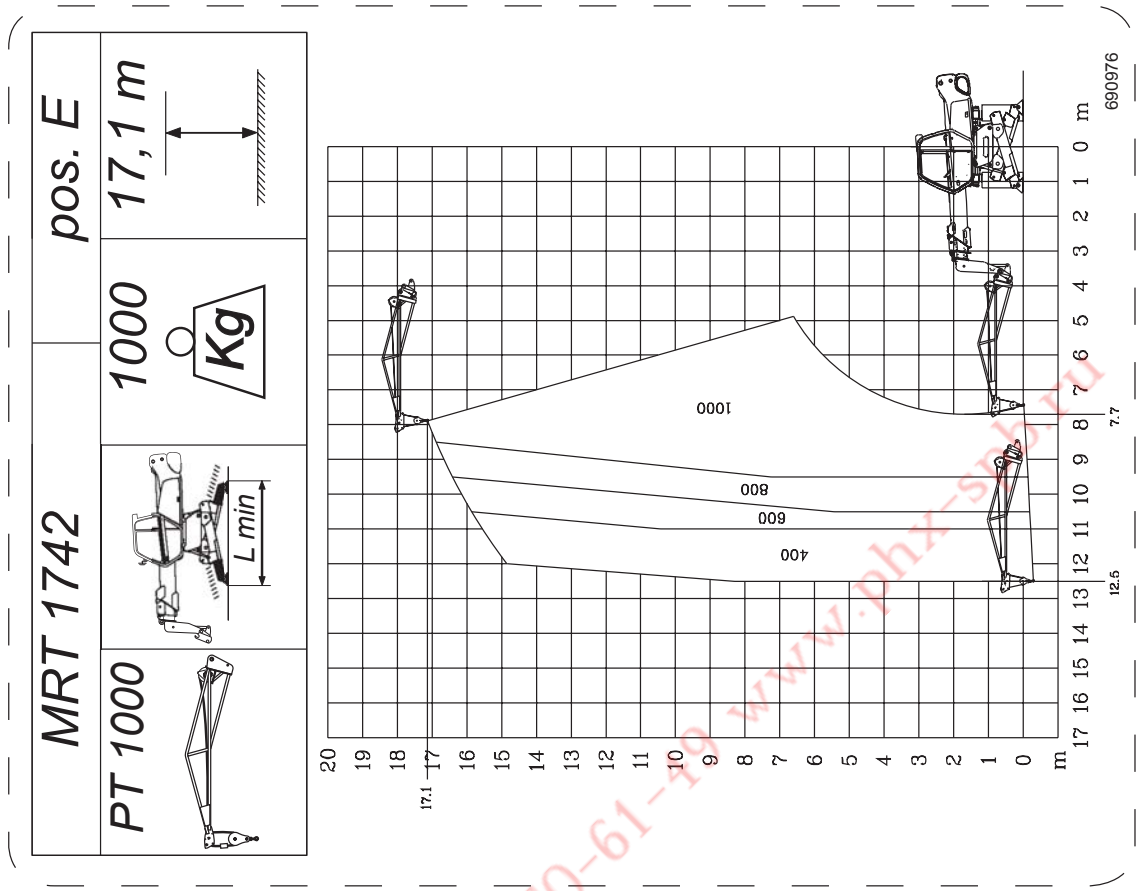

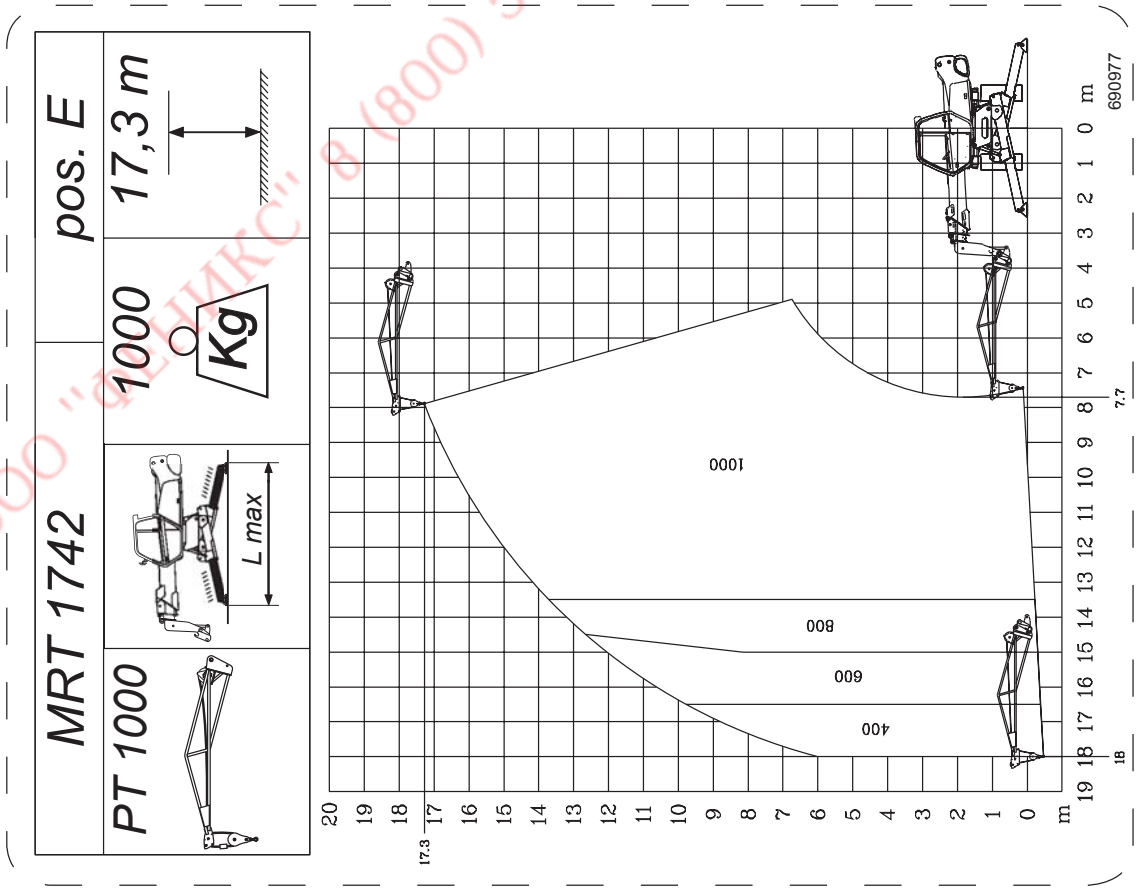

ООО "ФЕНИКС" 8 (800) 550-61-19 www.phx-spb.ru

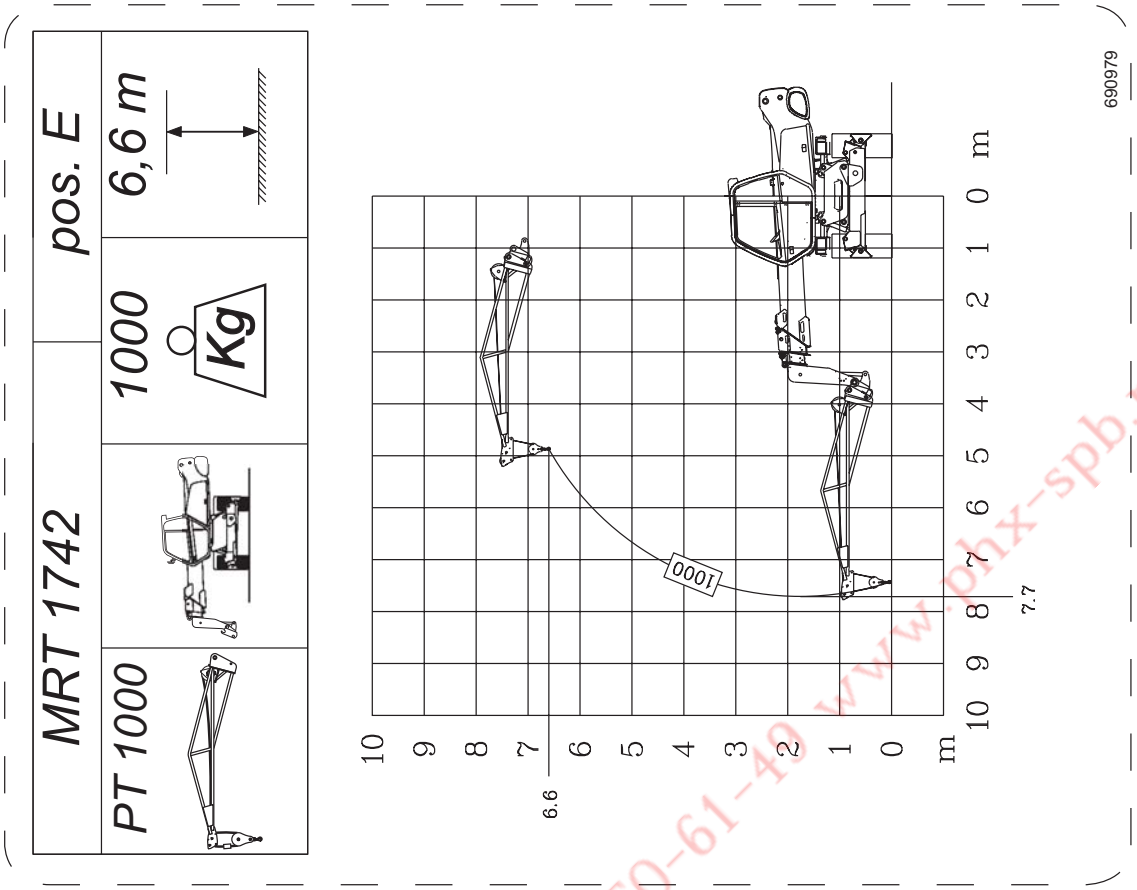

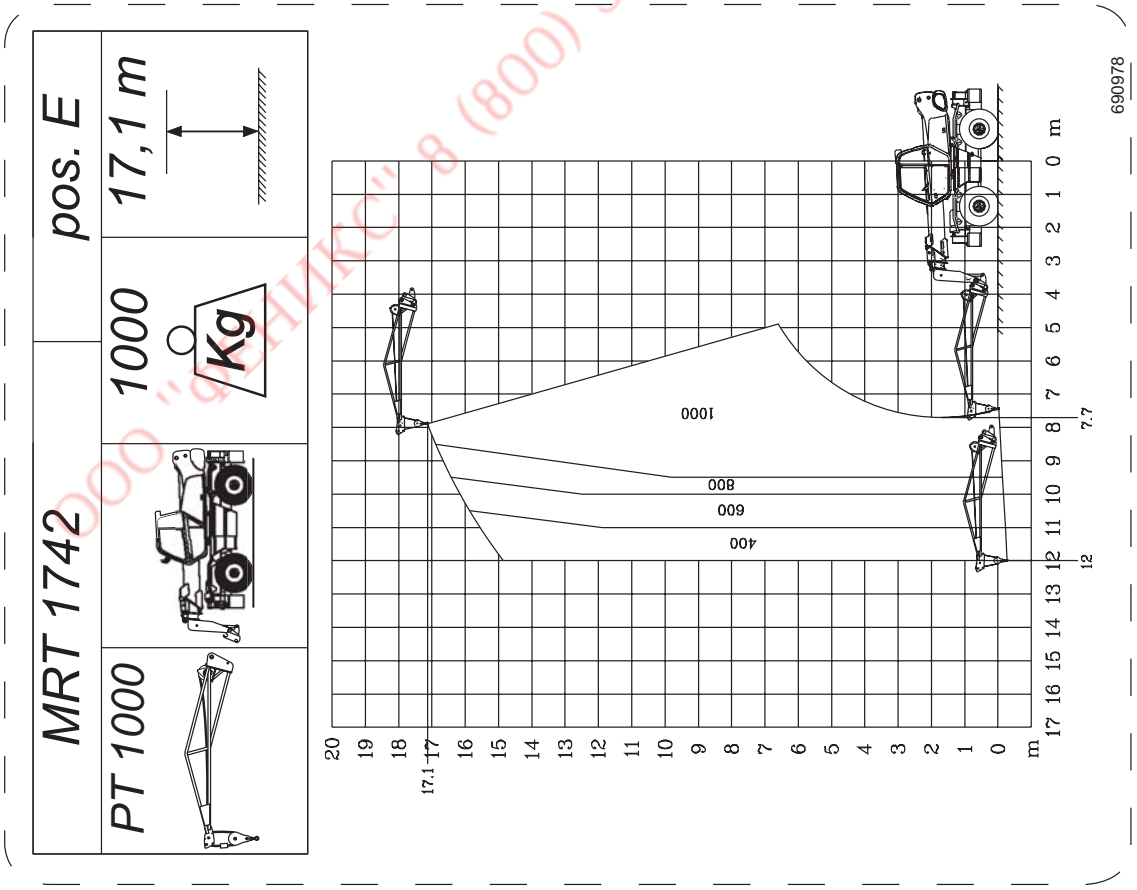

ООО "ФЕНИКС" 8 (800) 550-61-49 www.phx-spb.ru

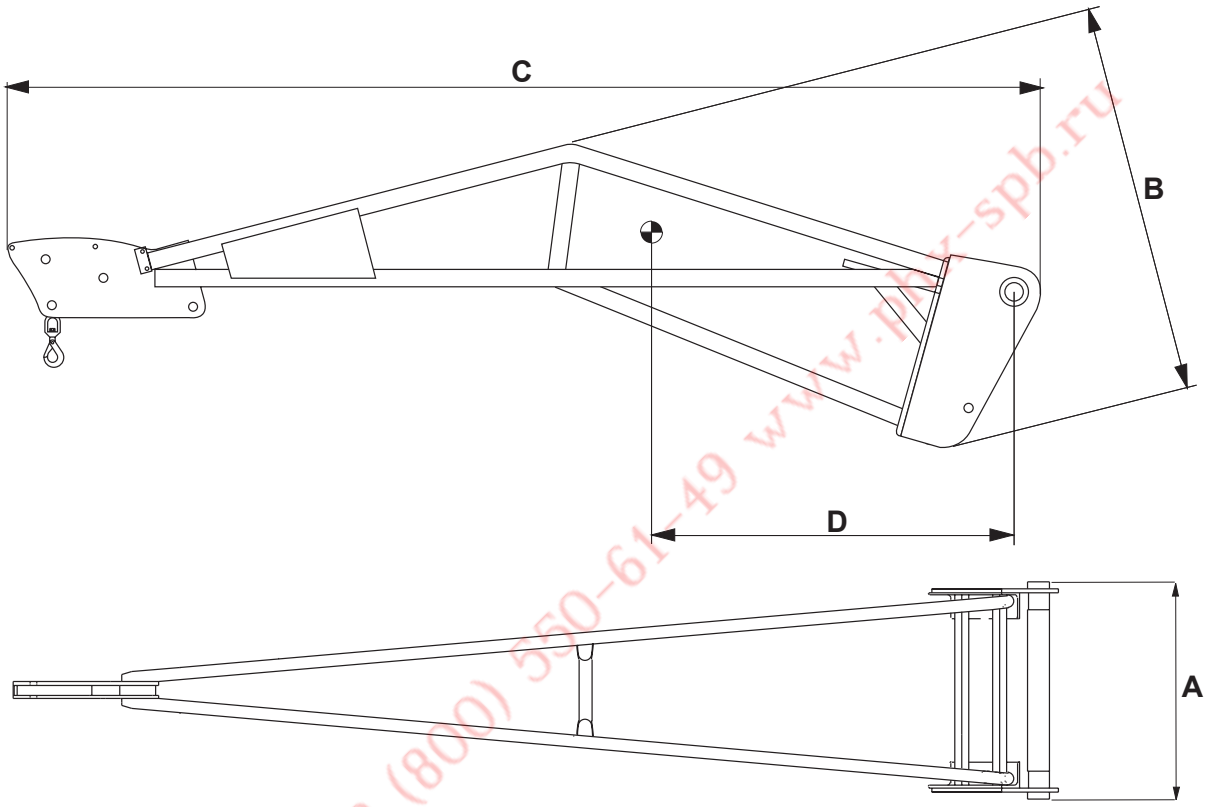

ООО "ФЕНИКС" 8 (800) 550-61-49 www.pmk-spb.ru

CARACTERISTIQUE - CHARACTERISTICS - CARACTERISTÍCAS

DESIGNATION DESIGNATION DESCRIPCION	REFERENCE REFERENCE REFERENCIA	CAPACITE' CAPACITY CAPACIDAD	HORS TOUT OVERAL LENG-TH MEDIDA DE IMPEDIMEN-TO			ACCESSOIRE ATTACHMENT ACCESSORIO	POIDS WEIGHT PESO
			A	B	C	D	
P 1200	569165	1200 Kg	830	868	2944	1000	200 Kg

FR

ABAQUES DE CHARGES

MRT 1742

Les diagrammes de portèe ne sont valables qu'avec la machine horizontale et mis à niveau et le système de sècuritè activé.

EN

LOAD CHARTS

MRT 1742

The load capacity diagrams are only valid with the safety system properly activated.

ES

TABLAS DE CAPACIDADES

MRT 1742

Los diagramas de capacidad son validos con la maquina nivelada y horizontal y el sistem de seguirdad accionado.

ООО "ФЕНИКС" 8 (800) 550-61-49 www.phx-spb.ru

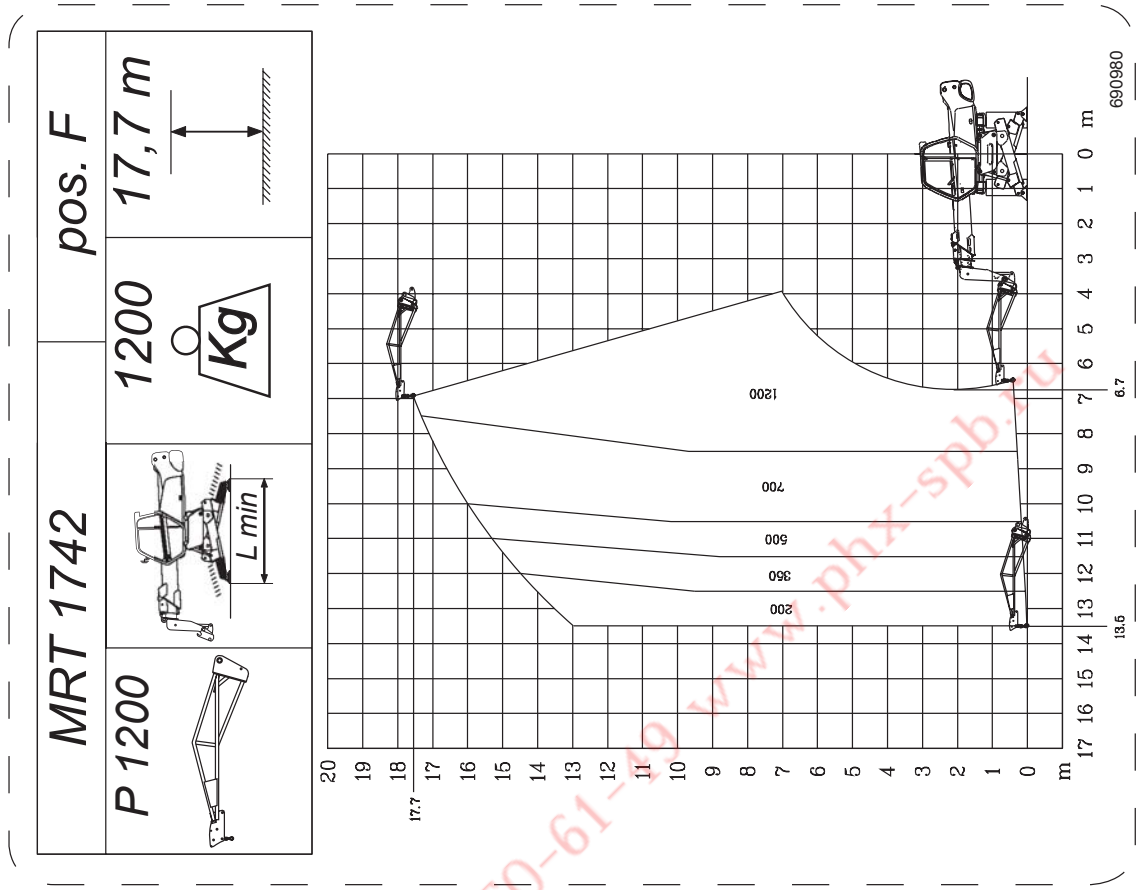

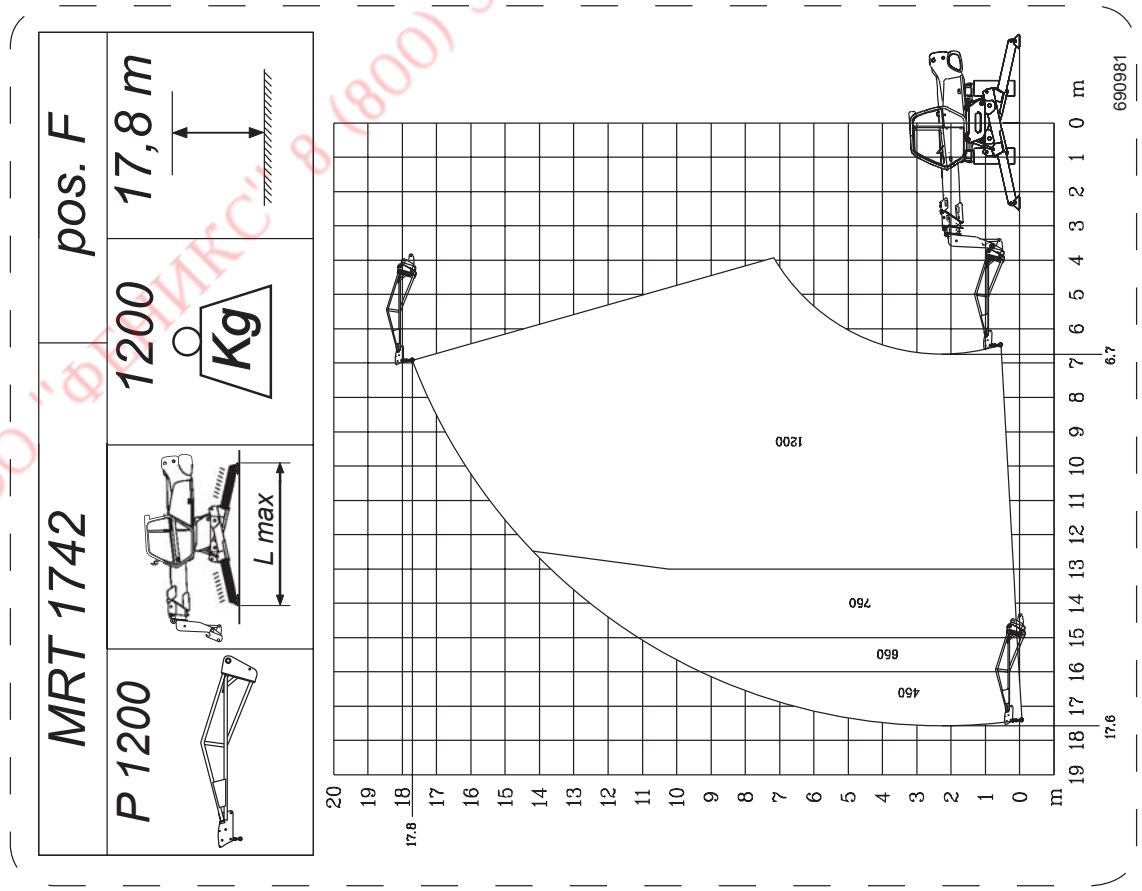

ООО "ФЛИКС" 8 (800) 550-61-49 www.phx-spb.ru

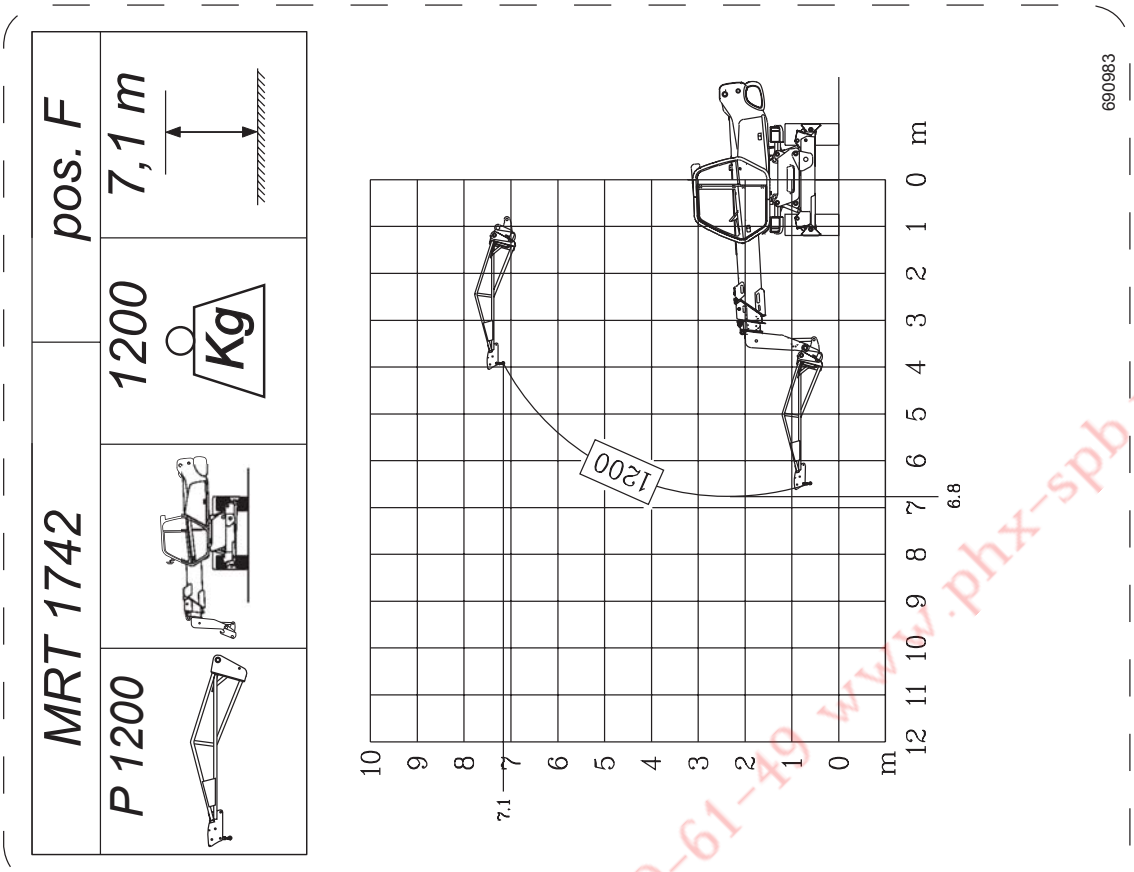

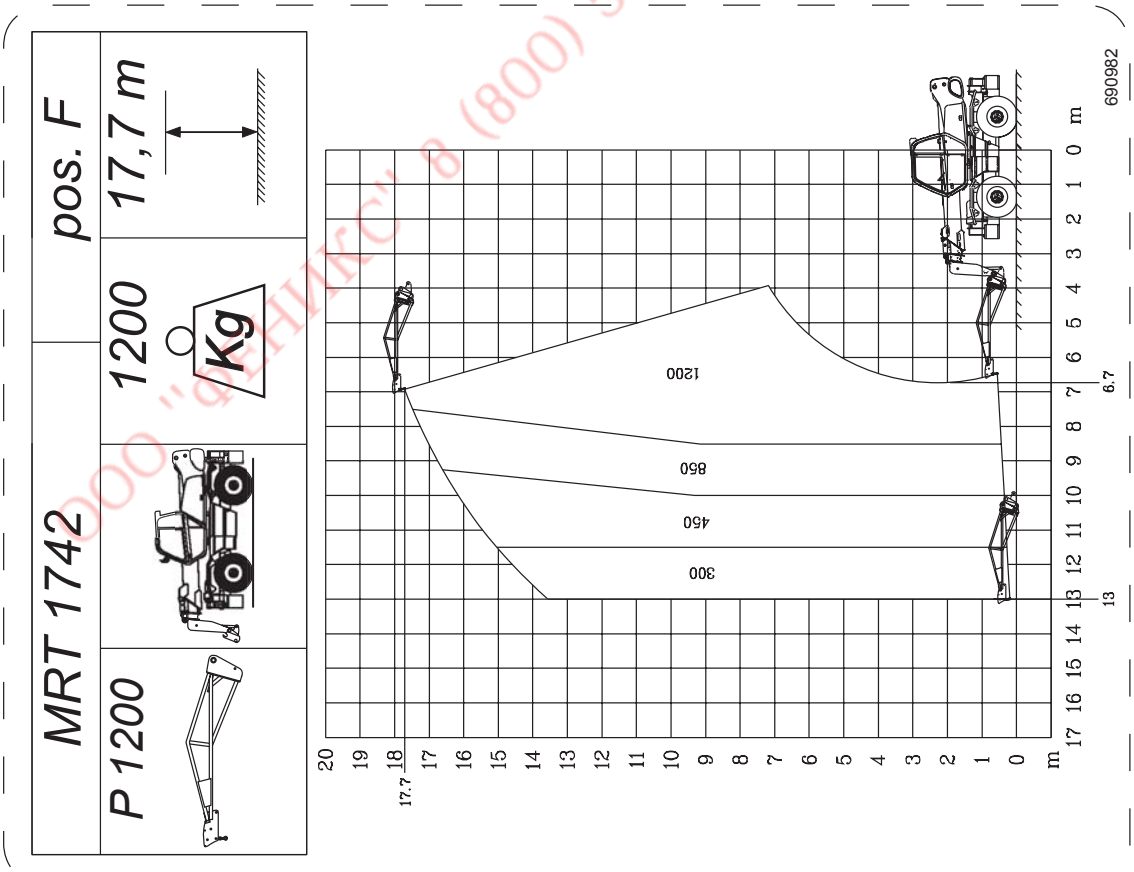

ООО "ФЕНИКС" 8 (800) 550-61-49 www.phx-spb.ru

POTENCE A TREUIL PT 1200 **HOIST WITH WINCH PT 1200** **BRAZO PT 1200**

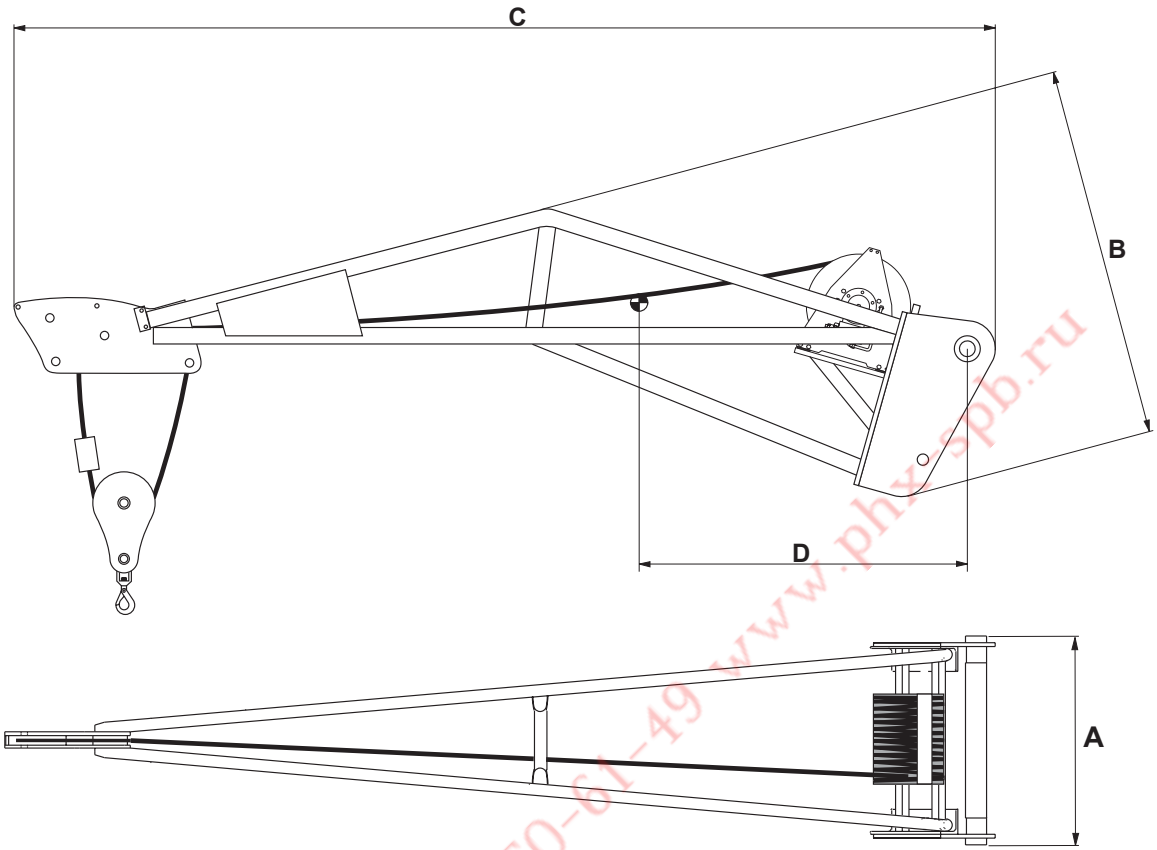

ООО "ФЕНИКС" 8 (800) 550-61-49 www.phx-spb.ru

LUBRIFICATION - LUBRICATION - LUBRICACION			
DESIGNATION DESIGNATION DESCRIPCION	PRODUIT CONSEILLER RECOMMENDED PRODUCT PRODUCTO ACONSEJAR	QUANTITE' QUANTITY CANTIDAD	PERIODICI-TE' PERIODICI-TY PERIODICI-TAD
CABLE ROPES CUERDA	GRAISSE SHELL SUPER GREASE G2 SHELL SUPER GREASE G2 GRASA SHELL SUPER GREASE G2	/ / /	30 HEURE 30 HOURS 30 HORAS
POULIE BLOCK MOTON DE RABIZA	GRAISSE SHELL EP2 SHELL EP2 GREASE GRASA SHELL EP2	/ / /	30 HEURE 30 HOURS 30 HORAS
RIDUCTOUR TREUIL WINDLASS REDU-CER RIDUCTOR DE ÁRGANO	HUILE SHELL TELLUS T46 SHELL TELLUS T 46 OIL ACEITE SHELL TELLUS T46	0,3 KG	250 HEURE 250 HOURS 250 HORAS
ROTATION DE CRO-CHET ROTATION HOOK ROTACION DE GANCHO	HUILE AT40 AT 40 OIL ACEITE AT40	/ / /	30 HEURE 30 HOURS 30 HORAS

CARACTERISTIQUE - CHARACTERISTICS - CARACTERISTÍCAS											
DESIGNATION DESIGNATION DESCRIPCION	REFERENCE REFERENCE REFERENCIA	CAPACITE' CAPACITY CAPACIDAD	CABLE ROPES CUERDA	VITESSE CRO-CHET TOW SPEED VELOCIDAD ÁRGANO	FIN DE COURSE UP/DOWN TOPE DEL RECORRI-DO	HORS TOUT OVERAL LENG-TH MEDIDA DE IMPEDIMEN-TO			ACCESSOIRE ATTACHMENT ACCESSORIO	POIDS WEIGHT PESO
						A	B	C	D	
PT 1200	659100 659101*	1200 Kg	Ø 6 mm x 51 m	23 m/min	HYDRAULIQUE HYDRAULIC HIDRÁULICO	830	868	2944	800	310 Kg

* = Treuil à centre ouvert * = Open center winch * = Árgano a centro abierto

FR

ABAQUES DE CHARGES

MRT 1742

Les diagrammes de portèe ne sont valables qu'avec la machine horizontale et mis à niveau et le système de sècuritè activé.

EN

LOAD CHARTS

MRT 1742

The load capacity diagrams are only valid with the safety system properly activated.

ES

TABLAS DE CAPACIDADES

MRT 1742

Los diagramas de capacidad son validos con la maquina nivelada y horizontal y el sistem de seguirdad accionado.

ООО "ФЕНИКС" 8 (800) 550-61-49 www.phx-stp.ru

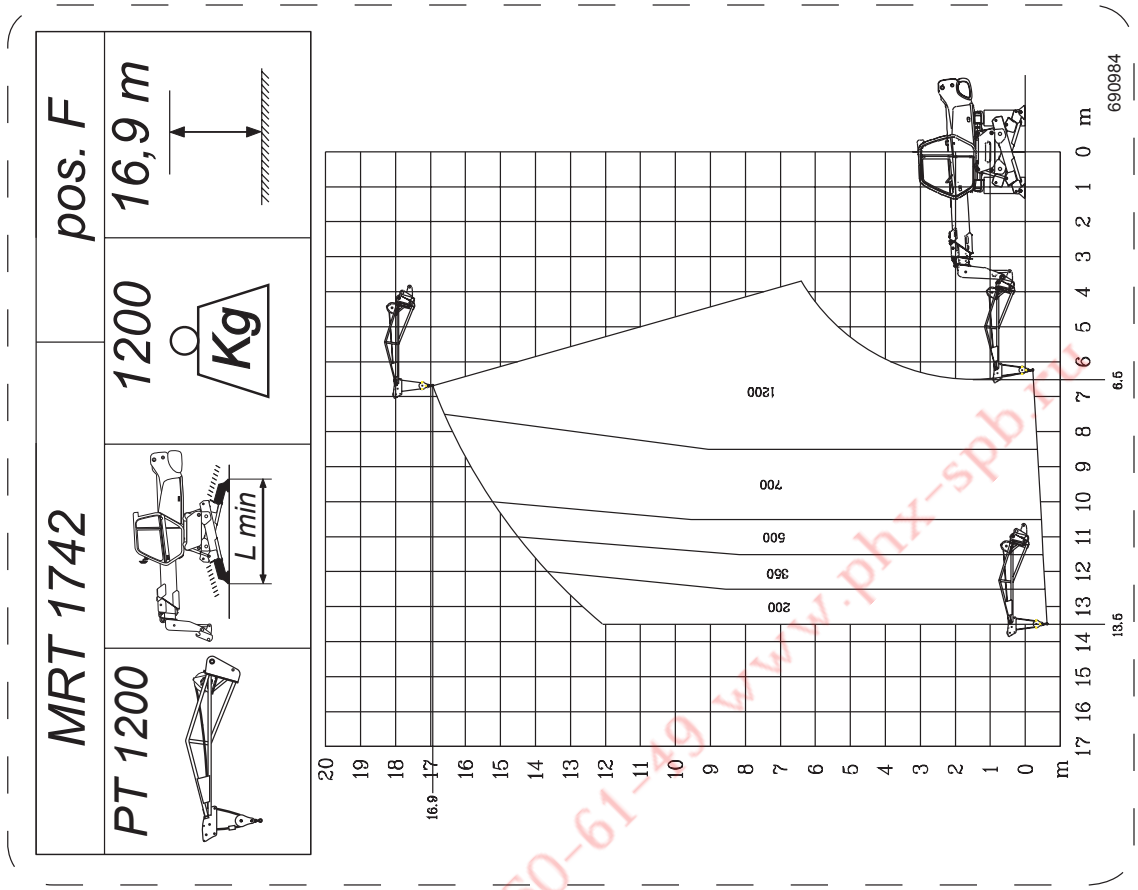

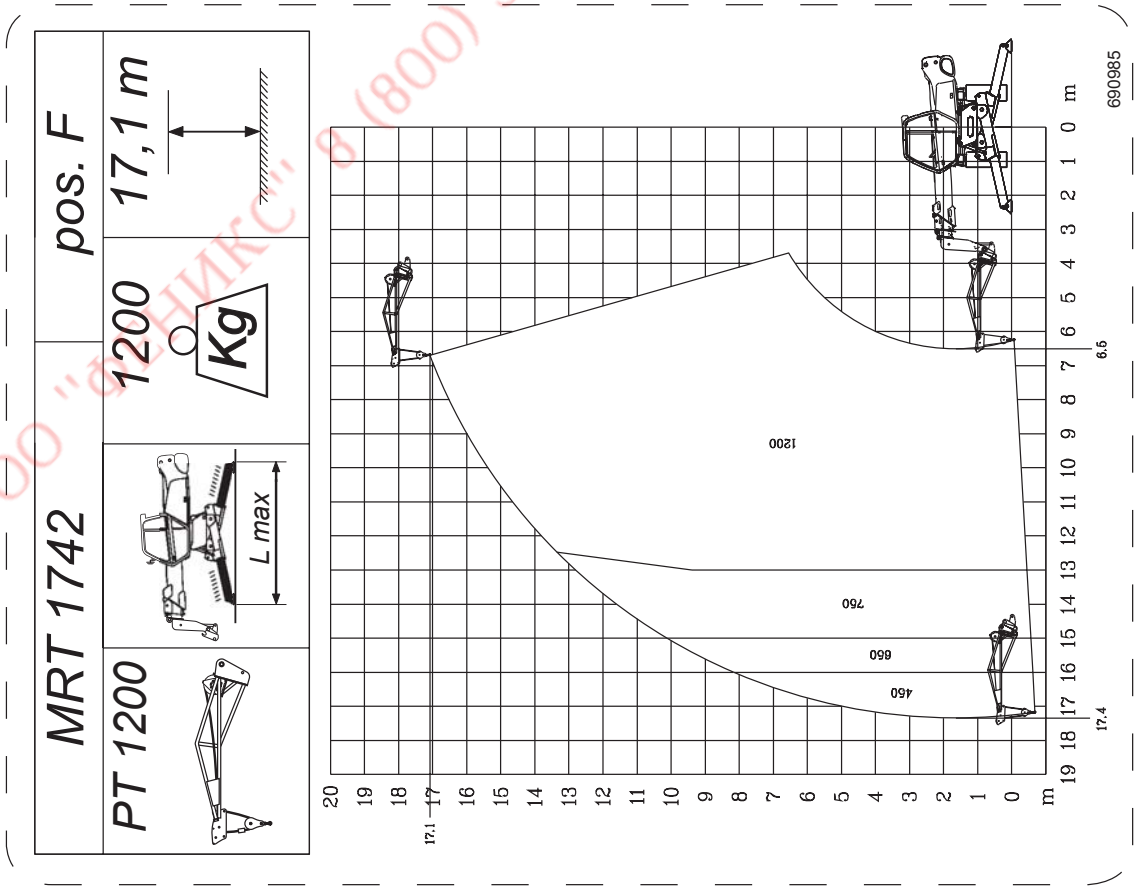

ООО "ФЕНИКС" 8 (800) 550-61-49 www.phx-spb.ru

MRT 1742		pos. F
PT 1200	1200 Kg	6,4 m

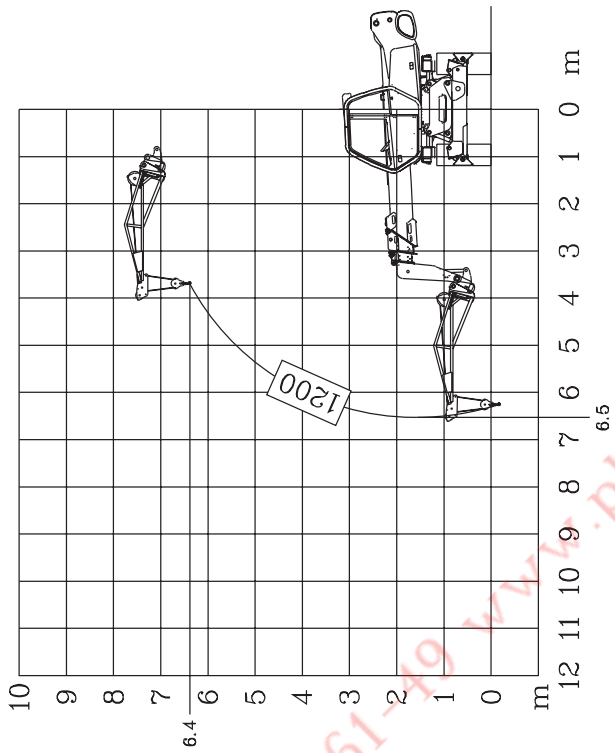

MRT 1742		pos. F
PT 1200	1200 Kg	16,9 m

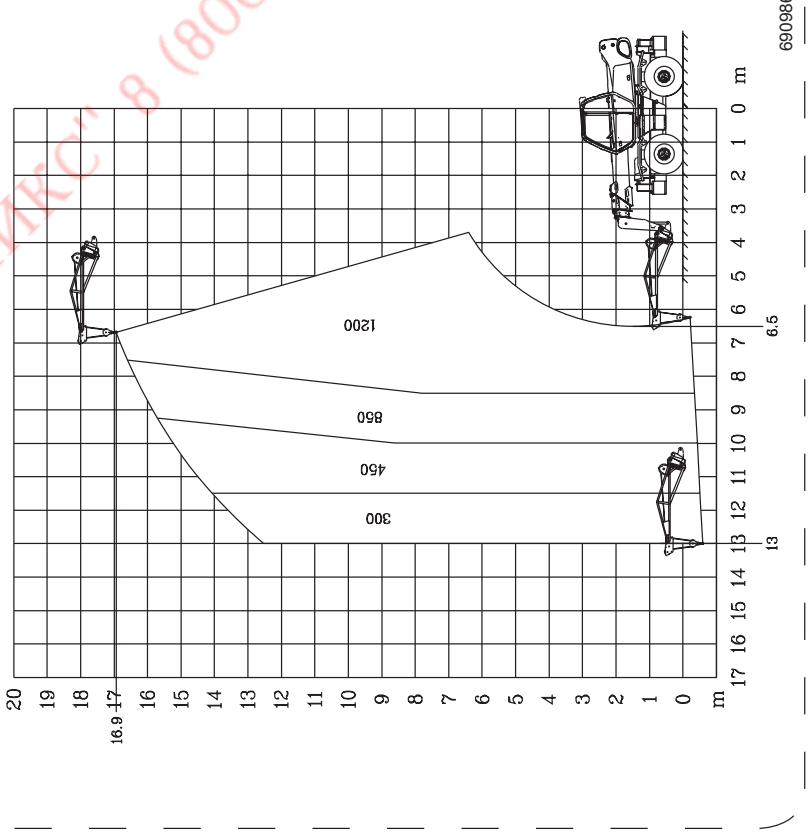

ООО "ФЕНИКС" 8 (800) 550-61-49 www.phx-spb.ru

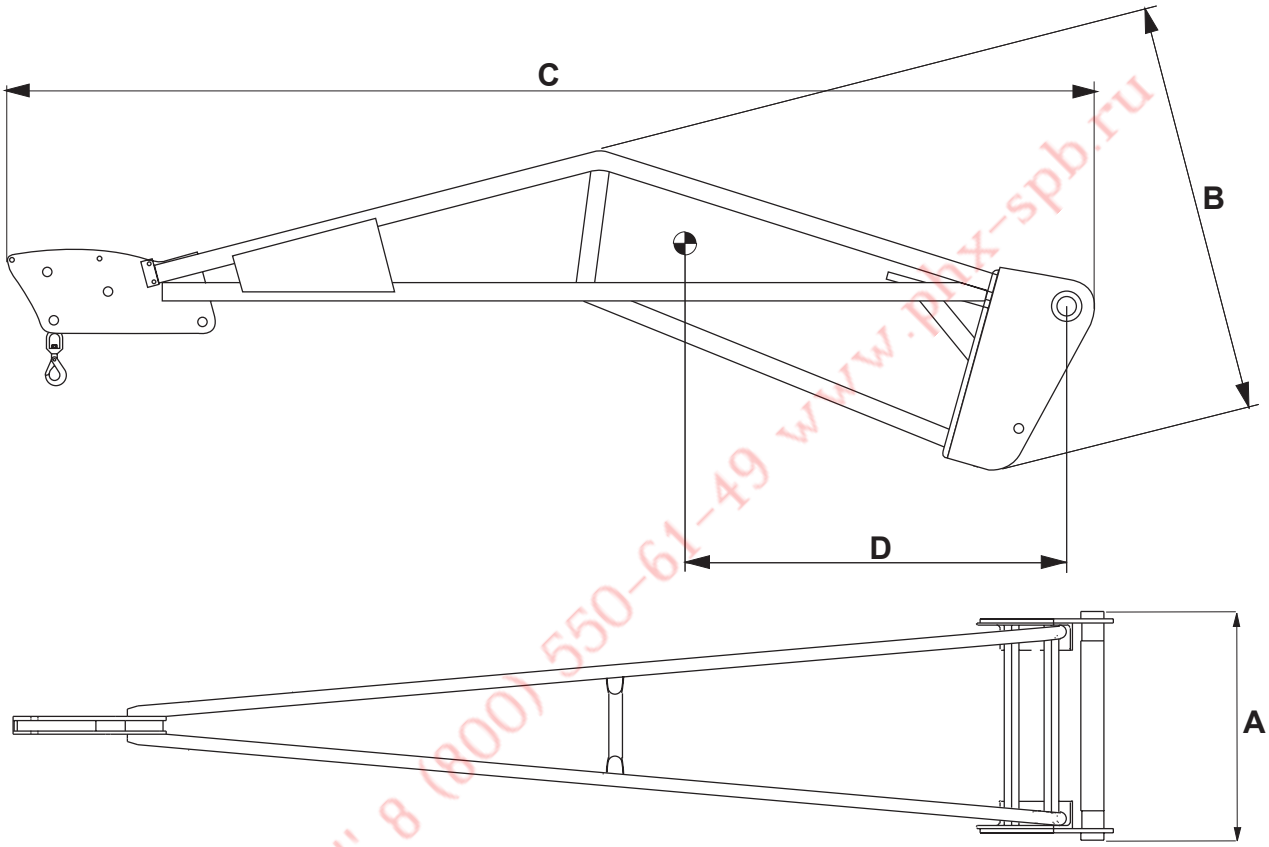

ООО "ФЕНИКС" 8 (800) 550-61-49 www.pnx-spb.ru

CARACTERISTIQUE - CHARACTERISTICS - CARACTERISTÍCAS

DESIGNATION DESIGNATION DESCRIPCION	REFERENCE REFERENCE REFERENCIA	CAPACITE' CAPACITY CAPACIDAD	HORS TOUT OVERAL LENGTH MEDIDA DE IMPEDIMENTO			ACCESSOIRE ATTACHMENT ACCESSORIO	POIDS WEIGHT PESO
			A	B	C	D	
P 1500	672323	1500 Kg	830	815	4027	1000	170 Kg

FR

ABAQUES DE CHARGES

MRT 1742

Les diagrammes de portèe ne sont valables qu'avec la machine horizontale et mis à niveau et le système de sècuritè activé.

EN

LOAD CHARTS

MRT 1742

The load capacity diagrams are only valid with the safety system properly activated.

ES

TABLAS DE CAPACIDADES

MRT 1742

Los diagramas de capacidad son validos con la maquina nivelada y horizontal y el sistem de seguirdad accionado.

ООО "ФЕНИКС" 8 (800) 550-61-49 www.phx-spb.ru

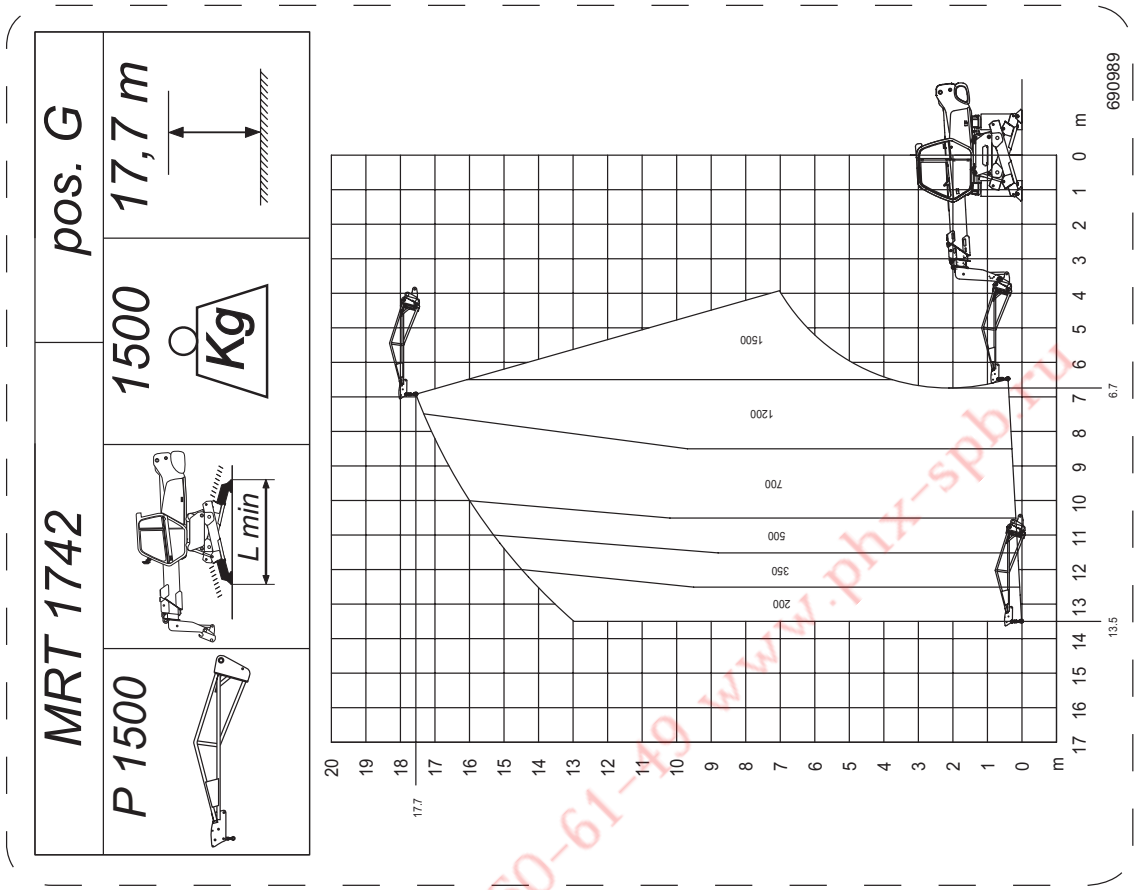

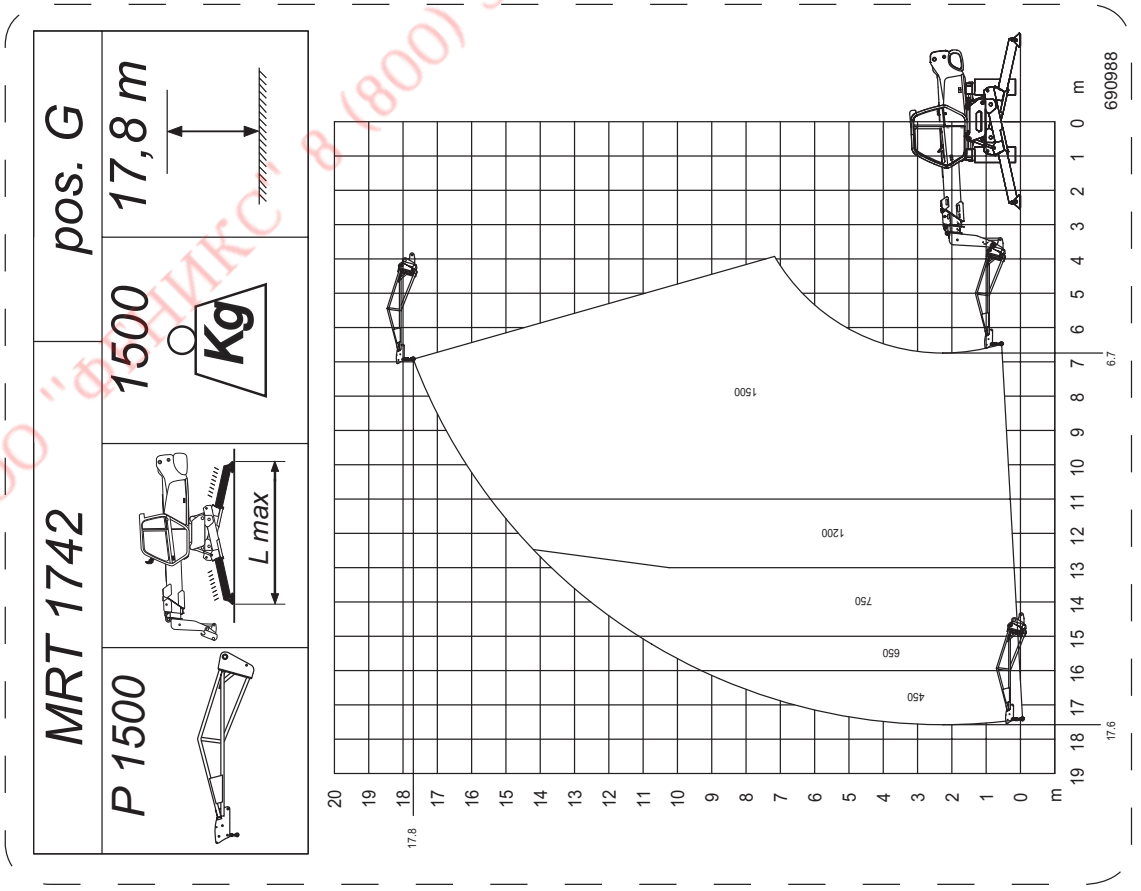

ООО "ФЕНИКС" 8 (800) 550-61-49 www.phx-spb.ru

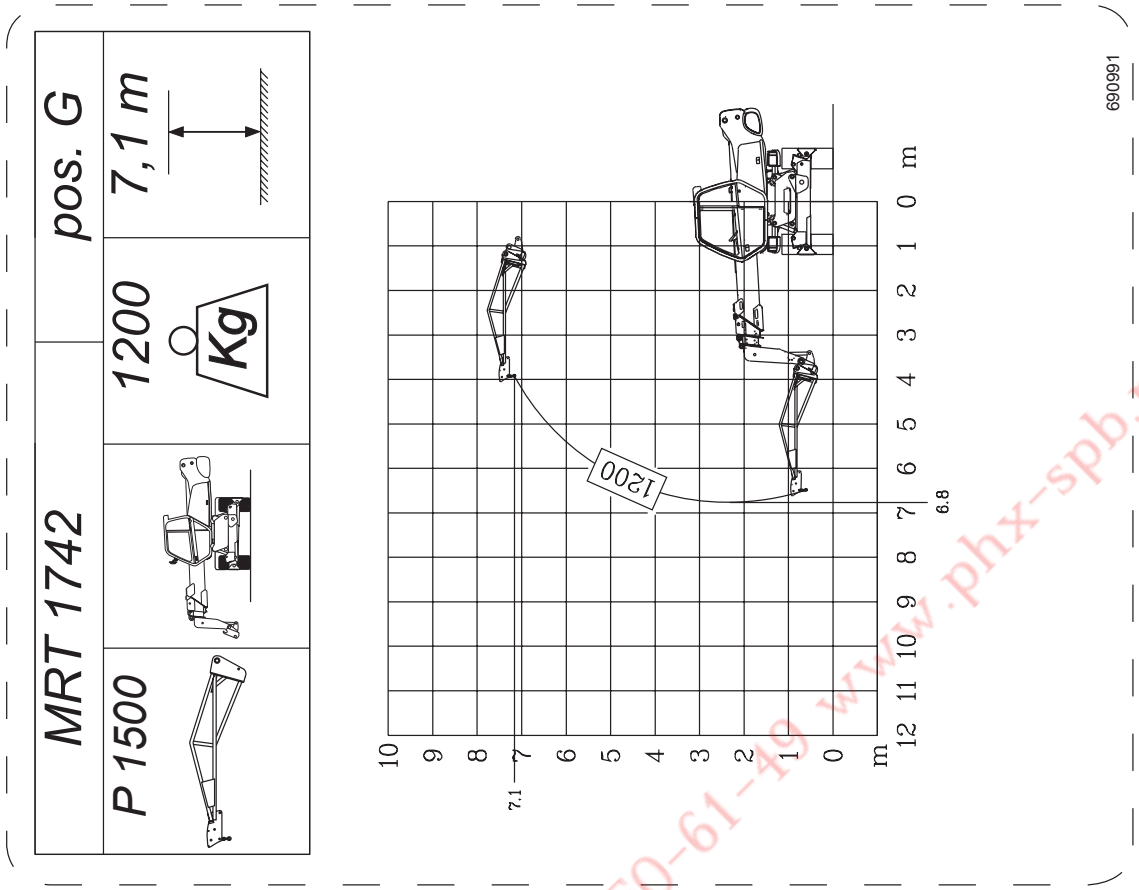

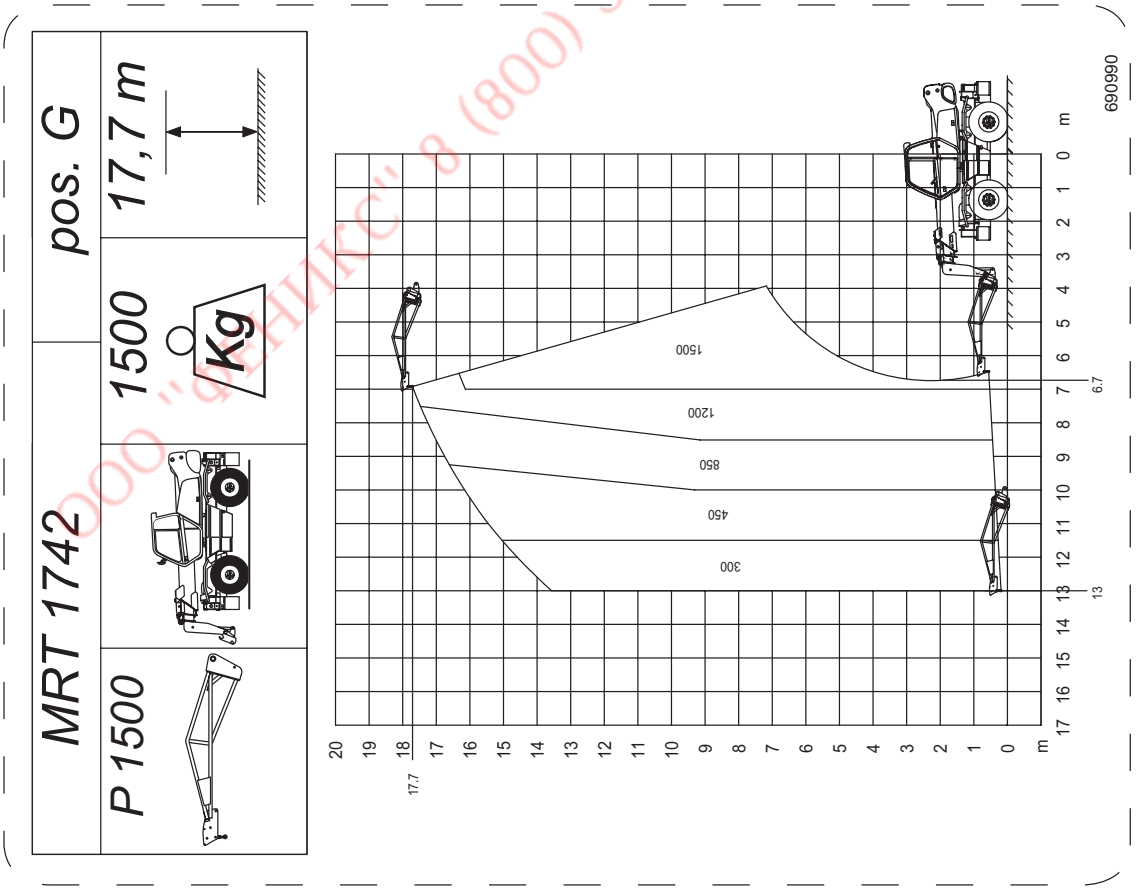

ООО "ФЕНИКС" 8 (800) 550-61-49 www.phx-spb.ru

POTENCE A TREUIL PT 1500 | **HOIST WITH WINCH PT 1500** | **BRAZO PT 1500**

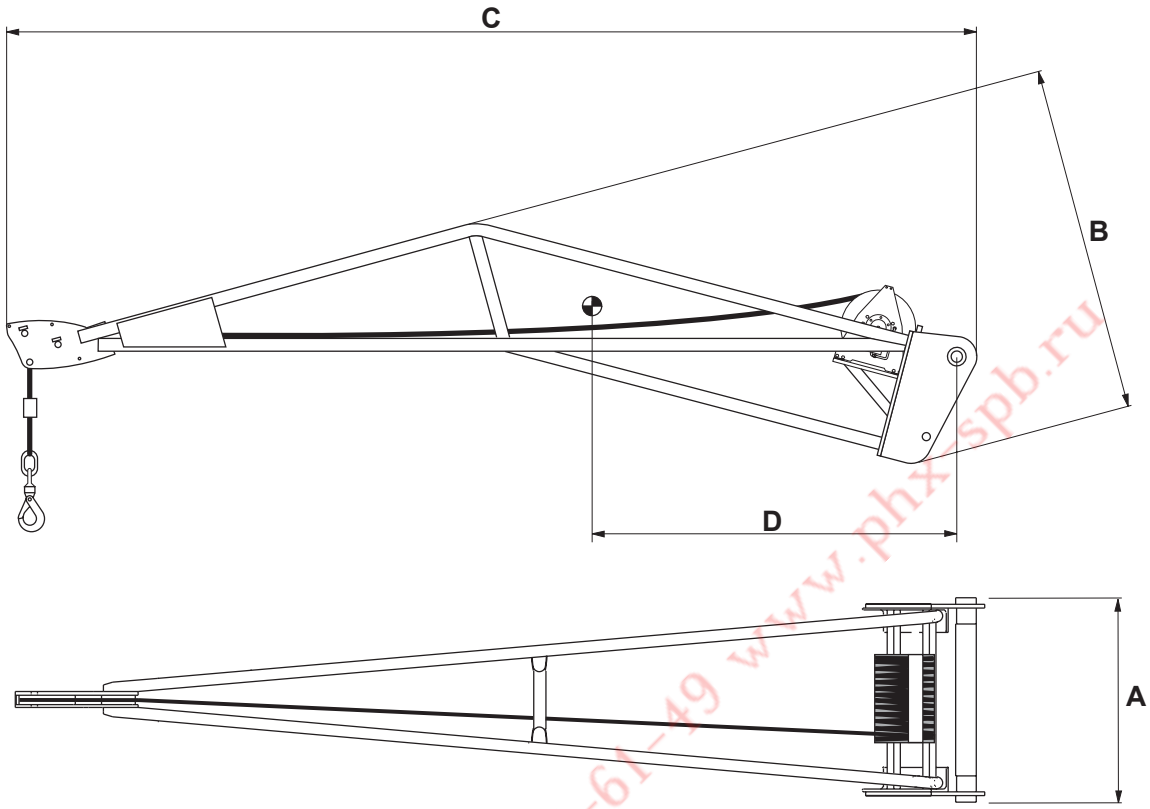

ООО "ФЕНИКС" 8(800) 550-61-49 www.phx-spb.ru

LUBRIFICATION - LUBRICATION - LUBRICACION			
DESIGNATION DESIGNATION DESCRIPCION	PRODUIT CONSEILLER RECOMMENDED PRODUCT PRODUCTO ACONSEJAR	QUANTITE' QUANTITY CANTIDAD	PERIODICI-TE' PERIODICI-TY PERIODICI-TAD
CABLE ROPES CUERDA	GRAISSE SHELL SUPER GREASE G2 SHELL SUPER GREASE G2 GRASA SHELL SUPER GREASE G2	/ / /	30 HEURE 30 HOURS 30 HORAS
POULIE BLOCK MOTON DE RABIZA	GRAISSE SHELL EP2 SHELL EP2 GREASE GRASA SHELL EP2	/ / /	30 HEURE 30 HOURS 30 HORAS
RIDUCTOUR TREUIL WINDLASS REDU-CER RIDUCTOR DE ÁRGANO	HUILE SHELL TELLUS T46 SHELL TELLUS T 46 OIL ACEITE SHELL TELLUS T46	0,3 KG	250 HEURE 250 HOURS 250 HORAS
ROTATION DE CRO-CHET ROTATION HOOK ROTACION DE GANCHO	HUILE AT40 AT 40 OIL ACEITE AT40	/ / /	30 HEURE 30 HOURS 30 HORAS

CARACTERISTIQUE - CHARACTERISTICS - CARACTERISTÍCAS										
DESIGNATION DESIGNATION DESCRIPCION	REFERENCE REFERENCE REFERENCIA	CAPACITE' CAPACITY CAPACIDAD	CABLE ROPES CUERDA	VITESSE CRO-CHET TOW SPEED VELOCIDAD ÁRGANO	FIN DE COURSE UP/DOWN TOPE DEL RECORRI-DO	HORS TOUT OVERAL LENG-TH MEDIDA DE IMPEDIMEN-TO			ACCESSOIRE ATTACHMENT ACCESSORIO	POIDS WEIGHT PESO
						A	B	C	D	
PT 1500	672965 672325*	1500 Kg	Ø 10 mm x 30 m	23 m/min	HYDRAULIQUE HYDRAULIC HIDRÀULICO	830	868	2944	800	363 Kg

* = Treuil à centre ouvert | * = Open center winch | * = Árgano a centro abierto

FR

ABAQUES DE CHARGES

MRT 1742

Les diagrammes de portèe ne sont valables qu'avec la machine horizontale et mis à niveau et le systè-me de sècuritè activé.

EN

LOAD CHARTS

MRT 1742

The load capacity diagrams are only valid with the safety system properly activated.

ES

TABLAS DE CAPACIDADES

MRT 1742

Los diagramas de capacidad son validos con la maquina nivelada y horizontal y el sistem de seguirdad accionado.

ООО "ФЕНИКС" 8 (800) 550-61-49 www.phx-spb.ru

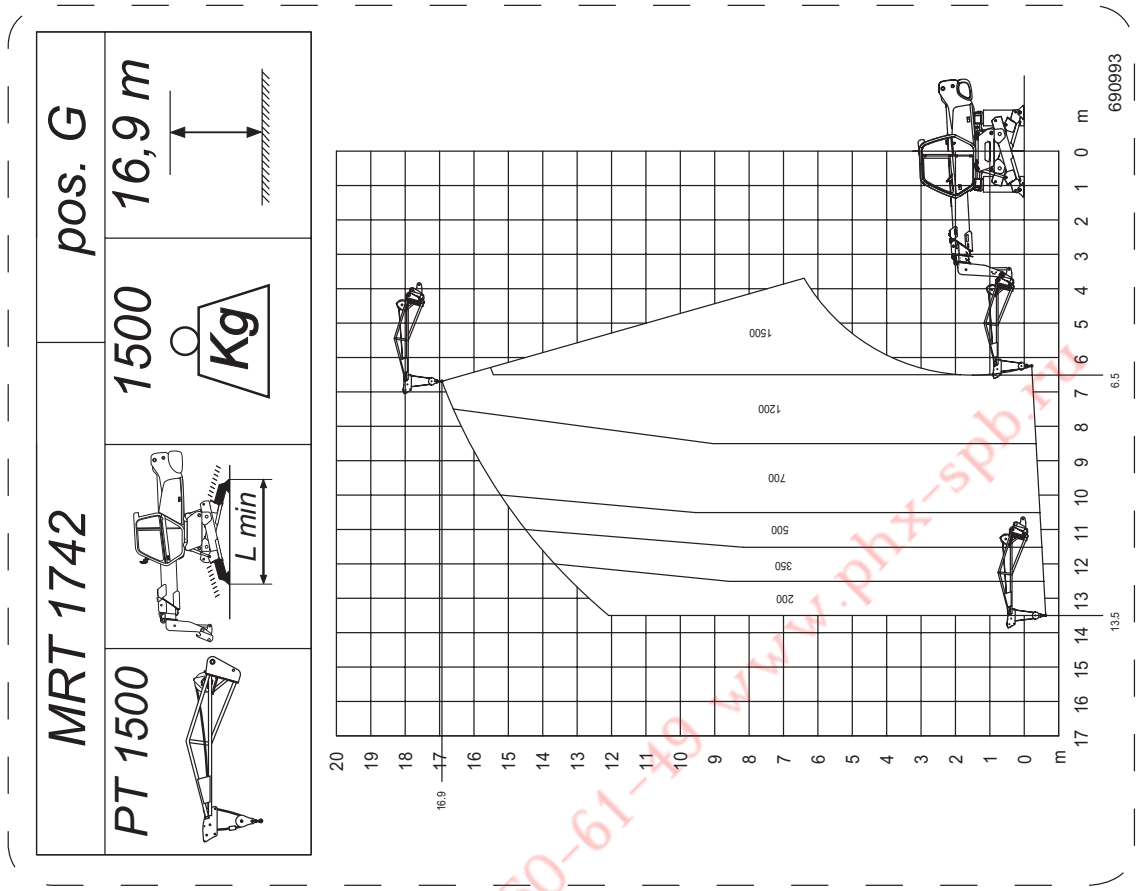

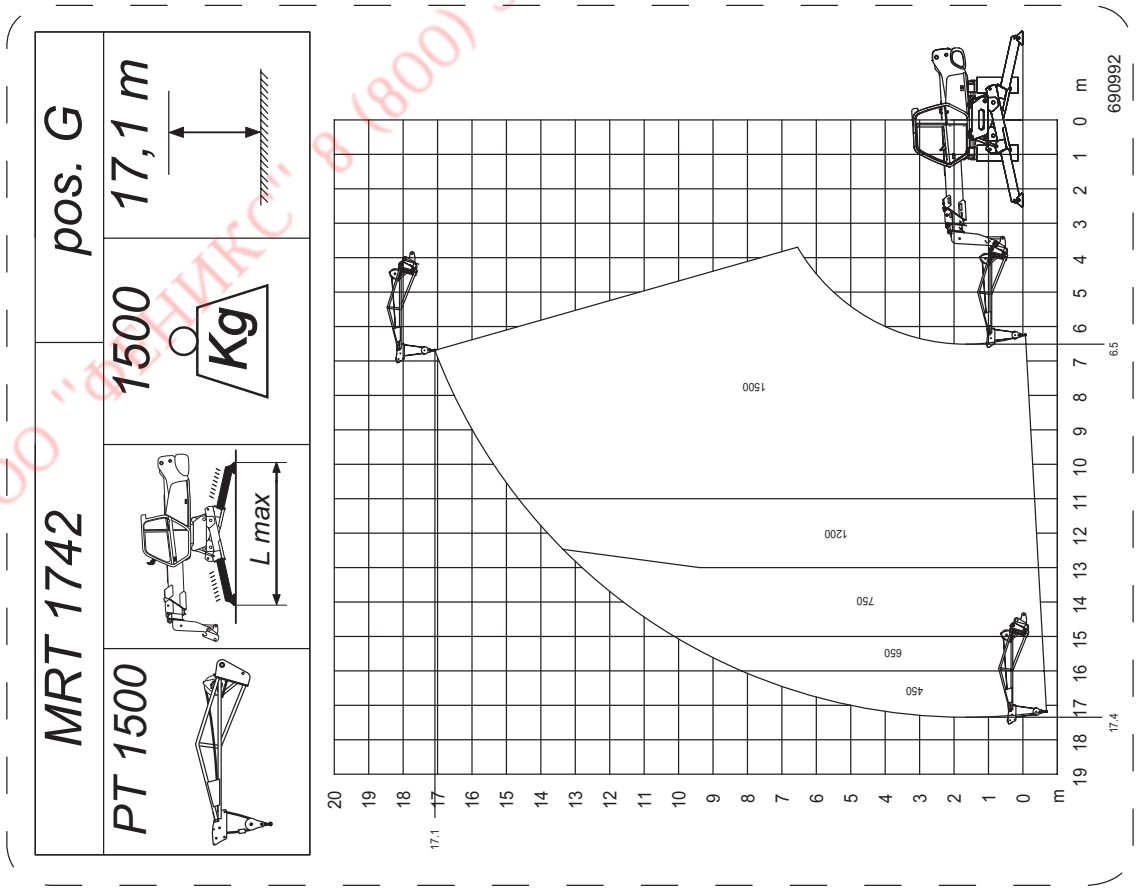

ООО "ФЕНИКС" 8 (800) 550-61-19 www.phx-spb.ru

MRT 1742		pos. G	
PT 1500		1200 Kg	6,4 m

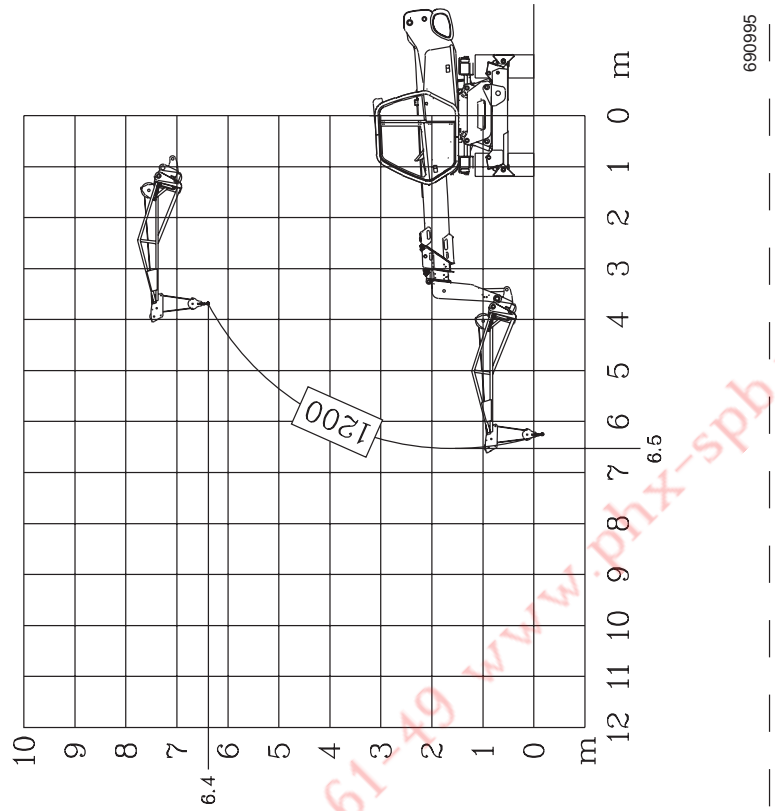

MRT 1742		pos. G	
PT 1500		1500 Kg	16,9 m

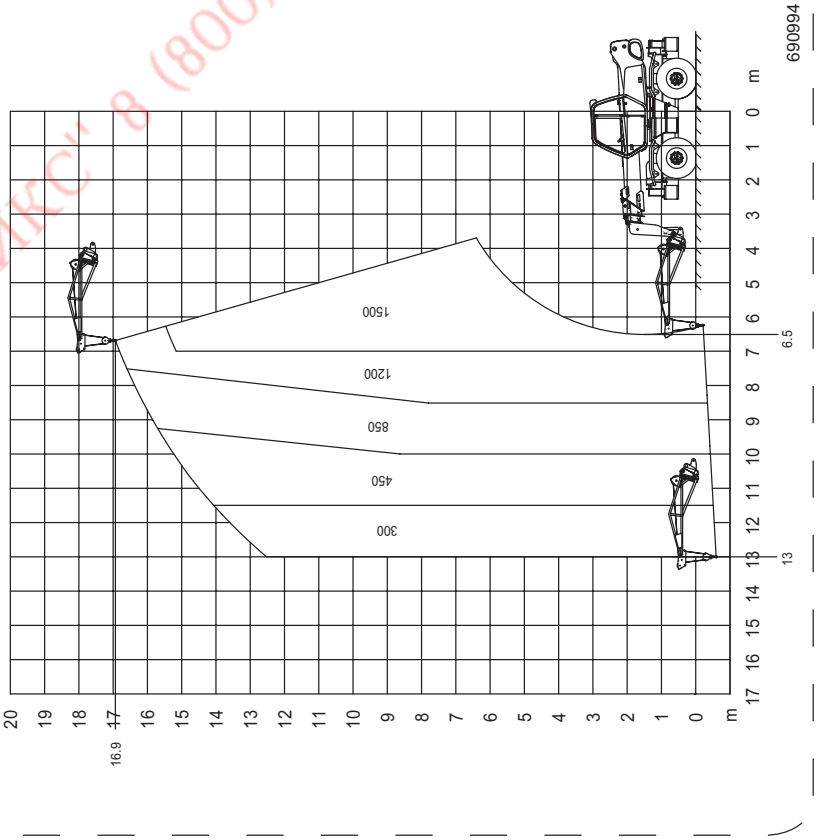

ООО "ФЕНИКС" 8 (800) 550-61-49 www.phx-spb.ru

POTENCE P 1500 **HOIST P 2000** **BRAZO P 1500**

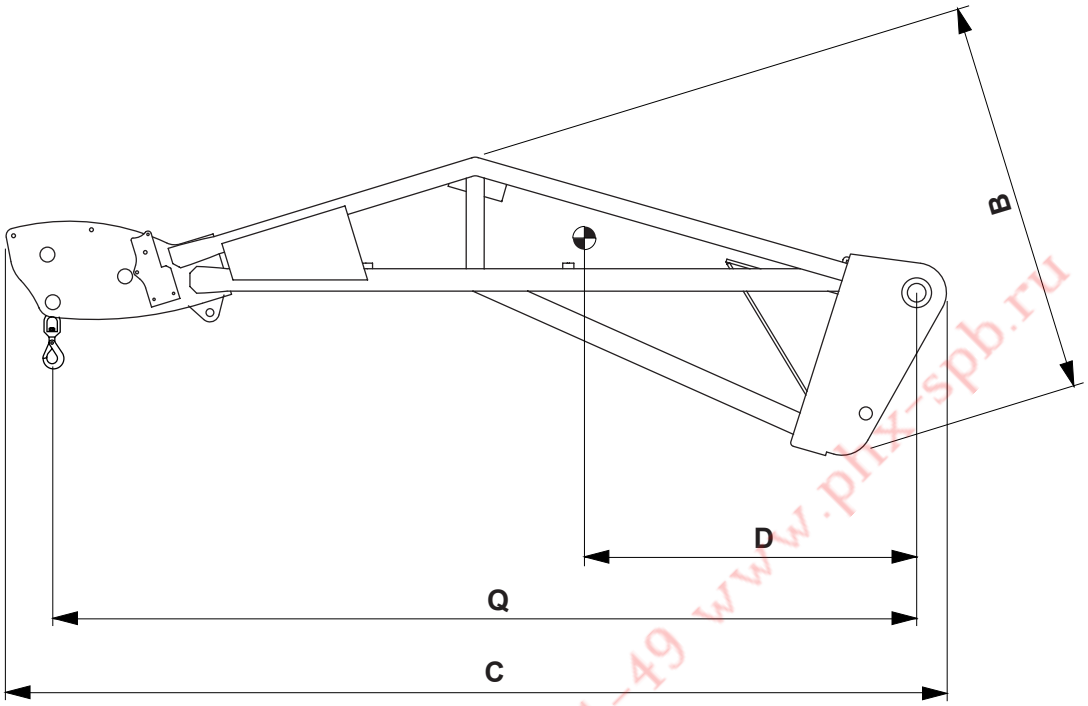

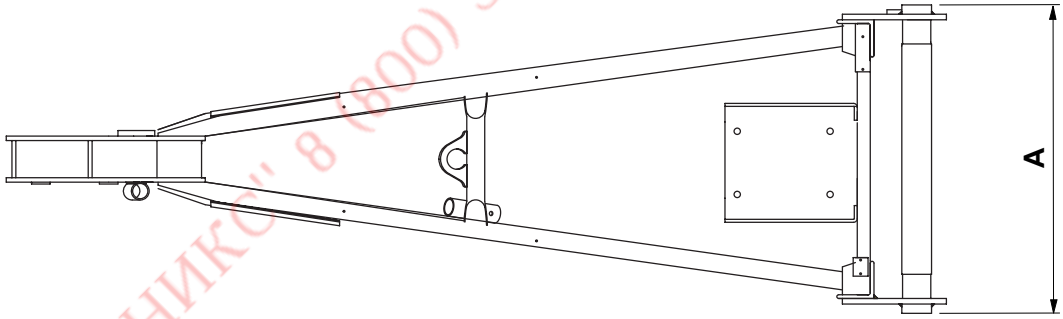

ООО "ФЕНИКС" 8 (800) 550-61-49 www.phx-spb.ru

CARACTERISTIQUE - CHARACTERISTICS - CARACTERISTÍCAS

DESIGNATION DESIGNATION DESCRIPCION	REFERENCE REFERENCE REFERENCIA	CAPACITE' CAPACITY CAPACIDAD	HORS TOUT OVERAL LENG-TH MEDIDA DE IMPEDIMEN-TO			ACCESSOIRE ATTACHMENT ACCESSORIO	HOOK DISTANCE	POIDS WEIGHT PESO
			A	B	C	D	Q	
P 2000	675640	2000 Kg	830	815	2530	900	2325 mm	190 Kg

FR

ABAQUES DE CHARGES

MRT 1742

Les diagrammes de portèe ne sont valables qu'avec la machine horizontale et mis à niveau et le système de sècuritè activé.

EN

LOAD CHARTS

MRT 1742

The load capacity diagrams are only valid with the safety system properly activated.

ES

TABLAS DE CAPACIDADES

MRT 1742

Los diagramas de capacidad son validos con la maquina nivelada y horizontal y el sistem de seguirdad accionado.

ООО "ФЕНИКС" 8 (800) 550-61-49 www.phx-sk.ru

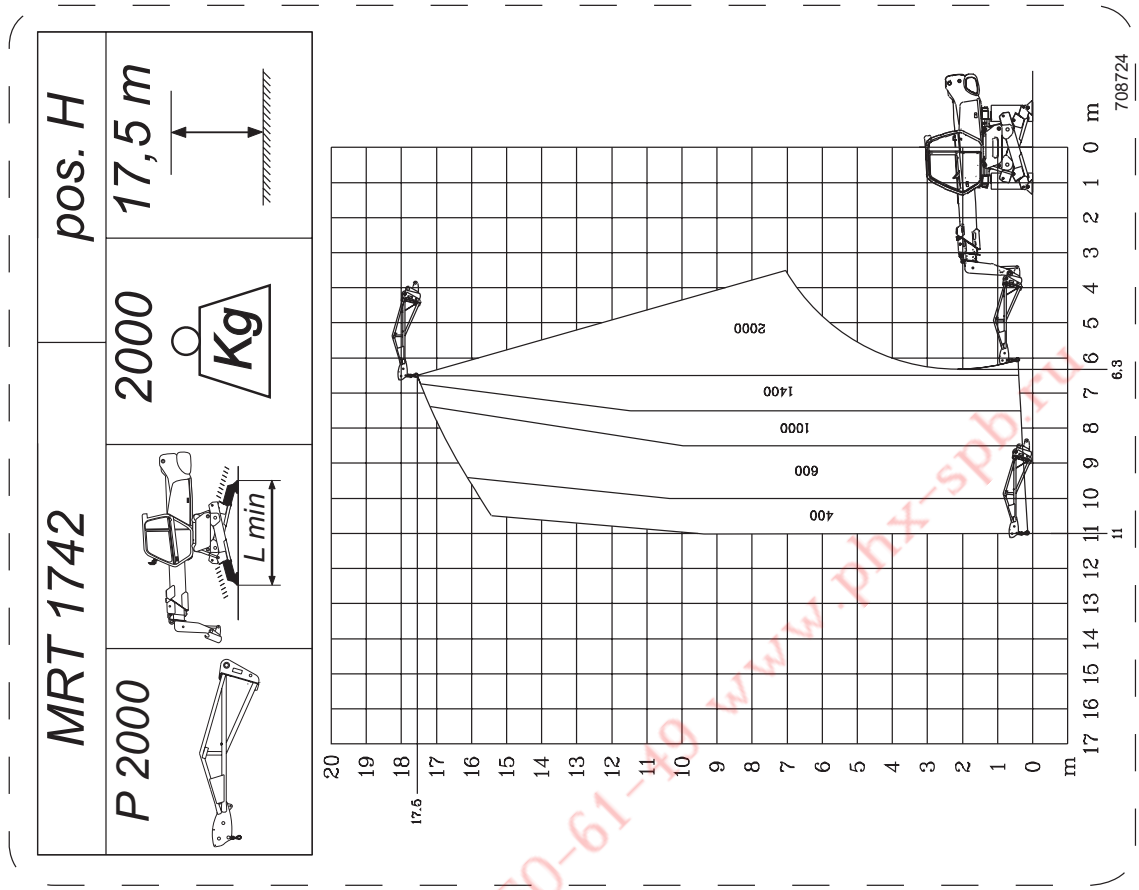

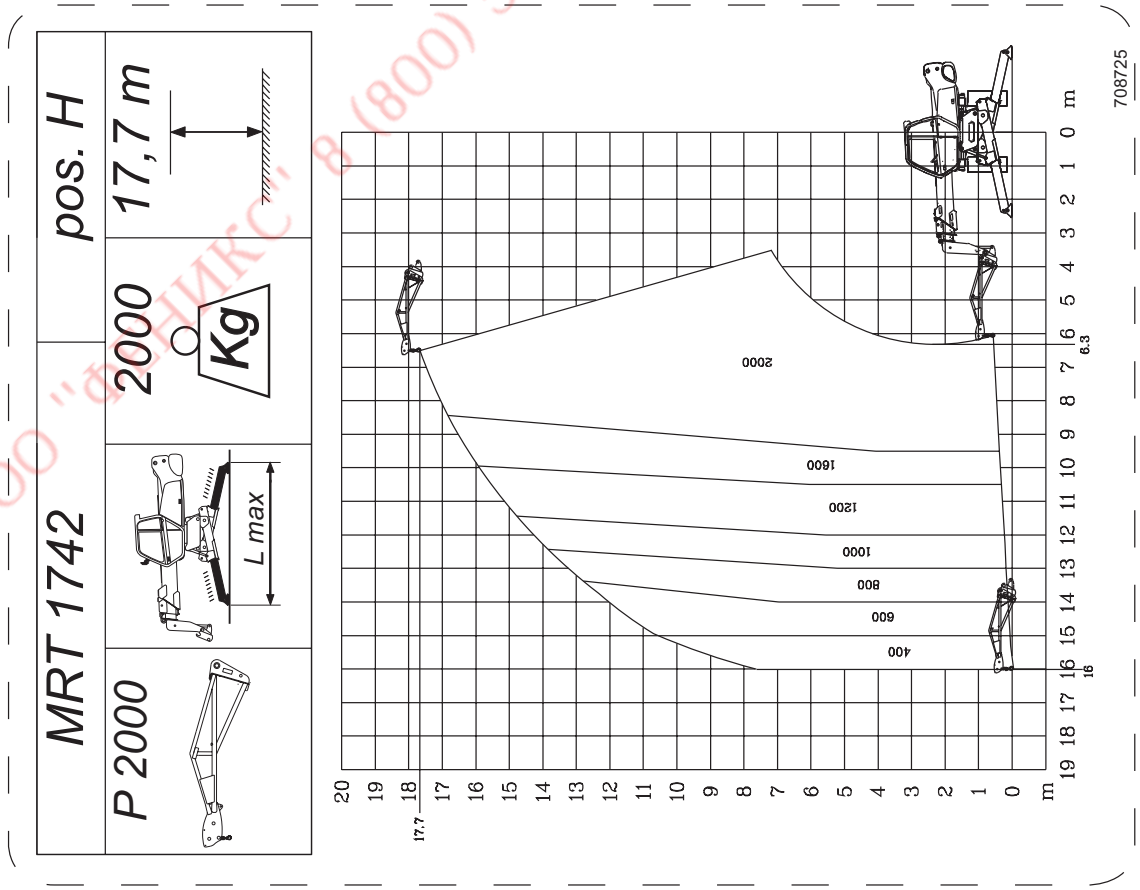

ООО "ФЕНИКС" 8 (800) 550-61-49 www.phx-spb.ru

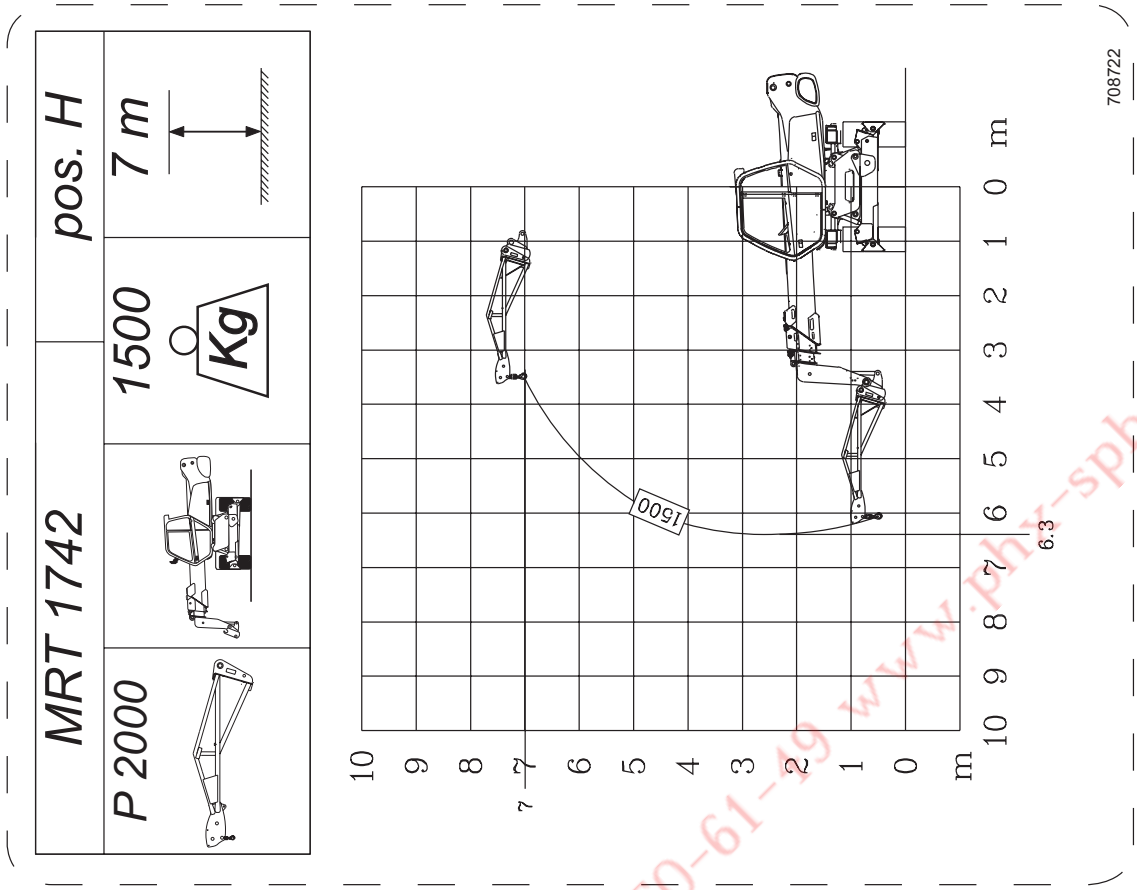

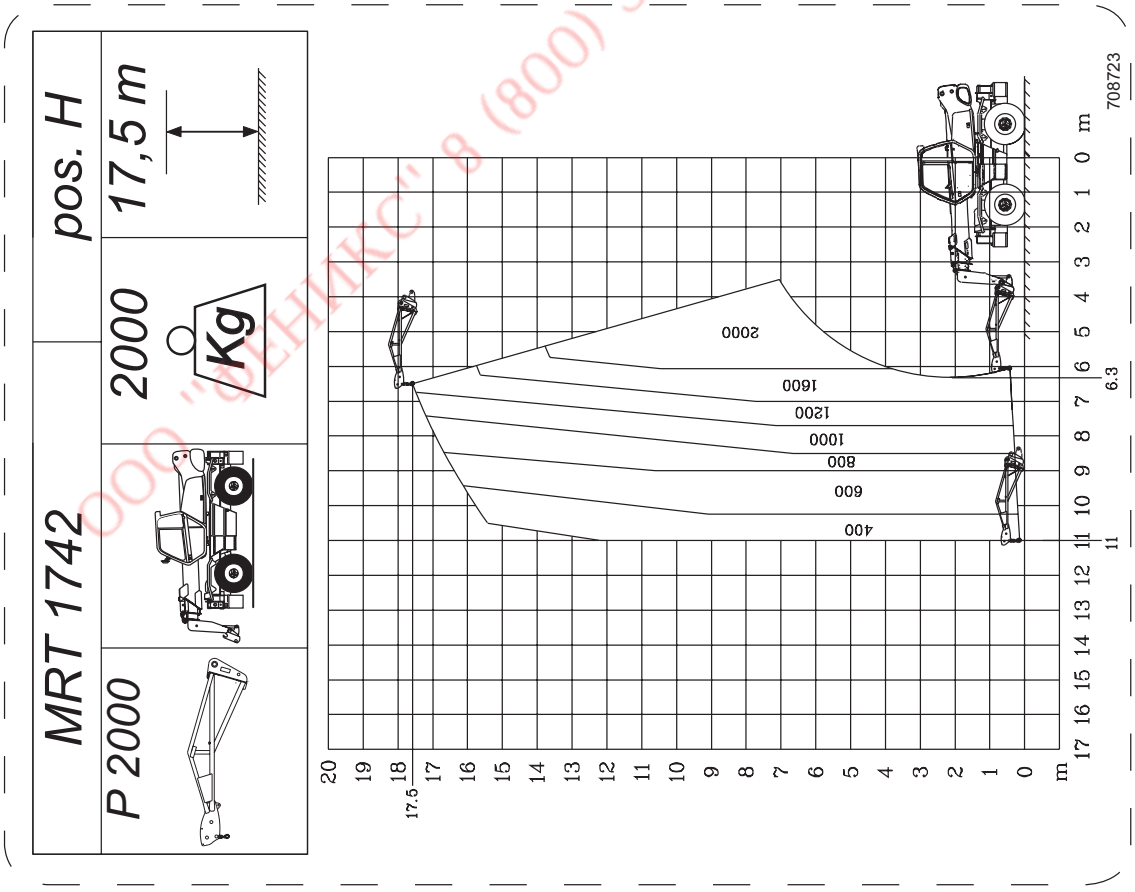

ООО "ФЕНИКС" 8 (800) 550-61-49 www.phx-spb.ru

BRACCETTO PT 2000 **HOIST WITH WINCH PT 2000** **PT 2000 ANGRIFFSSCHENREL**

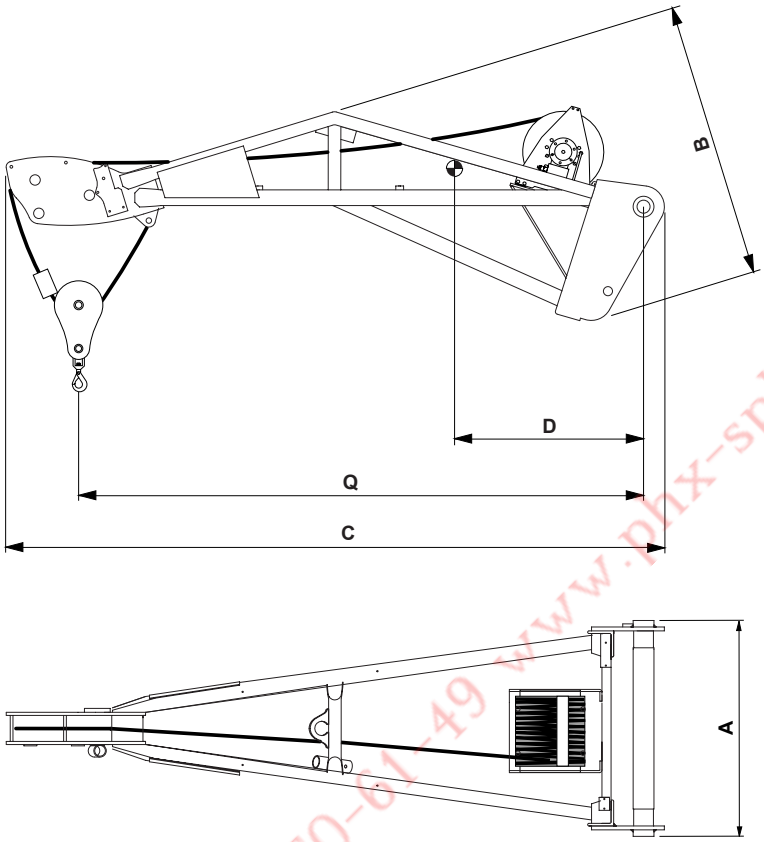

LUBRIFICATION - LUBRICATION - LUBRICACION			
DESIGNATION DESIGNATION DESCRIPCION	PRODUIT CONSEILLER RECOMMENDED PRODUCT PRODUCTO ACONSEJAR	QUANTITE' QUANTITY CANTIDAD	PERIODICI-TE' PERIODICI-TY PERIODICI-TAD
CABLE ROPES CUERDA	GRAISSE SHELL SUPER GREASE G2 SHELL SUPER GREASE G2 GRASA SHELL SUPER GREASE G2	/ / /	30 HEURE 30 HOURS 30 HORAS
POULIE BLOCK MOTON DE RABIZA	GRAISSE SHELL EP2 SHELL EP2 GREASE GRASA SHELL EP2	/ / /	30 HEURE 30 HOURS 30 HORAS
RIDUCTOUR TREUIL WINDLASS REDU-CER RIDUCTOR DE ÁRGANO	HUILE SHELL TELLUS T46 SHELL TELLUS T 46 OIL ACEITE SHELL TELLUS T46	0,3 KG	250 HEURE 250 HOURS 250 HORAS
ROTATION DE CRO-CHET ROTATION HOOK ROTACION DE GANCHO	HUILE AT40 AT 40 OIL ACEITE AT40	/ / /	30 HEURE 30 HOURS 30 HORAS

CARACTERISTIQUE - CHARACTERISTICS - CARACTERISTÍCAS												
DESIGNATION DESIGNATION DESCRIPCION	REFERENCE REFERENCE REFERENCIA	CAPACITE' CAPACITY CAPACIDAD	CABLE ROPES CUERDA	VITESSE CRO-CHET TOW SPEED VELOCIDAD ÁRGANO	FIN DE COURSE UP/DOWN TOPE DEL RECORRI-DO	HORS TOUT OVERAL LENGTH MEDIDA DE IMPEDIMENTO				ACCESSOIRE ATTACHMENT ACCESSORIO	POIDS WEIGHT PESO
						A	B	C	Q	D	
PT 2000	675511	2000 Kg	Ø 7 mm x 51 m	23 m/min	HYDRAULIQUE HYDRAULIC HIDRÀULICO	830	868	2250	2230	730	387 Kg

ООО "ФЕНИКС" 8 (800) 550-61-49 www.phx-spb.ru

FR

ABAQUES DE CHARGES

MRT 1742

Les diagrammes de portèe ne sont valables qu'avec la machine horizontale et mis à niveau et le système de sècuritè activé.

EN

LOAD CHARTS

MRT 1742

The load capacity diagrams are only valid with the safety system properly activated.

ES

TABLAS DE CAPACIDADES

MRT 1742

Los diagramas de capacidad son validos con la maquina nivelada y horizontal y el sistem de seguirdad accionado.

ООО "ФЕНИКС" 8 (800) 550-61-49 www.phx-stk.ru

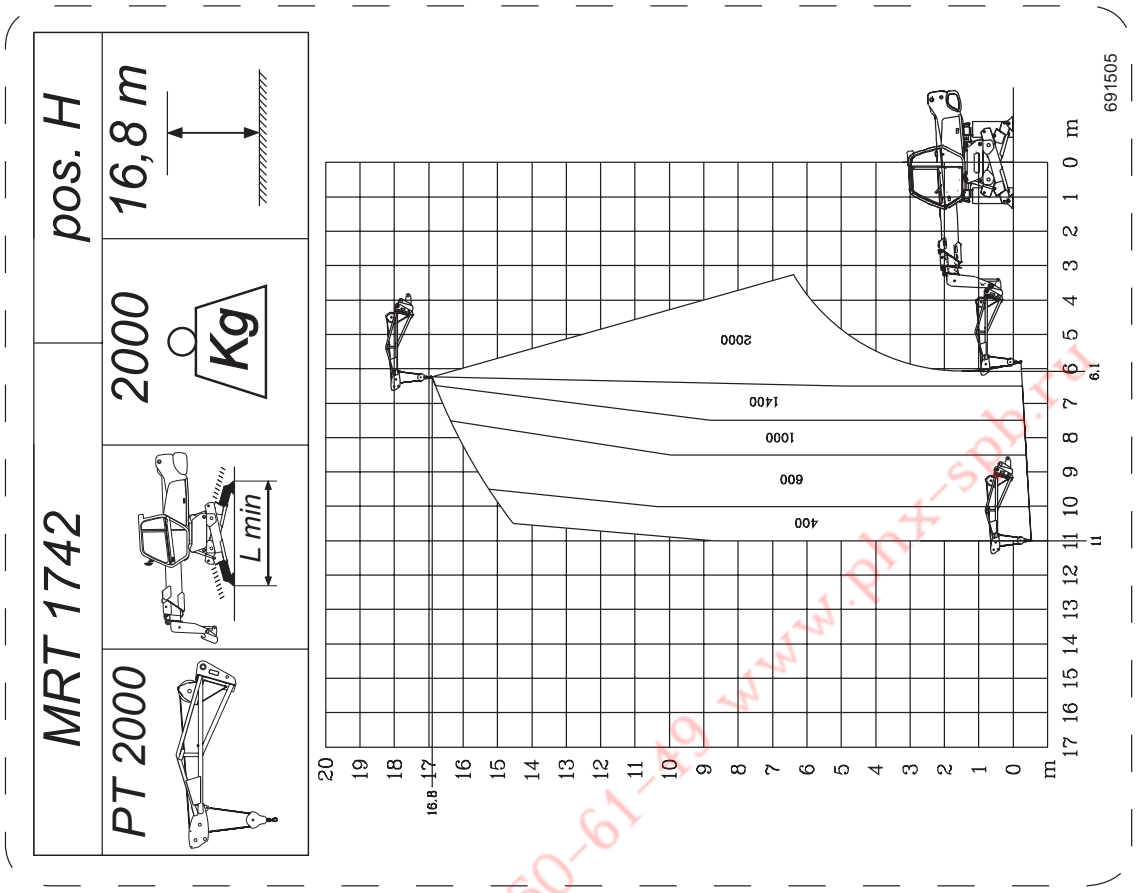

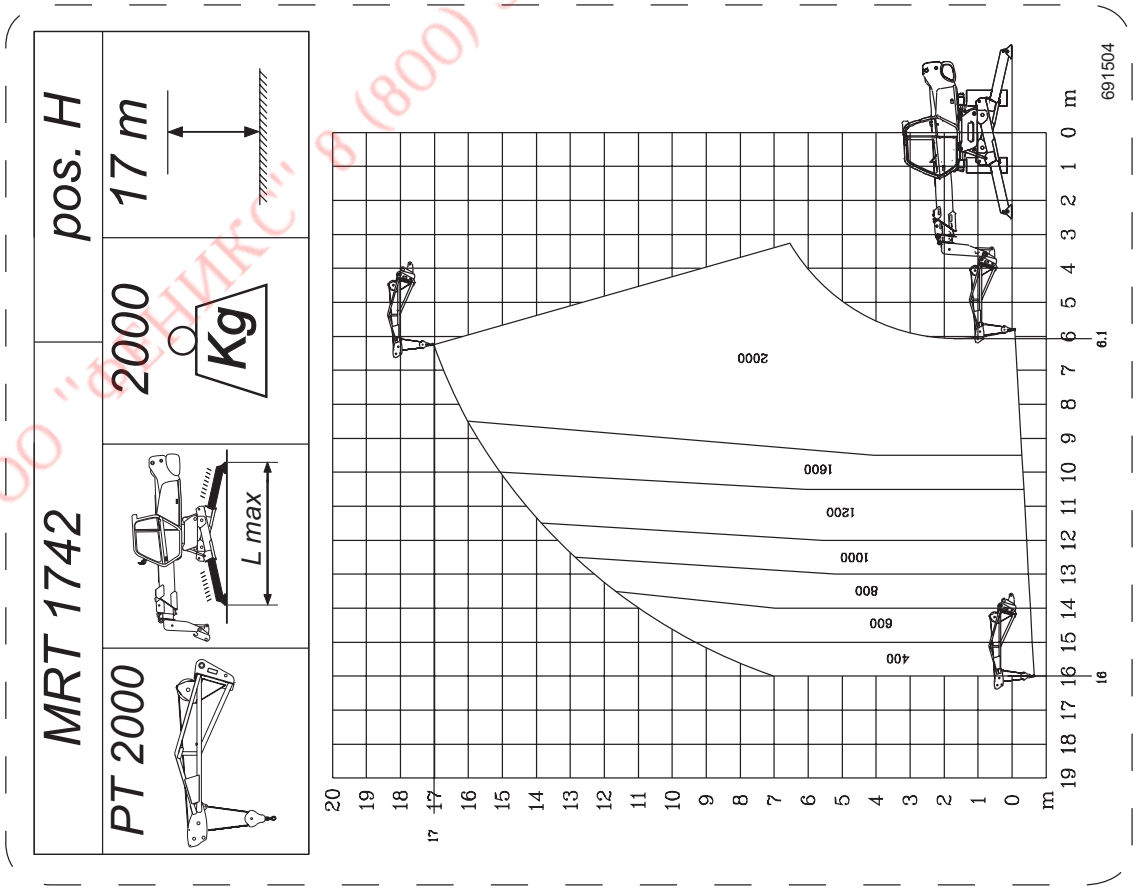

ООО "ФЕНИКС" 8 (800) 550-61-19 www.phx-spb.ru

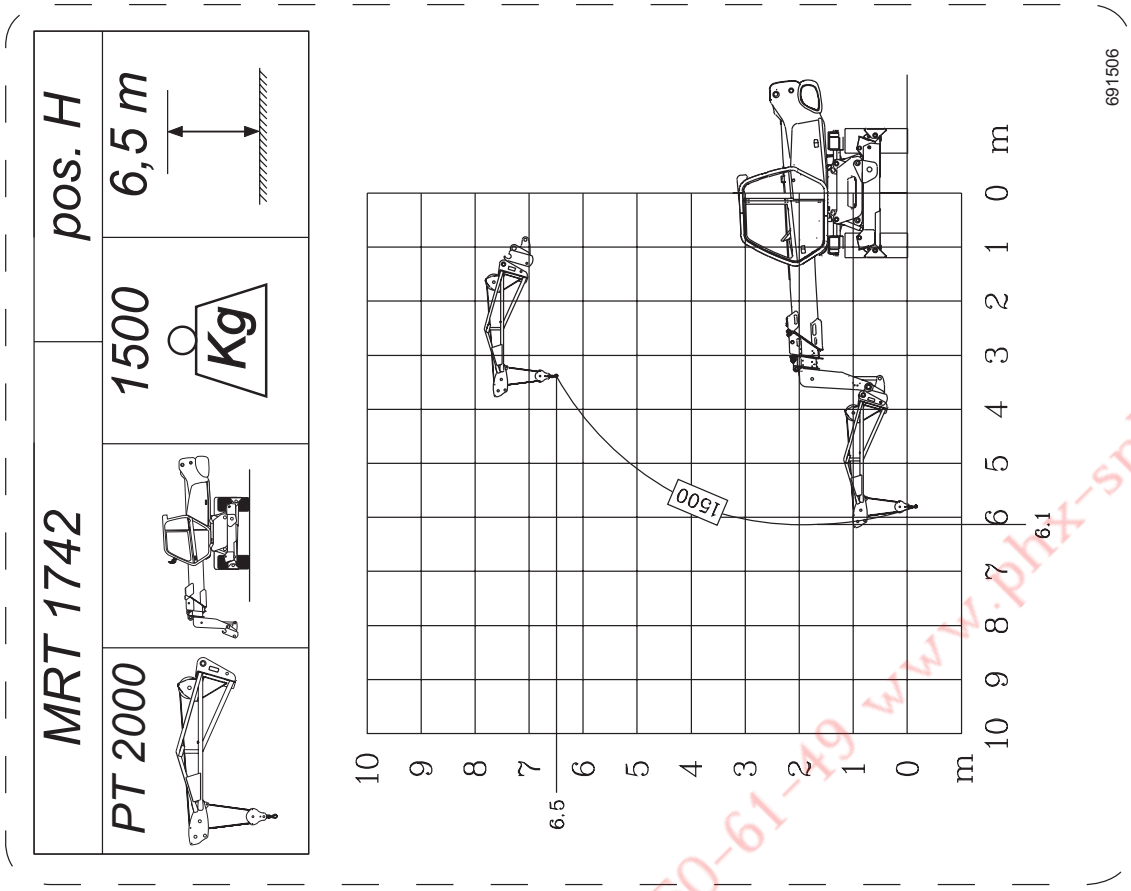

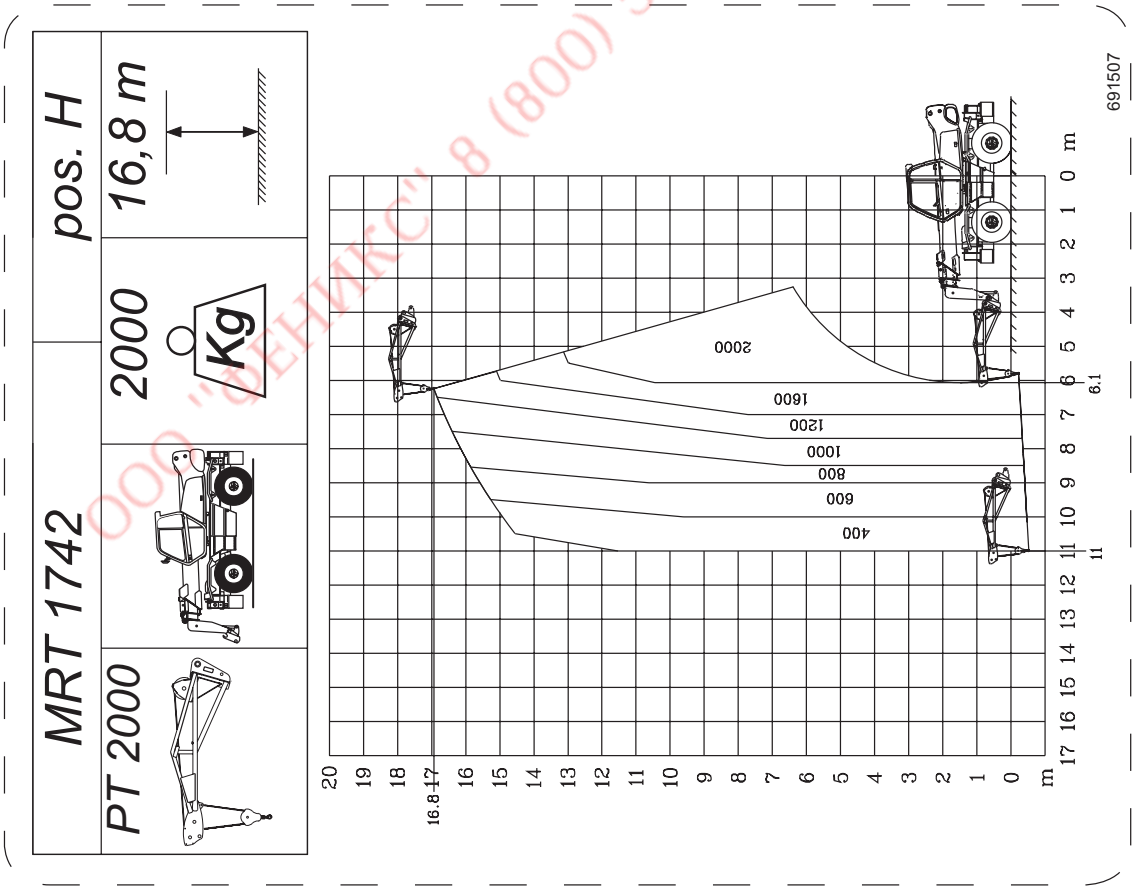

ООО "ФЕНИКС" 8 (800) 550-61-19 www.phx-spb.ru

POTENCE P 4000 **HOIST P 4000** **BRAZO P 4000**

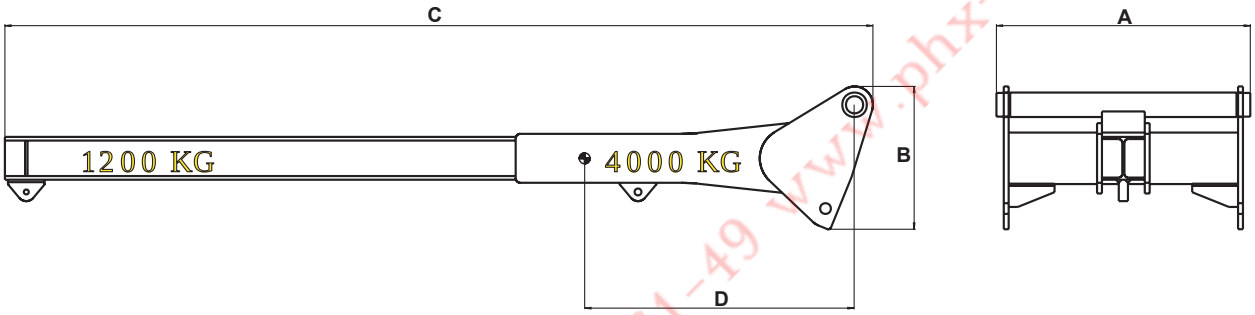

ООО "ФЕНИКС" 8 (800) 550-61-49 www.phx-spb.ru

CARACTERISTIQUE - CHARACTERISTICS - CARACTERISTÍCAS

DESIGNATION DESIGNATION DESCRIPCION	REFERENCE REFERENCE REFERENCIA	CAPACITE' CAPACITY CAPACIDAD	HORS TOUT OVERAL LENG-TH MEDIDA DE IMPEDIMEN-TO			ACCESSOIRE ATTACHMENT ACCESSORIO	POIDS WEIGHT PESO
			A	B	C	D	
P 4000	556011	4000 Kg	830	467	2838	880	210 Kg

FR

ABAQUES DE CHARGES

MRT 1742

Les diagrammes de portèe ne sont valables qu'avec la machine horizontale et mis à niveau et le système de sècuritè activé.

EN

LOAD CHARTS

MRT 1742

The load capacity diagrams are only valid with the safety system properly activated.

ES

TABLAS DE CAPACIDADES

MRT 1742

Los diagramas de capacidad son validos con la maquina nivelada y horizontal y el sistem de seguirdad accionado.

ООО "ФЕНИКС" 8 (800) 550-61-49 www.phx-stp.ru

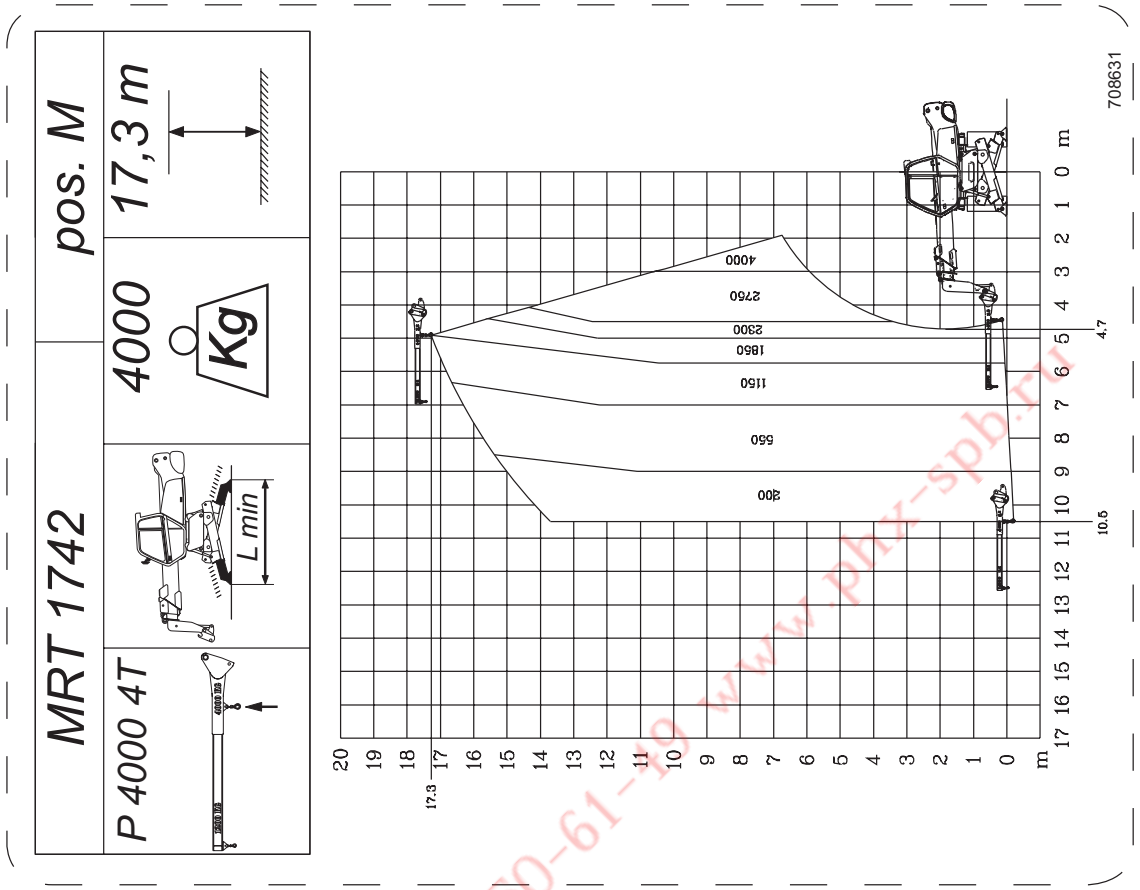

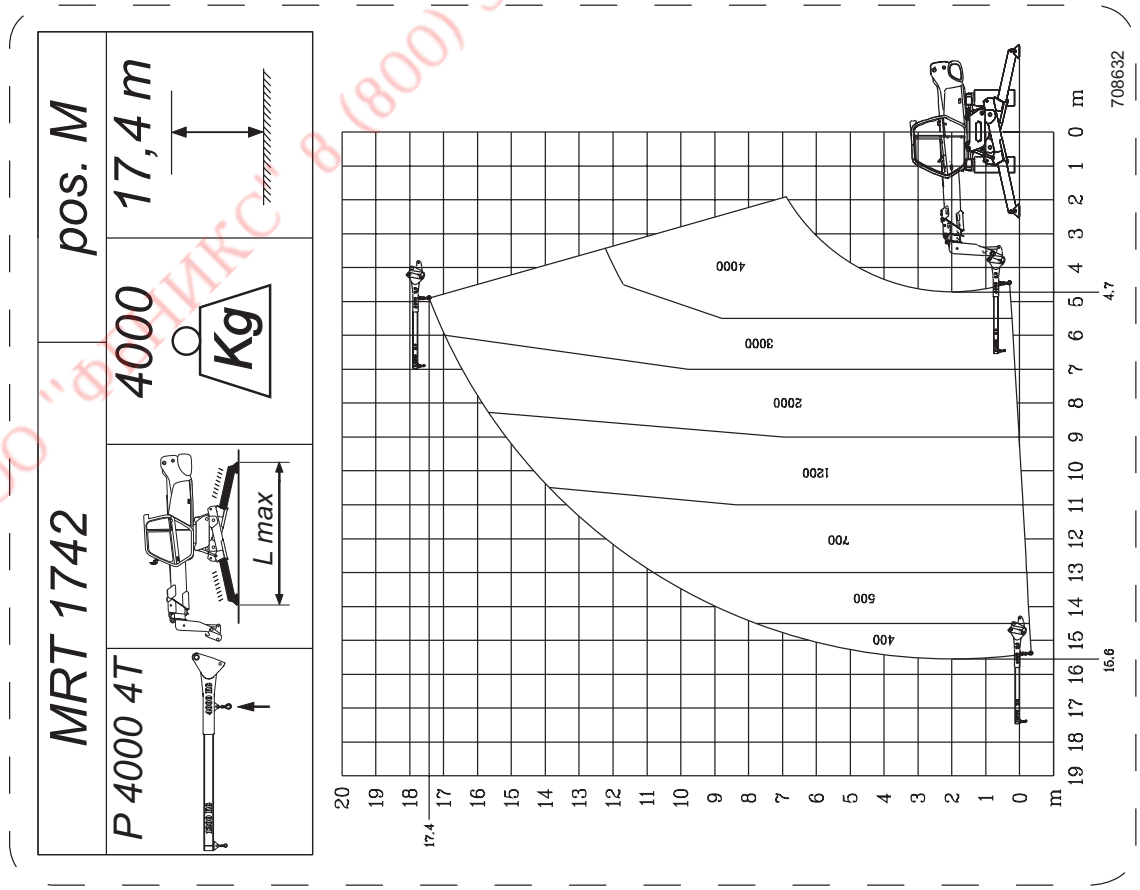

ООО "ФЕНИКС" 8 (800) 550-61-19 www.phx-spb.ru

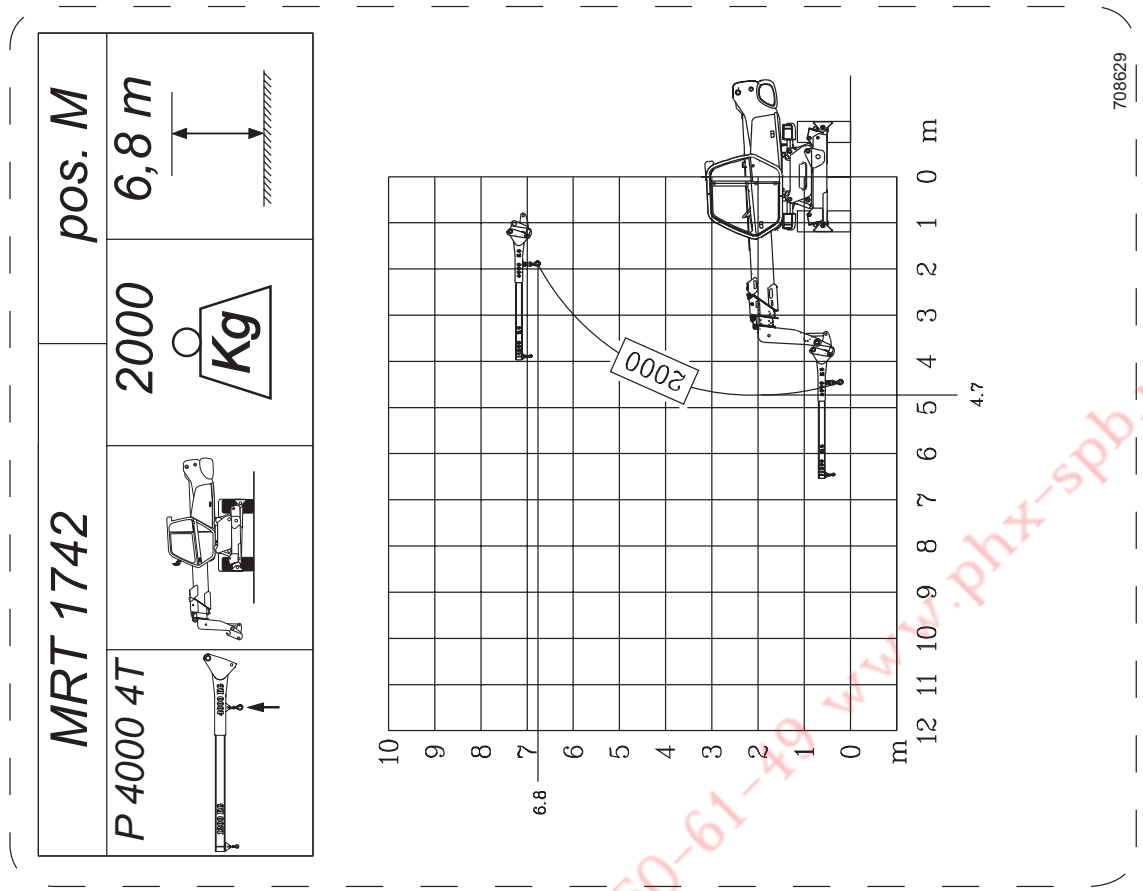

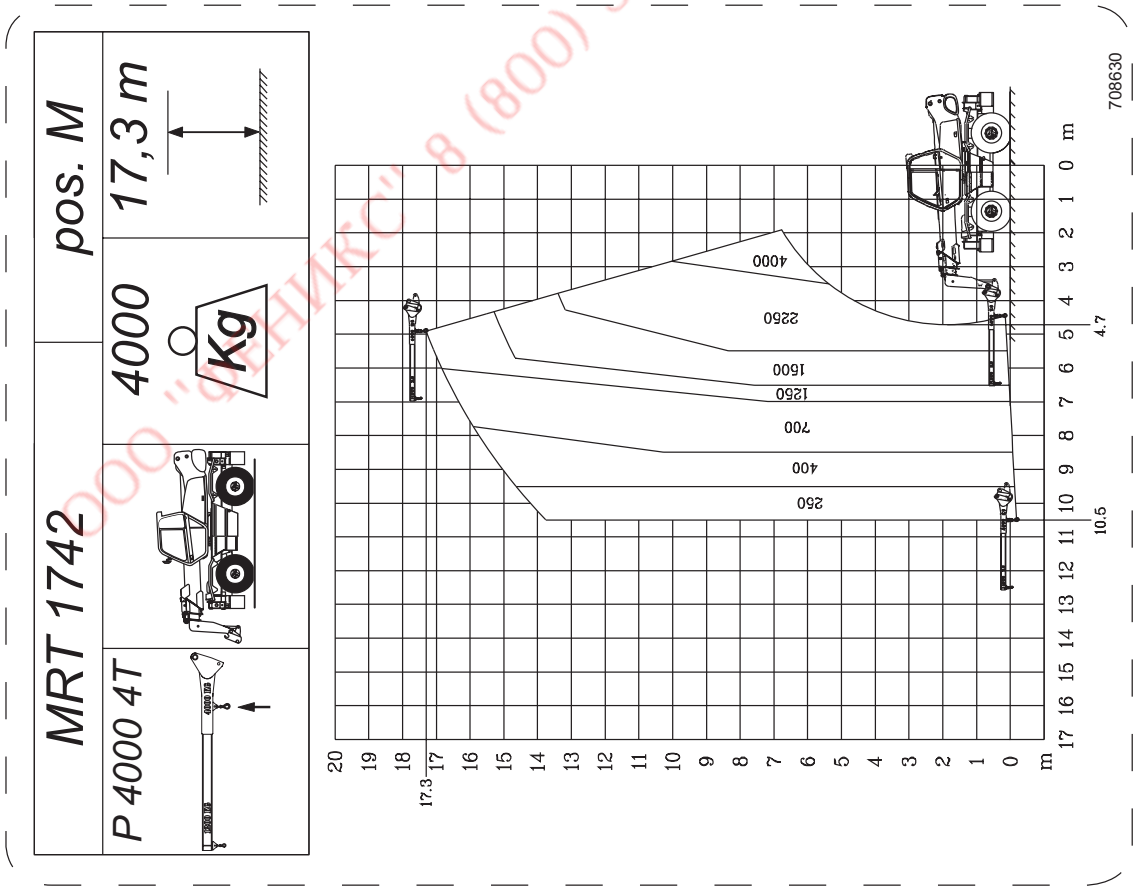

ООО "ФЕНИКС" 8 (800) 550-61-49 www.phx-spb.ru

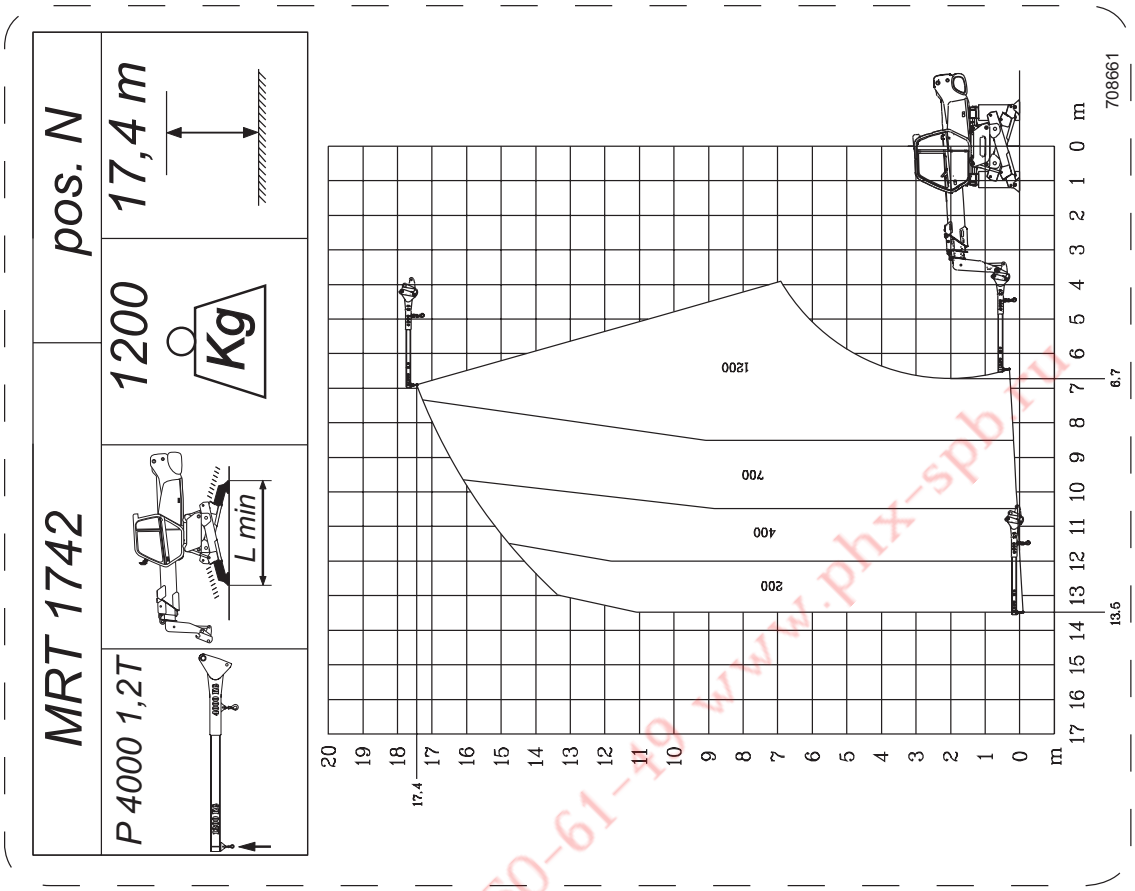

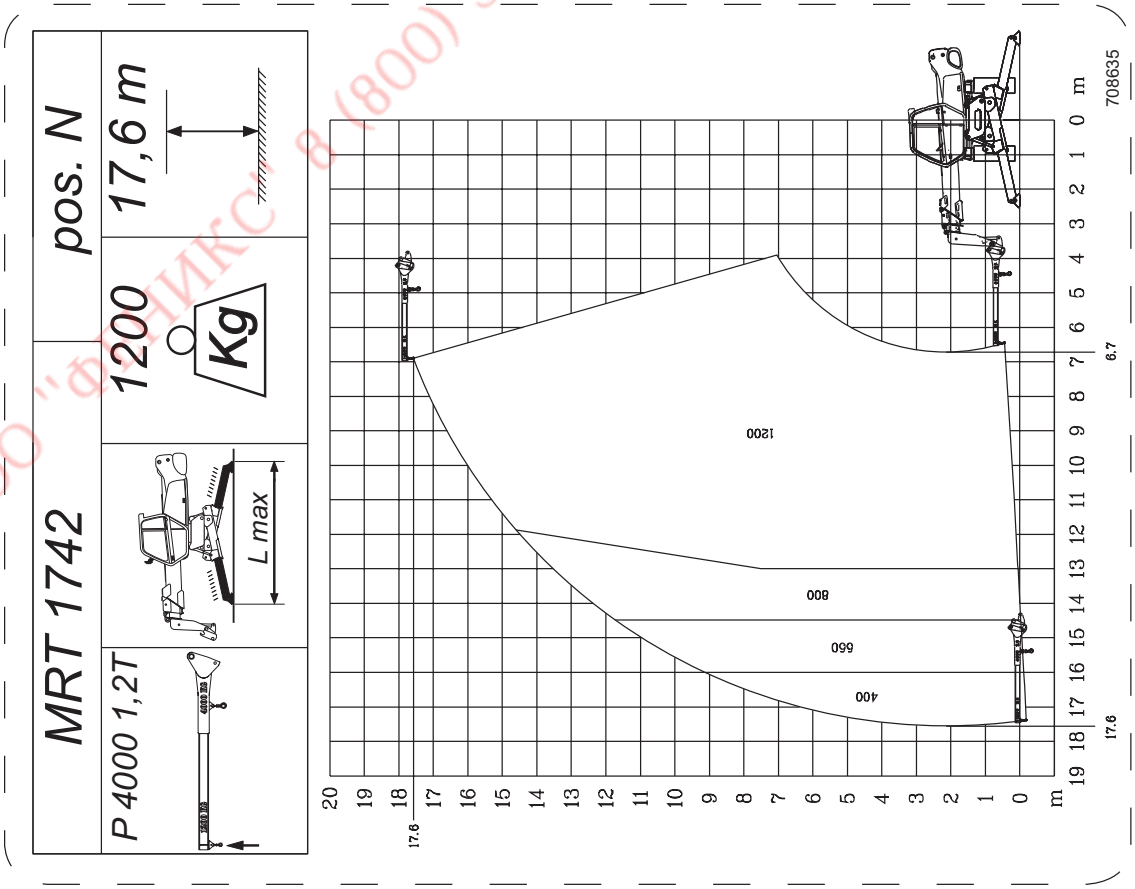

ООО "ФЕНИКС" 8 (800) 550-61-19 www.phx-spb.ru

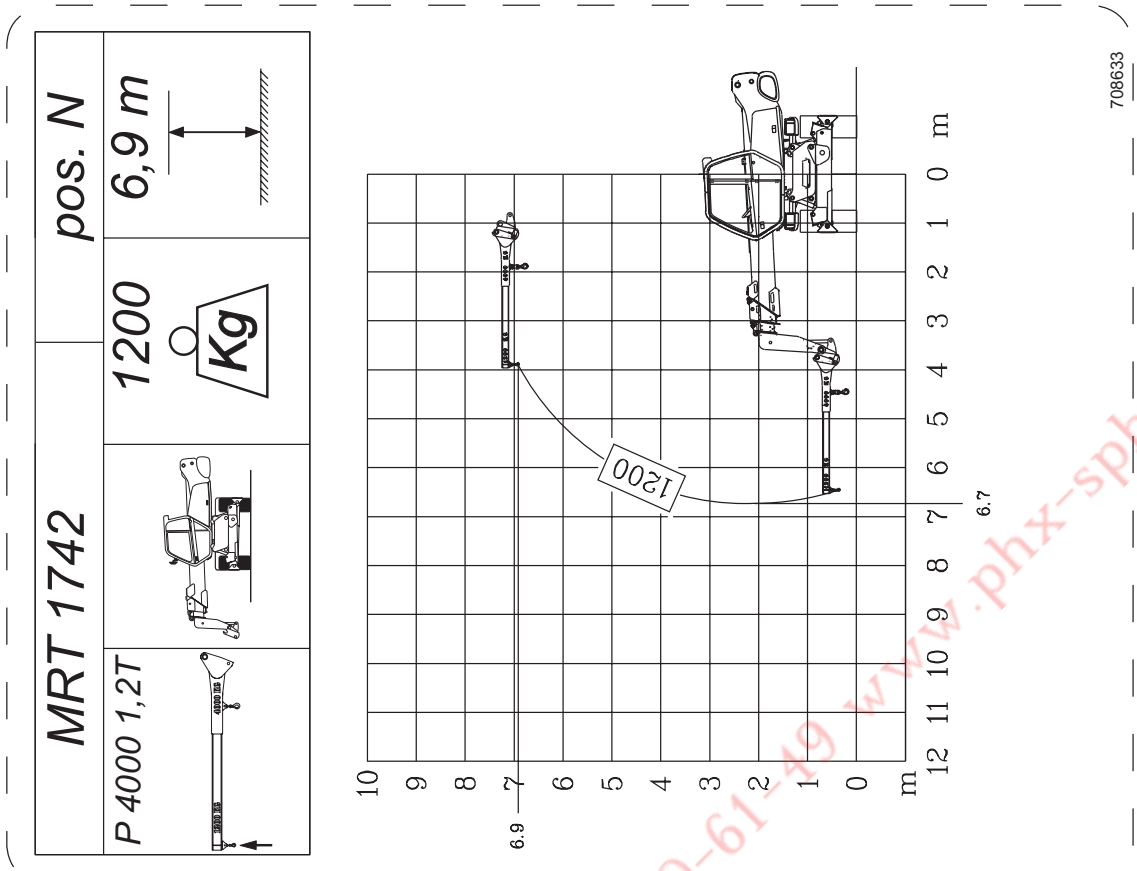

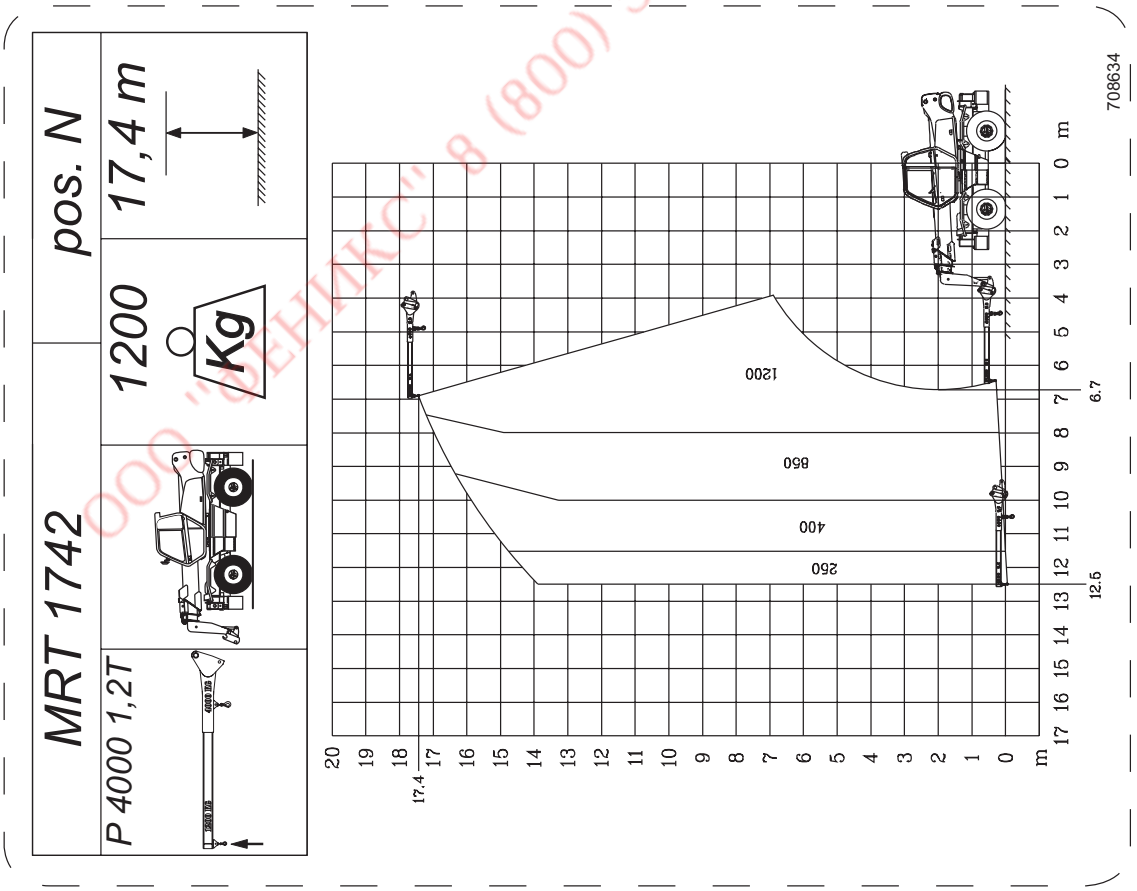

ООО "ФЕНИКС" 8 (800) 550-61-49 www.phx-spb.ru

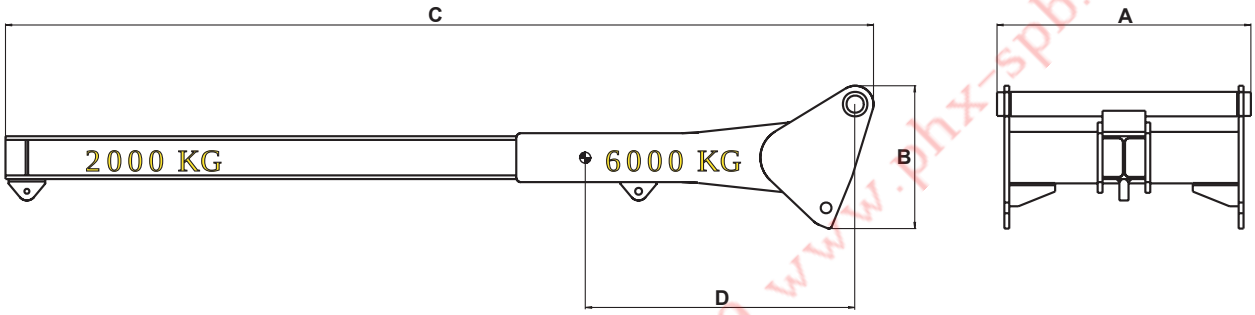

ООО "ФЕНИКС" 8 (800) 550-61-49 www.phx-spb.ru

CARACTERISTIQUE - CHARACTERISTICS - CARACTERISTÍCAS

DESIGNATION DESIGNATION DESCRIPCION	REFERENCE REFERENCE REFERENCIA	CAPACITE' CAPACITY CAPACIDAD	HORS TOUT OVERAL LENG-TH MEDIDA DE IMPEDIMEN-TO			ACCESSOIRE ATTACHMENT ACCESSORIO	POIDS WEIGHT PESO
			A	B	C	D	
P 6000	556012	6000 Kg	830	467	2838	880	210 Kg

FR

ABAQUES DE CHARGES

MRT 1742

Les diagrammes de portèe ne sont valables qu'avec la machine horizontale et mis à niveau et le système de sècuritè activé.

EN

LOAD CHARTS

MRT 1742

The load capacity diagrams are only valid with the safety system properly activated.

ES

TABLAS DE CAPACIDADES

MRT 1742

Los diagramas de capacidad son validos con la maquina nivelada y horizontal y el sistem de seguirdad accionado.

ООО "ФЕНИКС" 8 (800) 550-61-49 www.phx-spb.ru

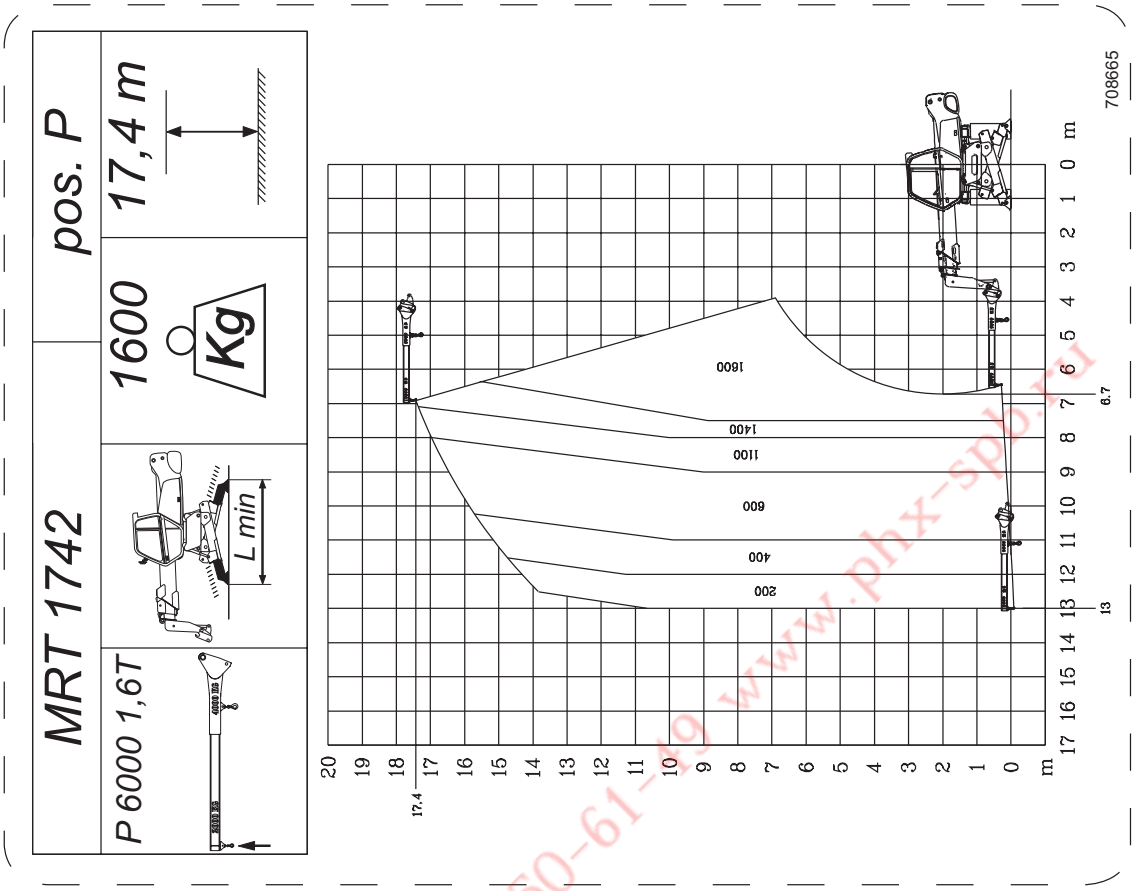

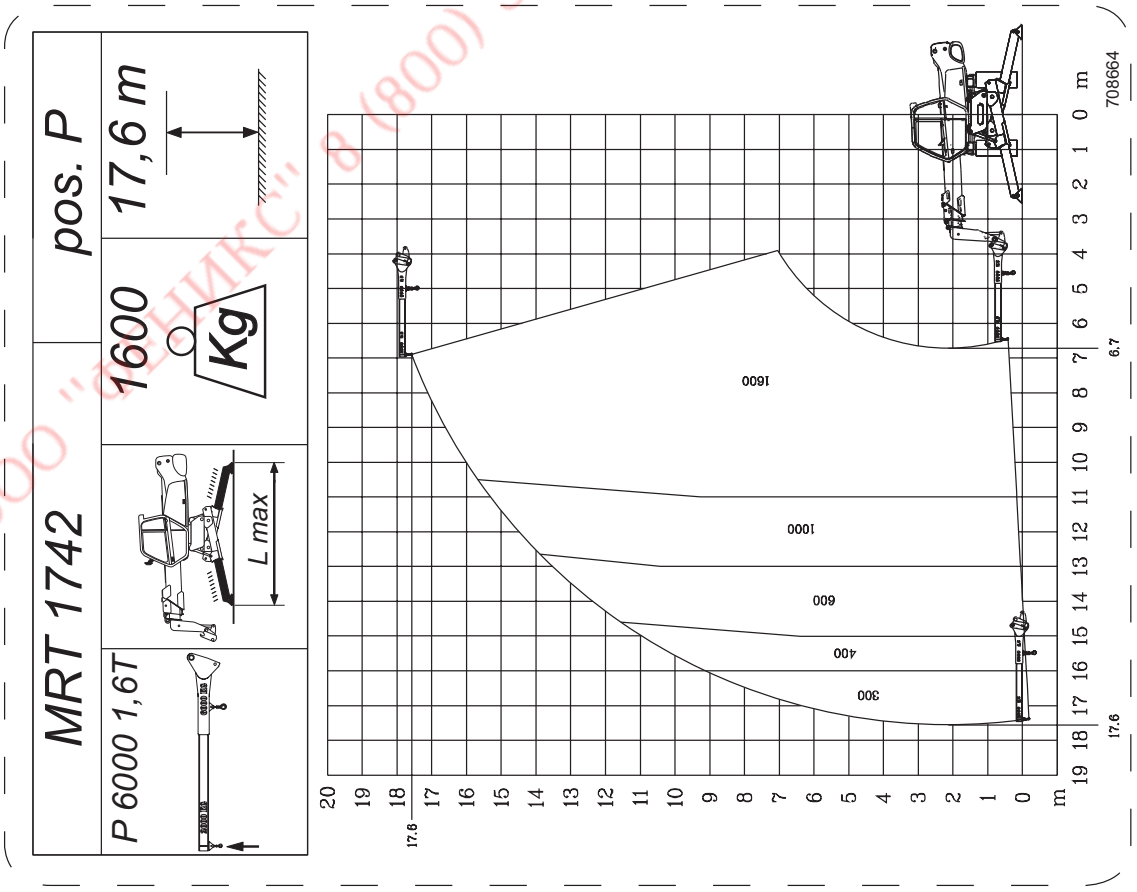

ООО "ЛЕНИКС" 8 (800) 550-61-49 www.phx-spb.ru

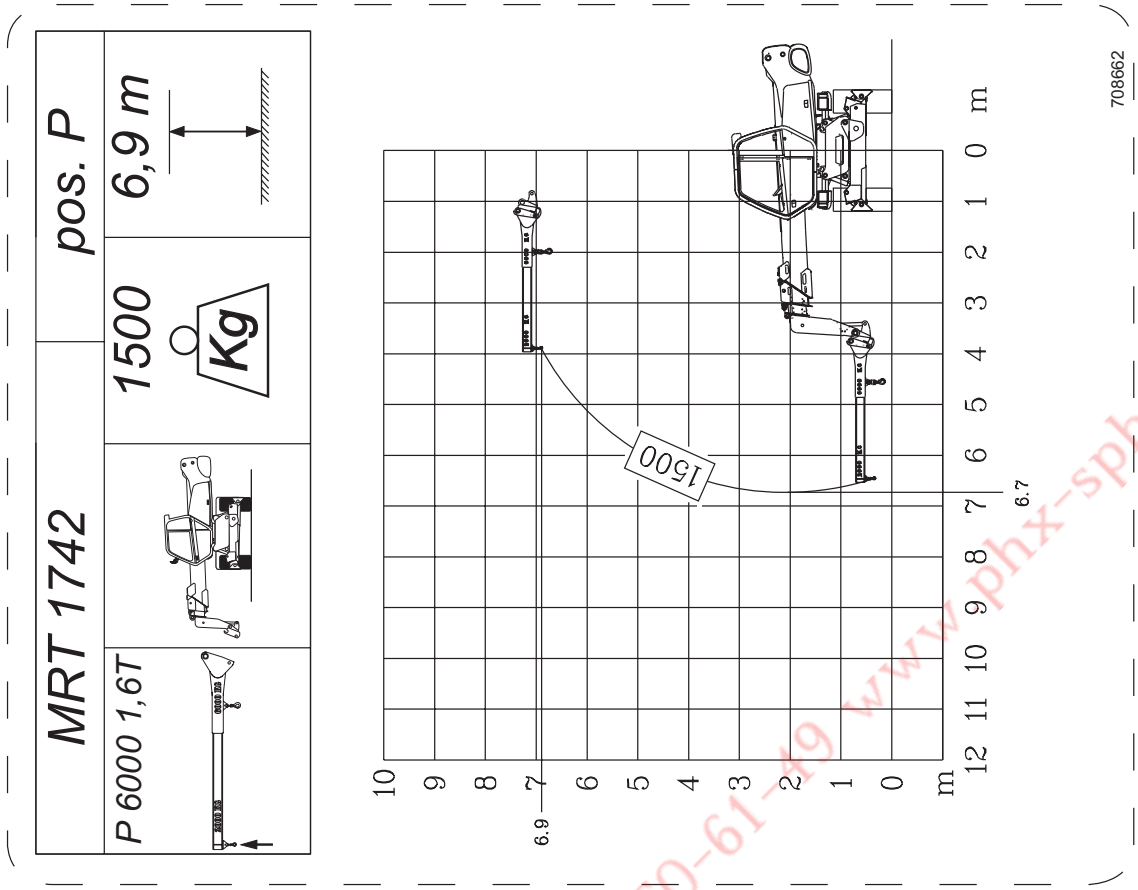

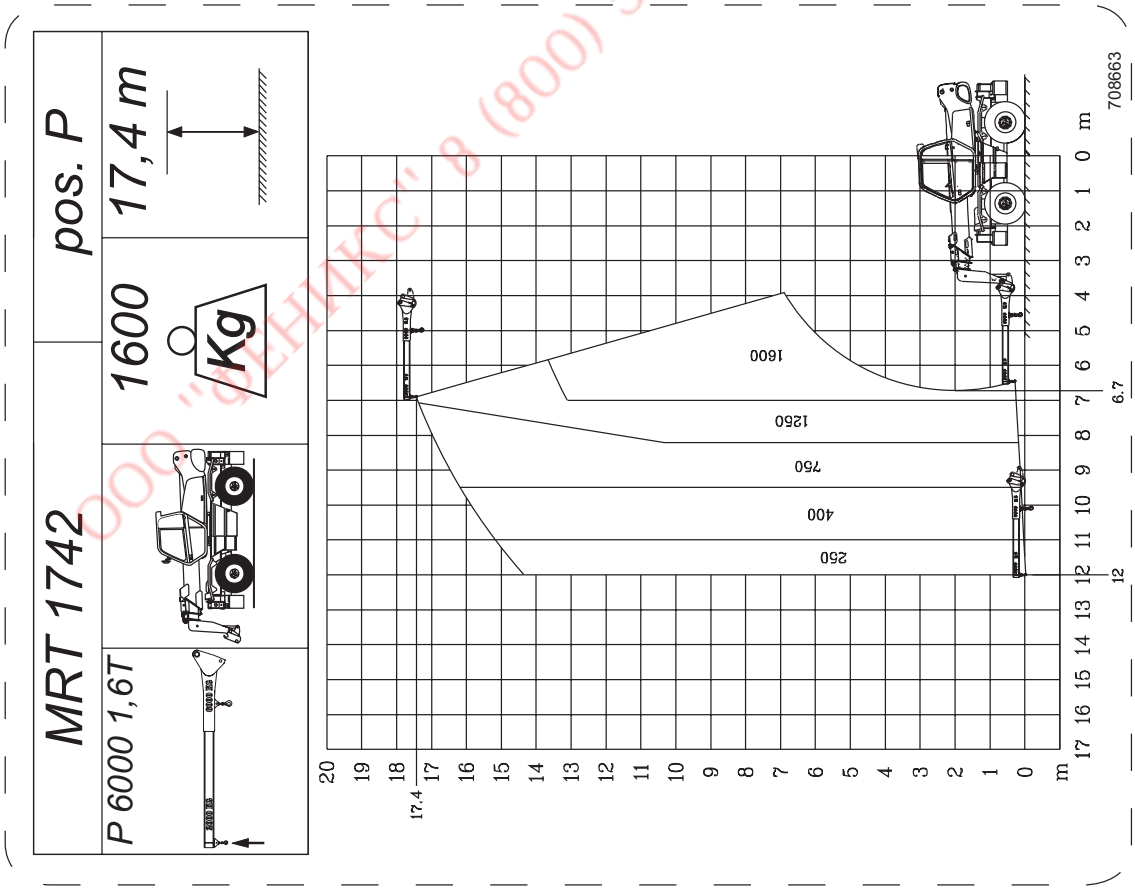

ООО "ФЕНИКС" 8 (800) 550-61-49 www.phx-spb.ru

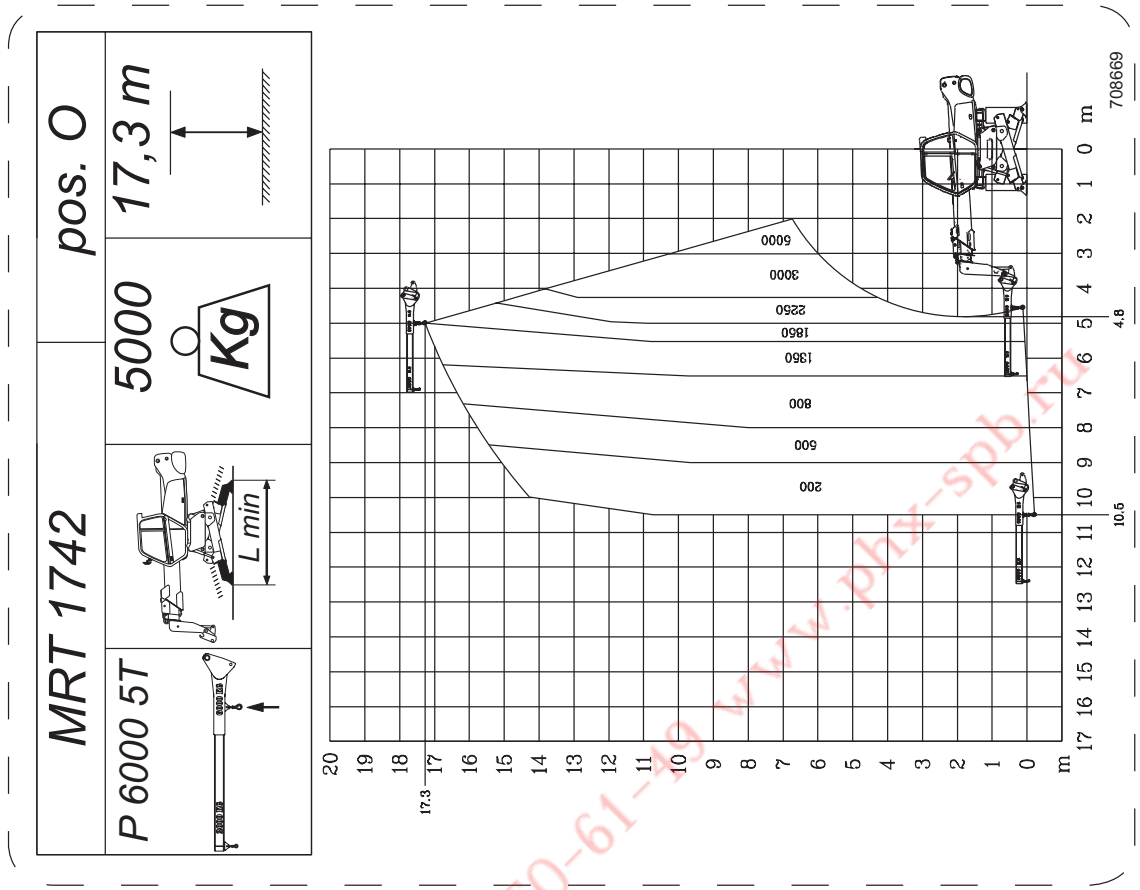

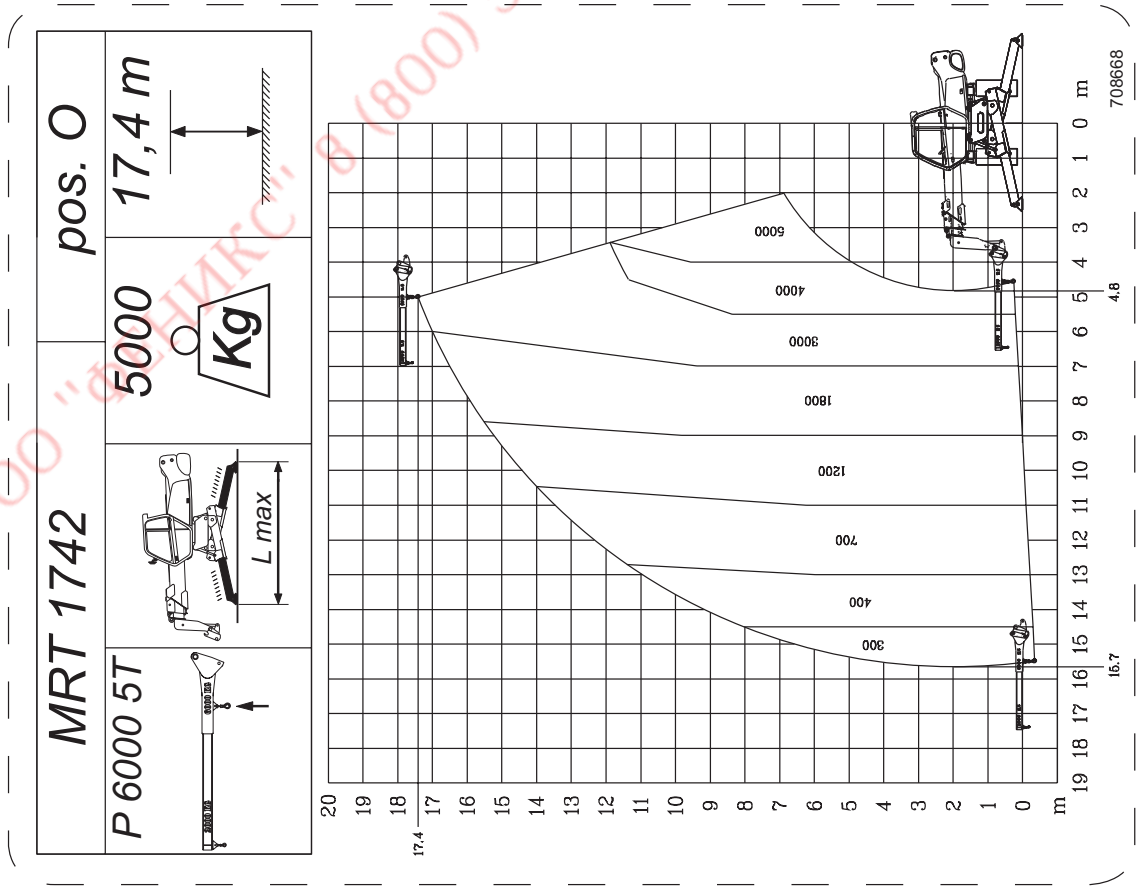

ООО "ФЕНИКС" 8 (800) 550-61-49 www.phx-spb.ru

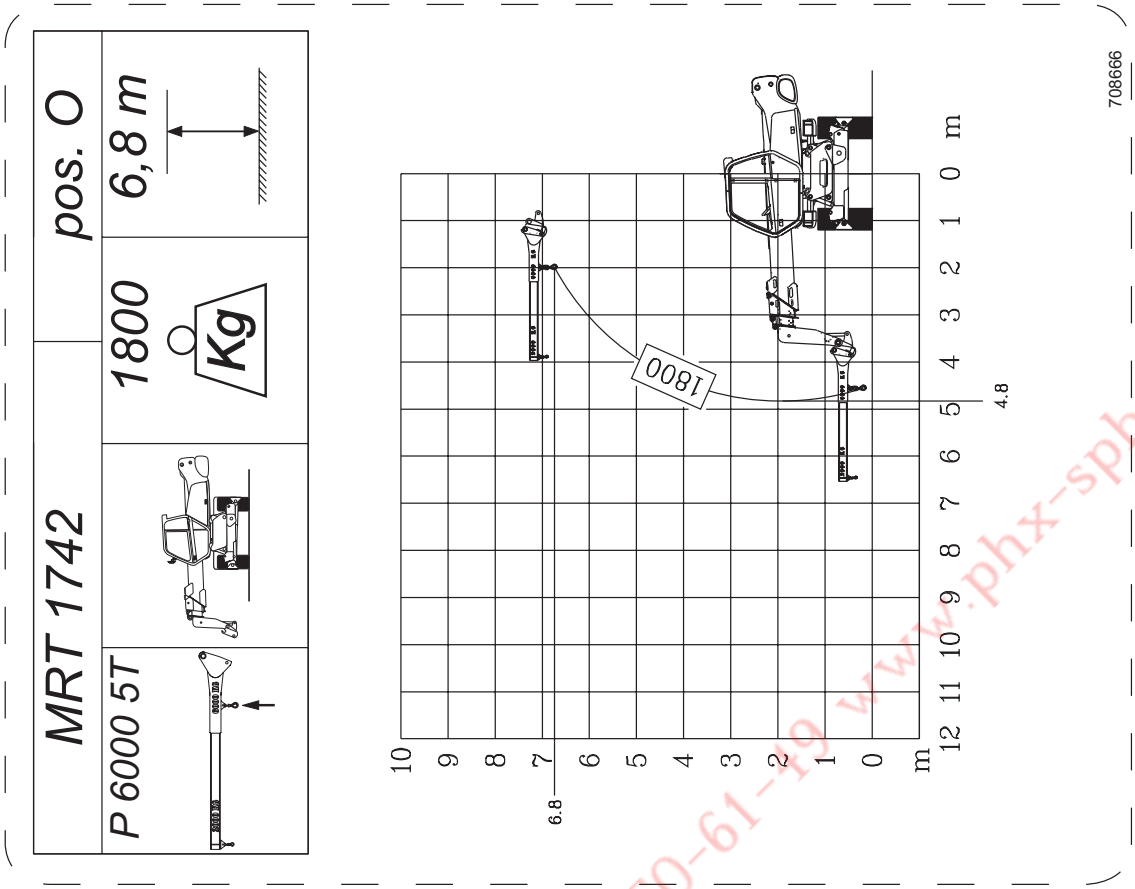

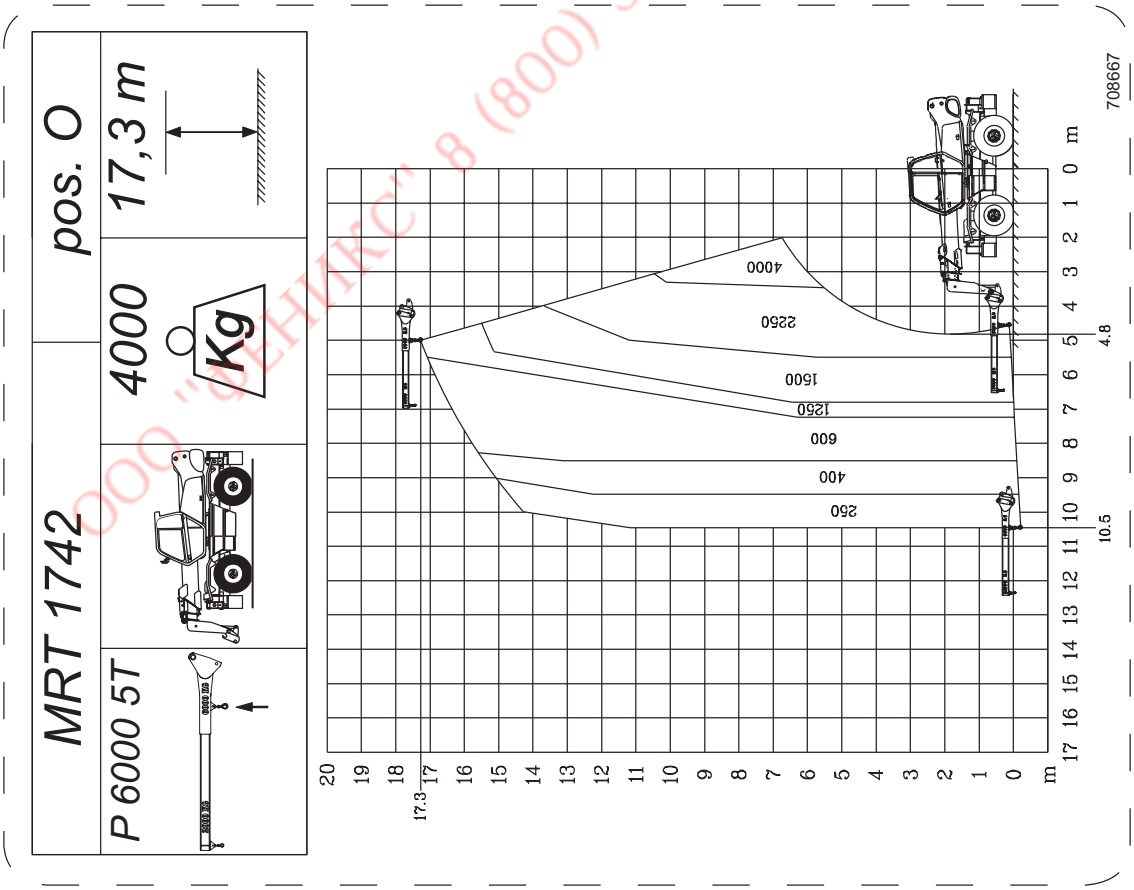

ООО "ФЕНИКС" 8 (800) 550-61-19 www.phx-spb.ru

FR **POTENCE CRANE JIB** EN **HOIST CRANE JIB** ES **BRAZO CRANE JIB**

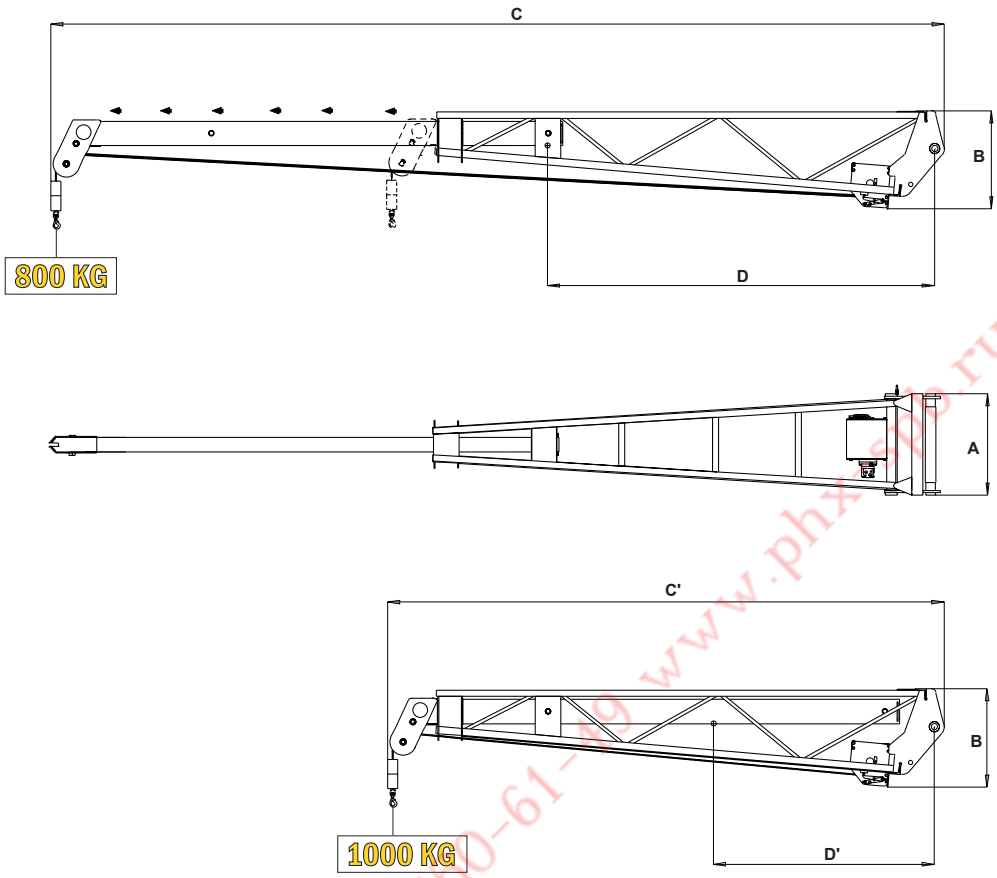

ООО "ФЕНИКС" 8 (800) 550-61-19 www.phx-sib.ru

LUBRIFICATION - LUBRICATION - LUBRICACION

DESIGNATION DESIGNATION DESCRIPCION	PRODUIT CONSEILLER RECOMMENDED PRODUCT PRODUCTO ACONSEJAR	QUANTITE' QUANTITY CANTIDAD	PERIODICI-TE' PERIODICI-TY PERIODICI-TAD
CABLE ROPES CUERDA	GRAISSE SHELL SUPER GREASE G2 SHELL SUPER GREASE G2 GRASA SHELL SUPER GREASE G2	/ / /	30 HEURE 30 HOURS 30 HORAS
POULIE BLOCK MOTON DE RABIZA	GRAISSE SHELL EP2 SHELL EP2 GREASE GRASA SHELL EP2	/ / /	30 HEURE 30 HOURS 30 HORAS
RIDUCTOUR TREUIL WINDLASS REDU-CER RIDUCTOR DE ÁRGANO	HUILE SHELL TELLUS T46 SHELL TELLUS T 46 OIL ACEITE SHELL TELLUS T46	0,8 KG	250 HEURE 250 HOURS 250 HORAS
ROTATION DE CRO-CHET ROTATION HOOK ROTACION DE GANCHO	HUILE AT40 AT 40 OIL ACEITE AT40	/ / /	30 HEURE 30 HOURS 30 HORAS

CARACTERISTIQUE - CHARACTERISTICS - CARACTERISTÍCAS

DESIGNATION DESIGNATION DESCRIPCION	REFERENCE REFERENCE REFERENCIA	CAPACITE' CAPACITY CAPACIDAD	CABLE ROPES CUERDA	VITESSE CRO-CHET TOW SPEED VELOCIDAD ÁRGANO	FIN DE COURSE UP/DOWN TOPE DEL RECORRI-DO	HORS TOUT OVERAL LENGTH MEDIDA DE IMPEDIMENTO				ACCESSOIRE ATTACHMENT ACCESSORIO	POIDS WEIGHT PESO
						A	B	C	C'	D	
CRANE JIB (PT 800)	659102 659103*	800 Kg	Ø 8 mm x 40 m	23 m/min	HYDRAULIQUE HYDRAULIC HIDRÀULICO	830	805	7310	4550	2400	560 Kg

FR

ABAQUES DE CHARGES

MRT 1742

Les diagrammes de portèe ne sont valables qu'avec la machine horizontale et mis à niveau et le système de sècuritè activé.

EN

LOAD CHARTS

MRT 1742

The load capacity diagrams are only valid with the safety system properly activated.

ES

TABLAS DE CAPACIDADES

MRT 1742

Los diagramas de capacidad son validos con la maquina nivelada y horizontal y el sistem de seguirdad accionado.

ООО "ФЕНИКС" 8 (800) 550-61-49 www.phx-spb.ru

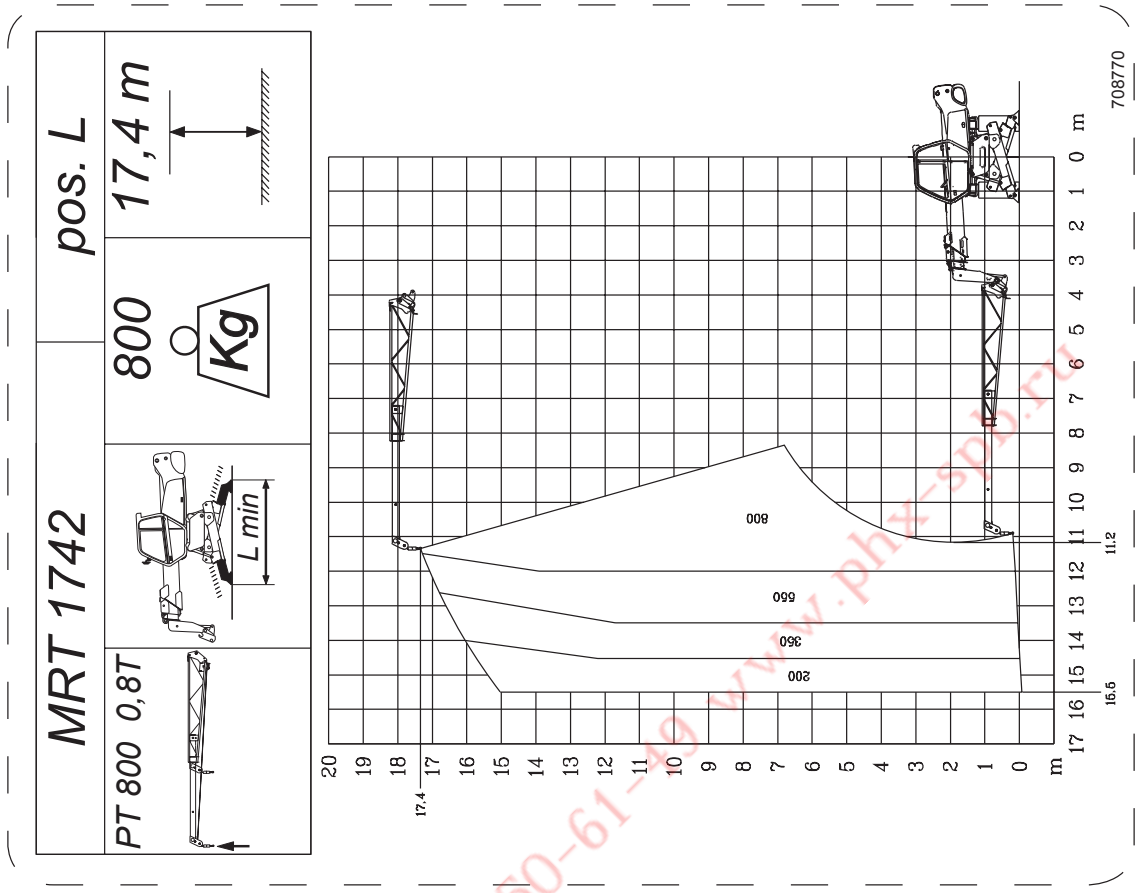

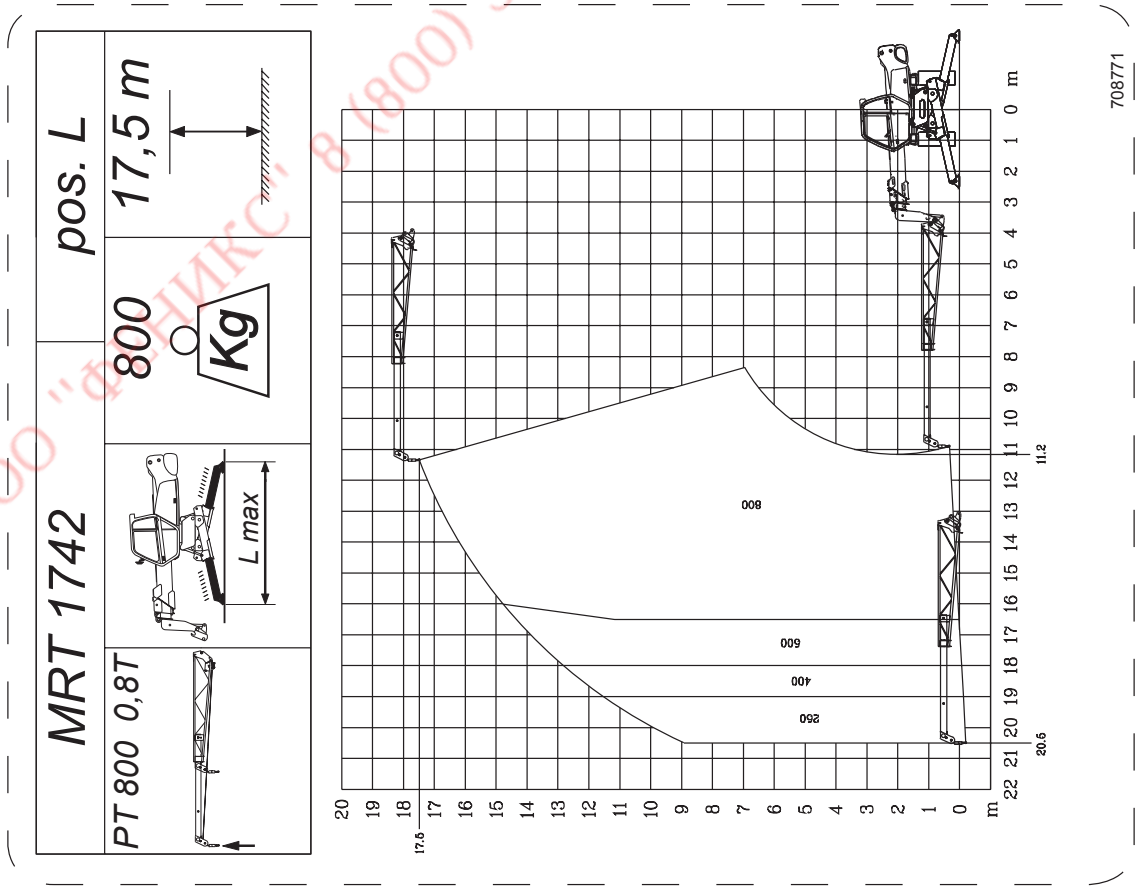

ООО "ФЕНИКС" 8 (800) 550-61-49 www.phx-spb.ru

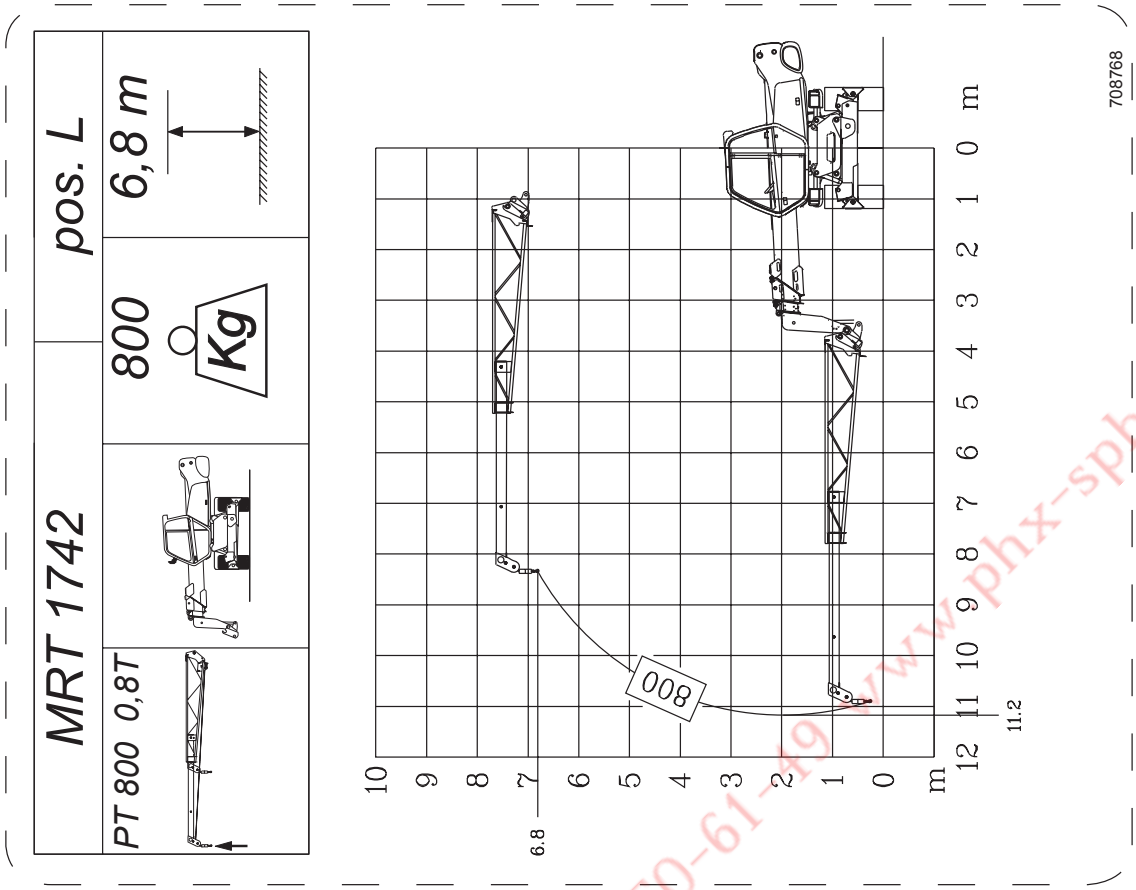

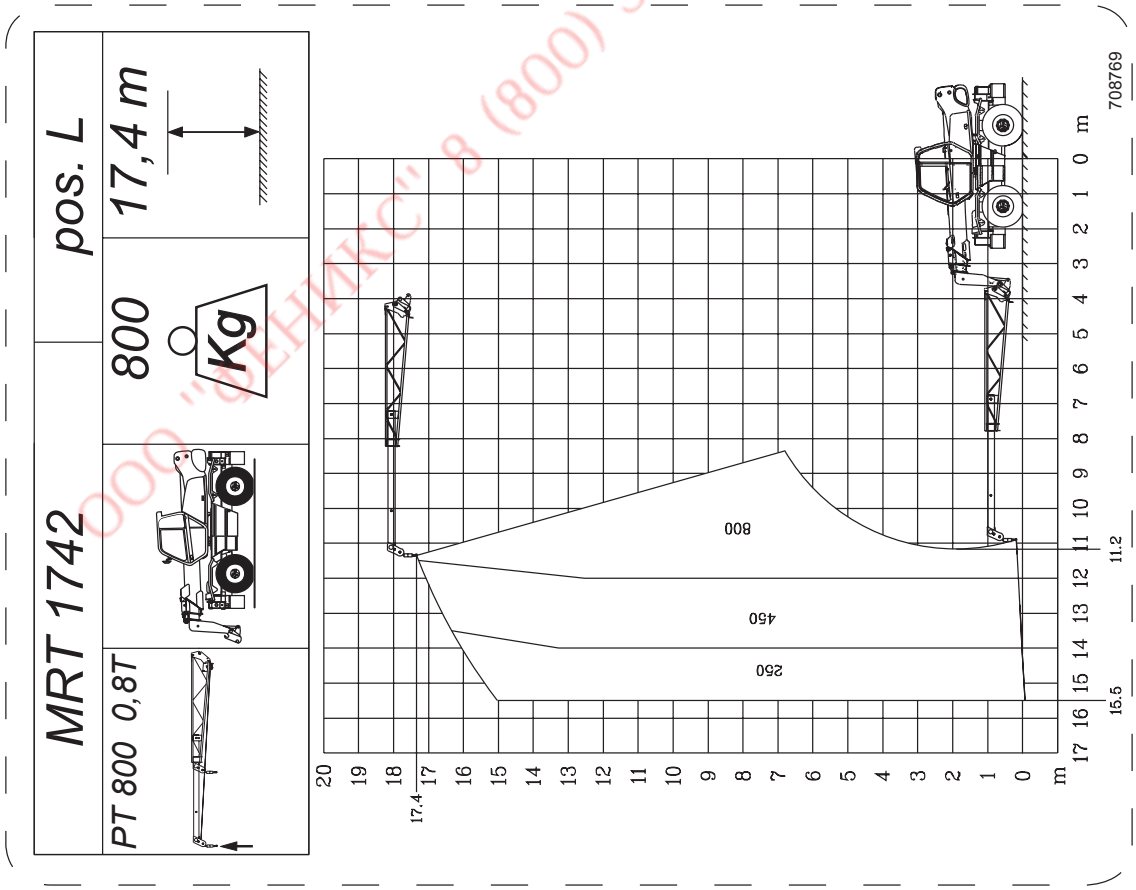

ООО "ФЕНИКС" 8 (800) 550-61-49 www.phx-spb.ru

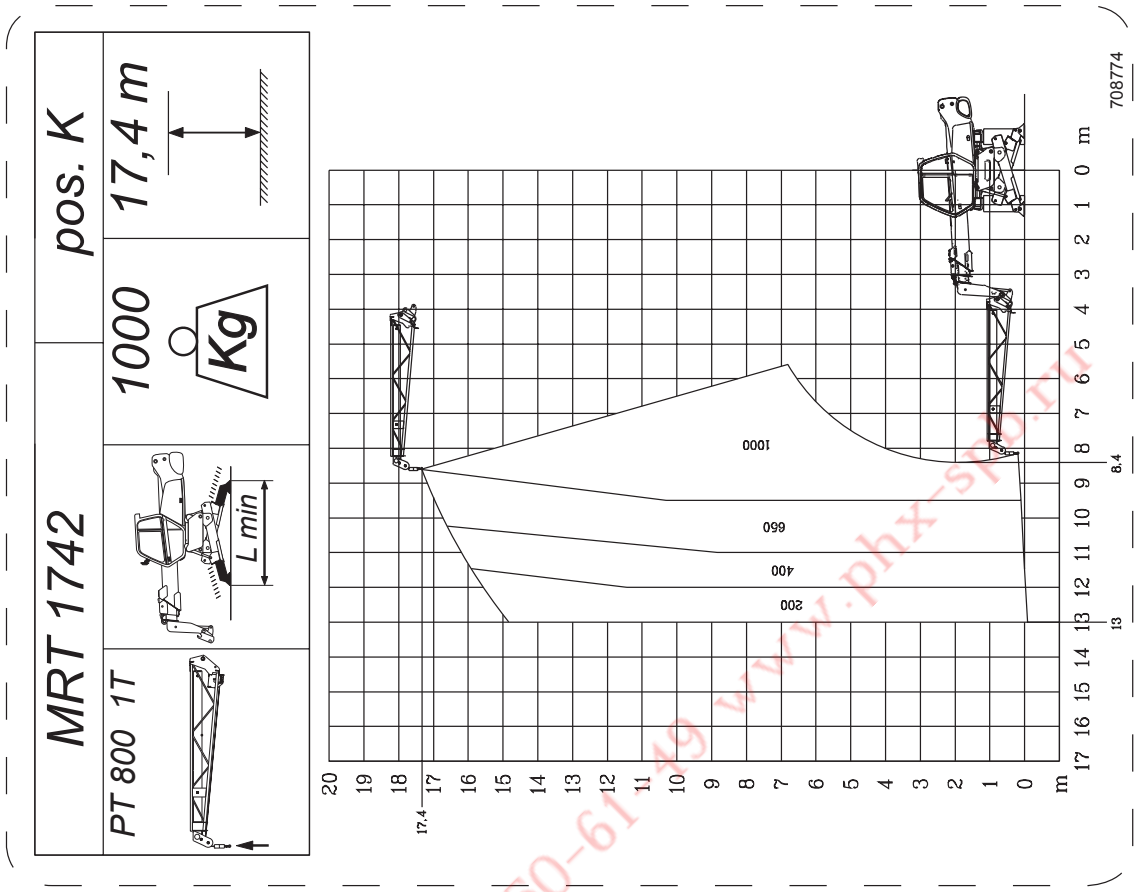

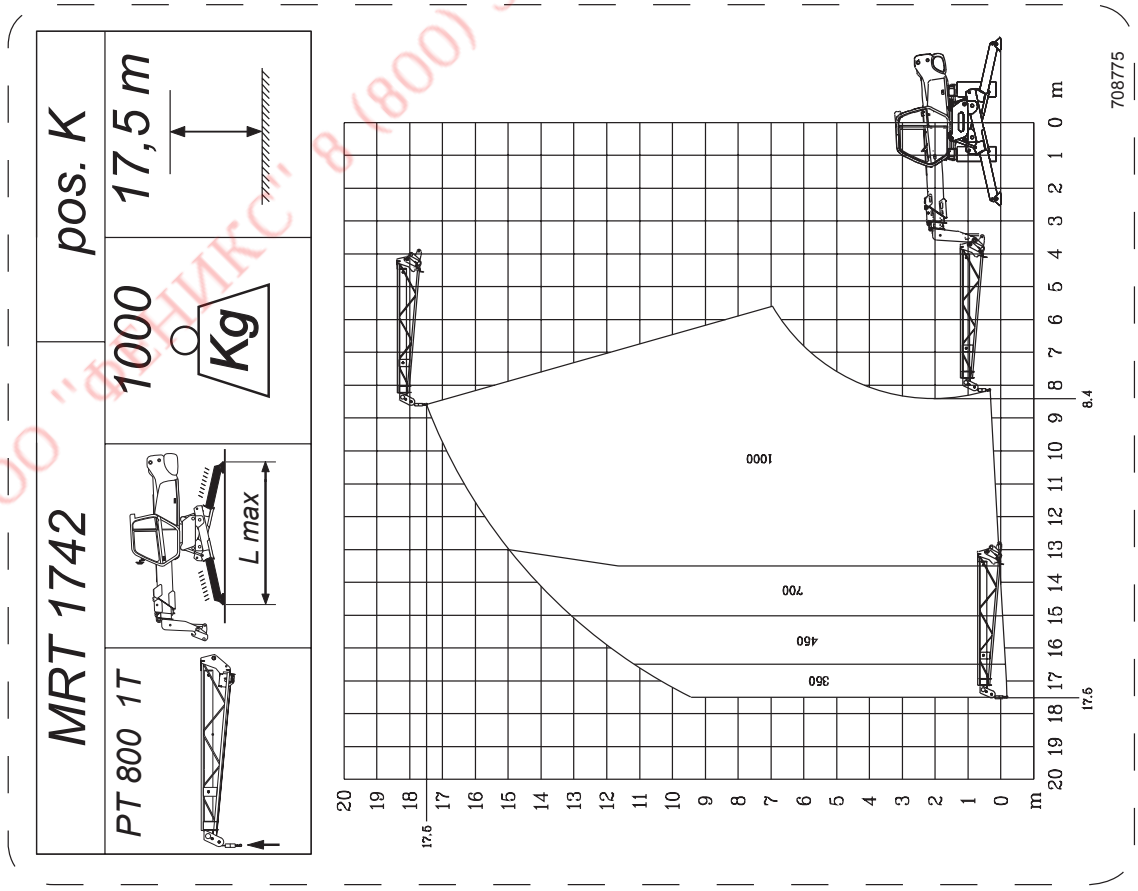

ООО "ФЕНИКС" 8 (800) 550-61-49 www.phx-spb.ru

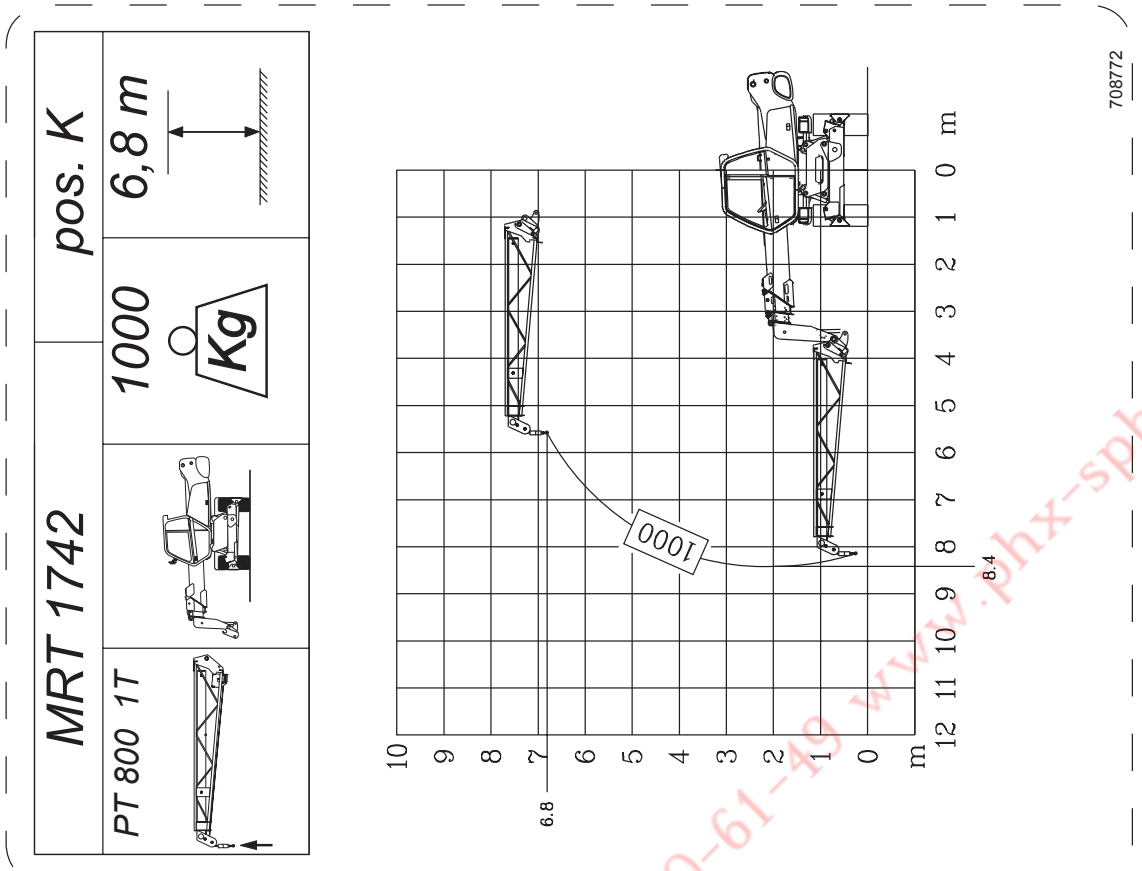

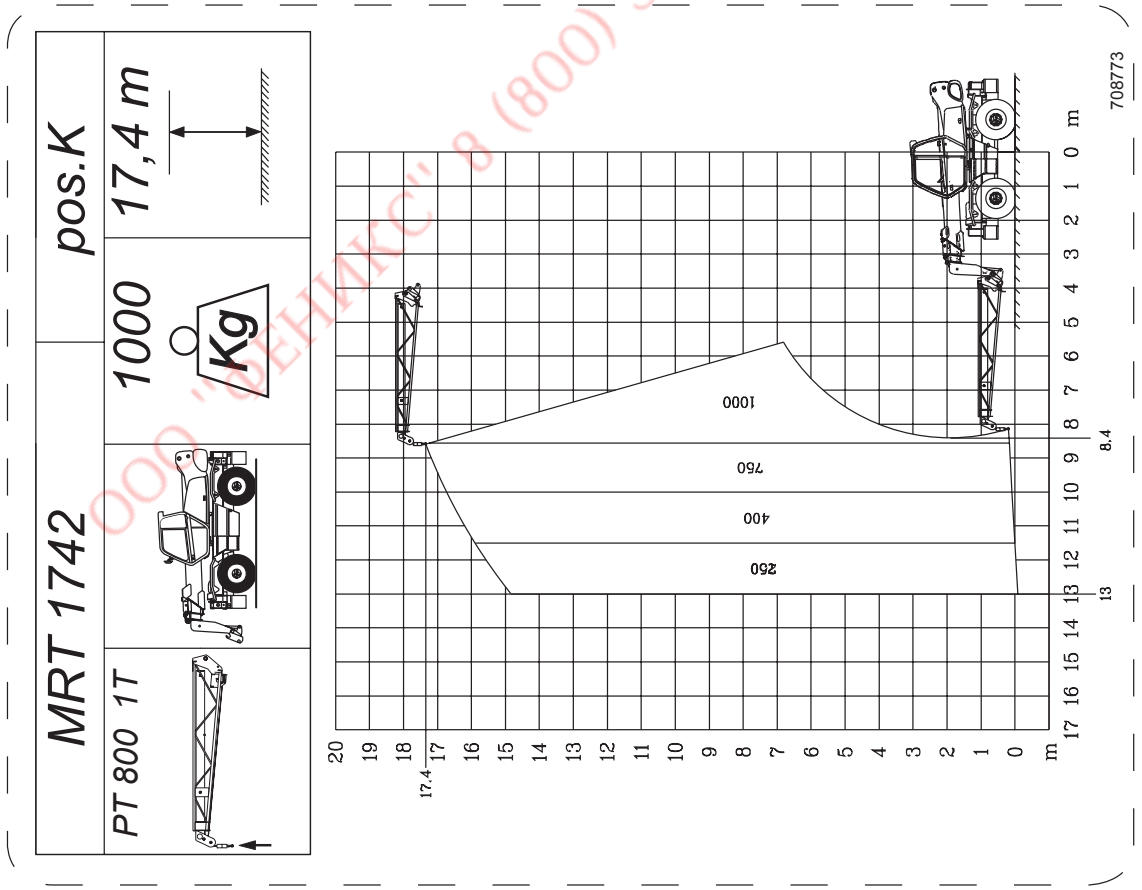

ООО "ФЕНИКС" 8 (800) 550-61-49 www.phx-spb.ru

POTENCE AVEC CROCHET | **JIB WITH HOOK** | **BRAZO CON GANCHO**

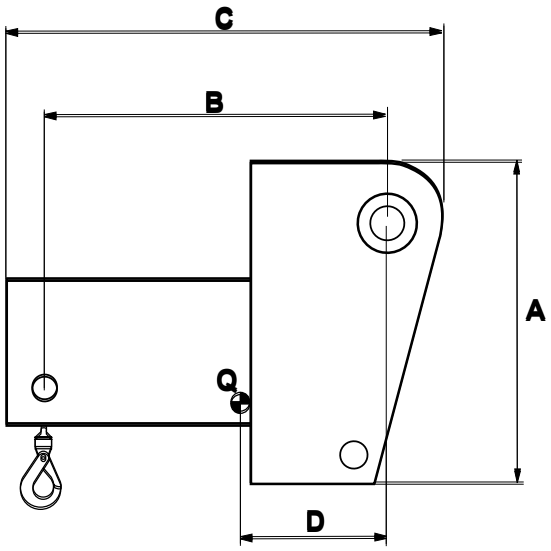

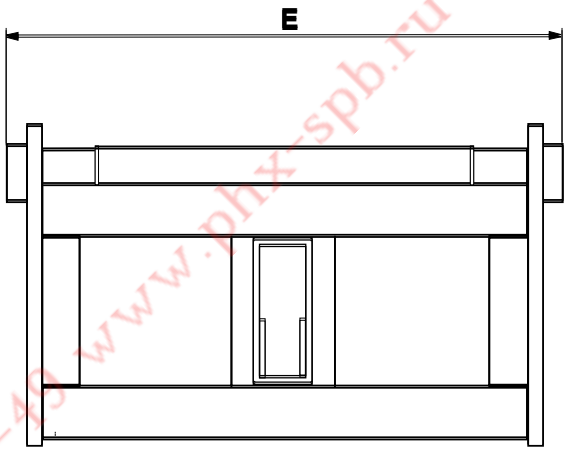

ООО "ФЕНИКС" 8 (800) 550-61-49 www.phx-spb.ru

CARACTERISTIQUE - CHARACTERISTICS - CARACTERISTÍCAS

DESIGNATION DESIGNATION DESCRIPCION	REFERENCE REFERENCE REFERENCIA	Qmax (Kg)	HORS TOUT OVERAL LENGTH MEDIDA DE IMPEDIMENTO				POIDS WEIGHT PESO
			A	B	C	D	
PC 30	479868	3000	470	470	600	250	115 Kg
PC 40	607300	4000	470	470	600	250	115 Kg
PC 50	509592	5000	470	470	600	250	117 Kg

FR

ABAQUES DE CHARGES

MRT 1742

Les diagrammes de portèe ne sont valables qu'avec la machine horizontale et mis à niveau et le système de sècuritè activé.

EN

LOAD CHARTS

MRT 1742

The load capacity diagrams are only valid with the safety system properly activated.

ES

TABLAS DE CAPACIDADES

MRT 1742

Los diagramas de capacidad son validos con la maquina nivelada y horizontal y el sistem de seguirdad accionado.

ООО "ФЕНИКС" 8 (800) 550-61-49 www.phx-spb.ru

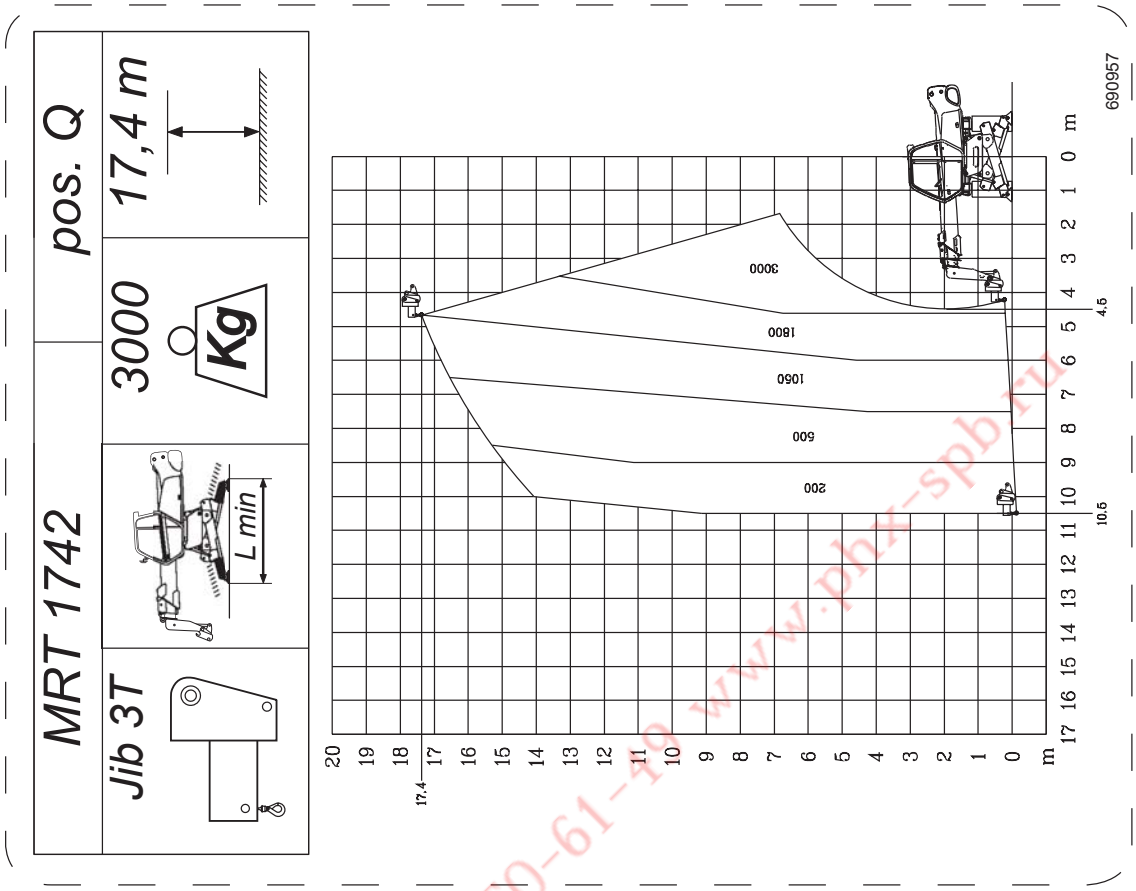

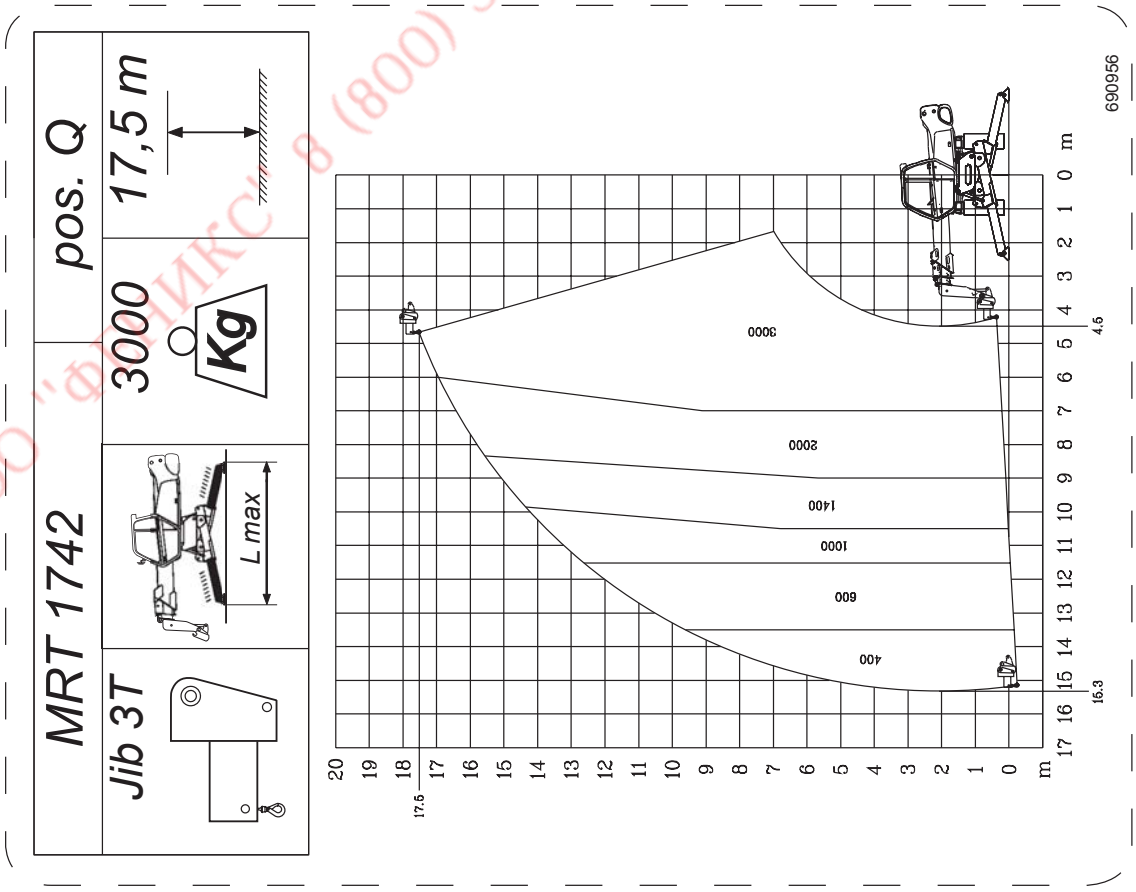

ООО "ФОТОНИКС" 8 (800) 550-61-49 www.phx-spb.ru

MRT 1742			pos. Q
Jib 3T	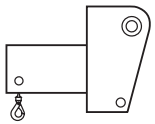	3000 Kg	17,4 m

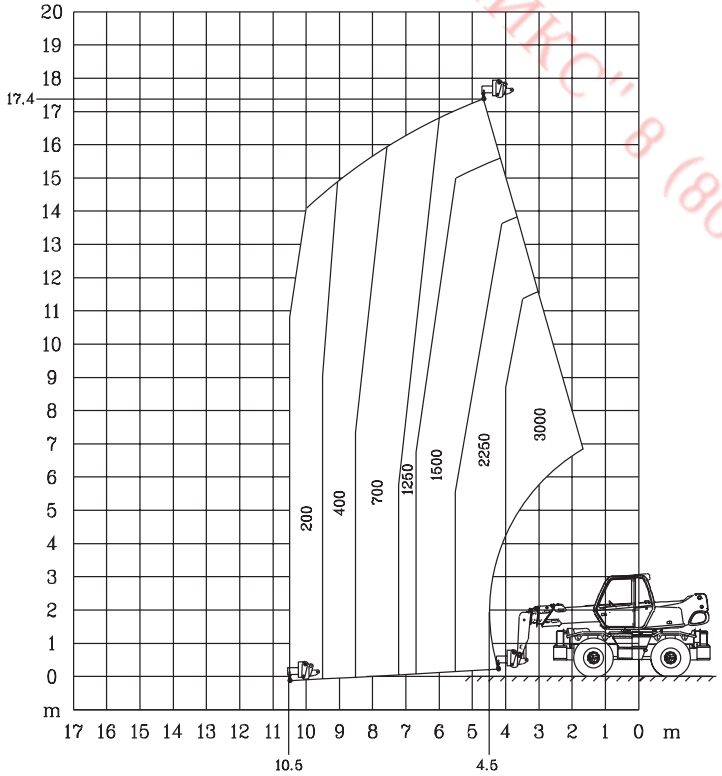

690958

MRT 1742			pos. Q
Jib 3T	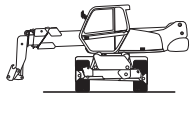	2000 Kg	6,8 m

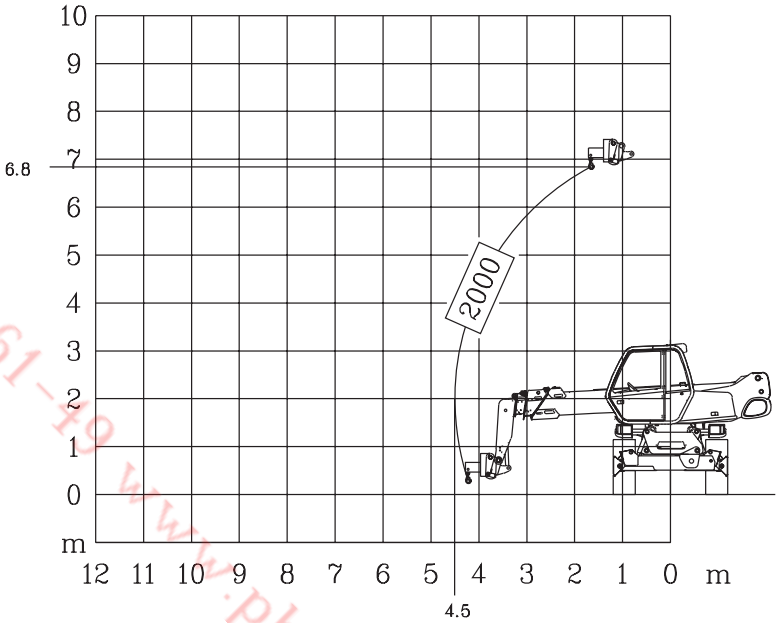

690959

ООО "ФЕНИКС" 8 (800) 550-61-49 www.phx-spb.ru

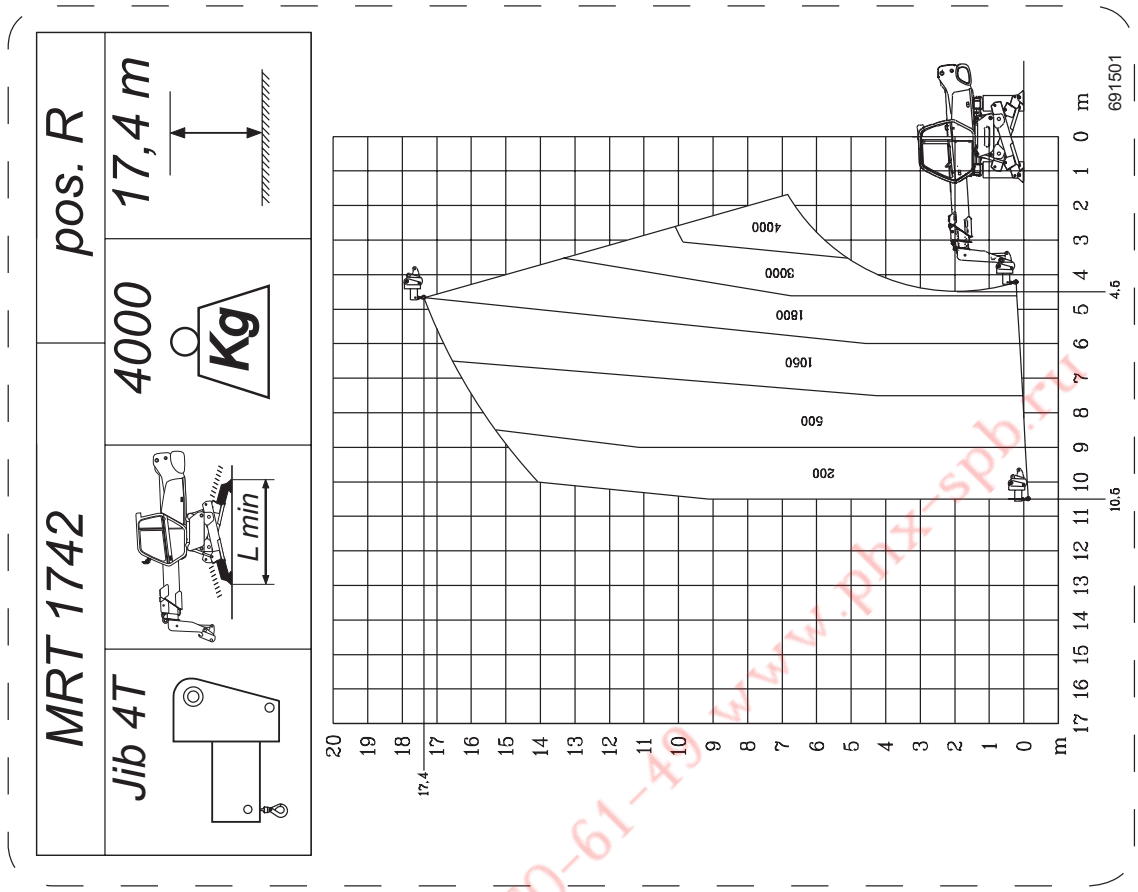

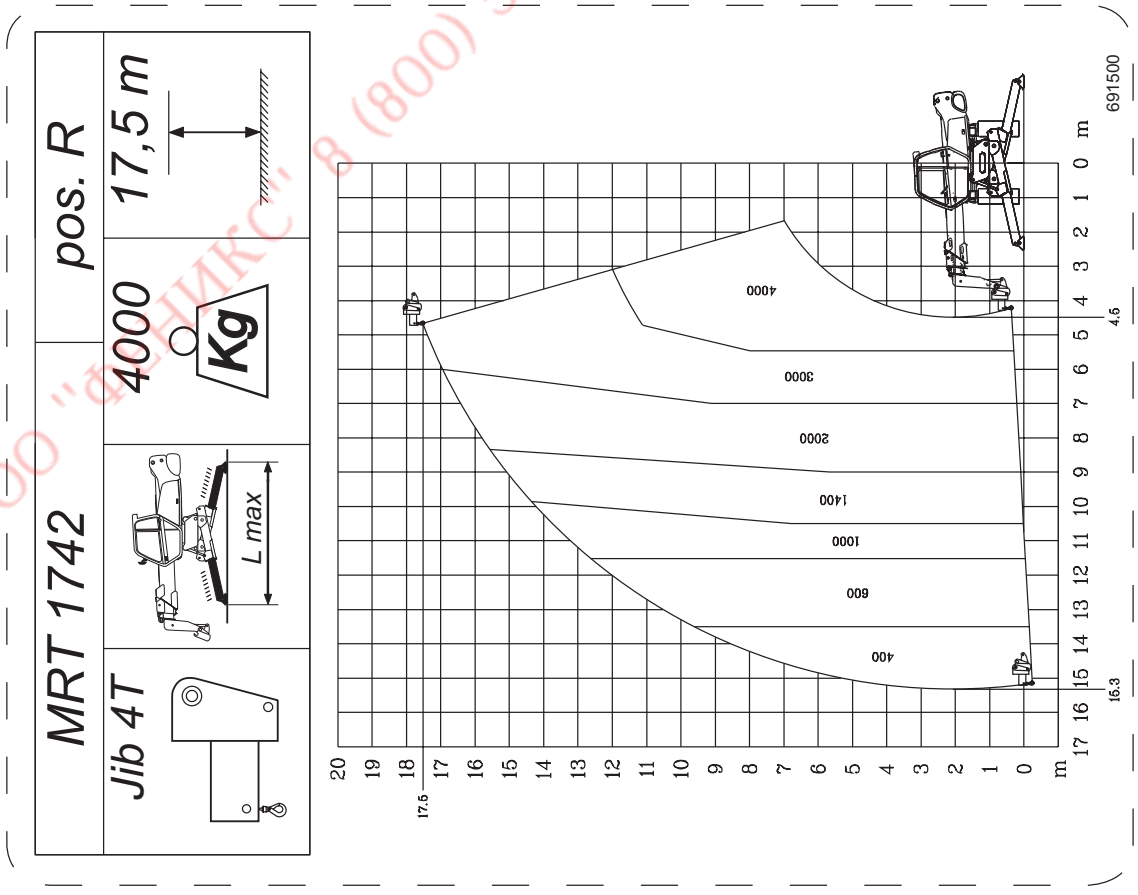

ООО "ФЕНИКС" 8 (800) 550-61-43 www.phx-spb.ru

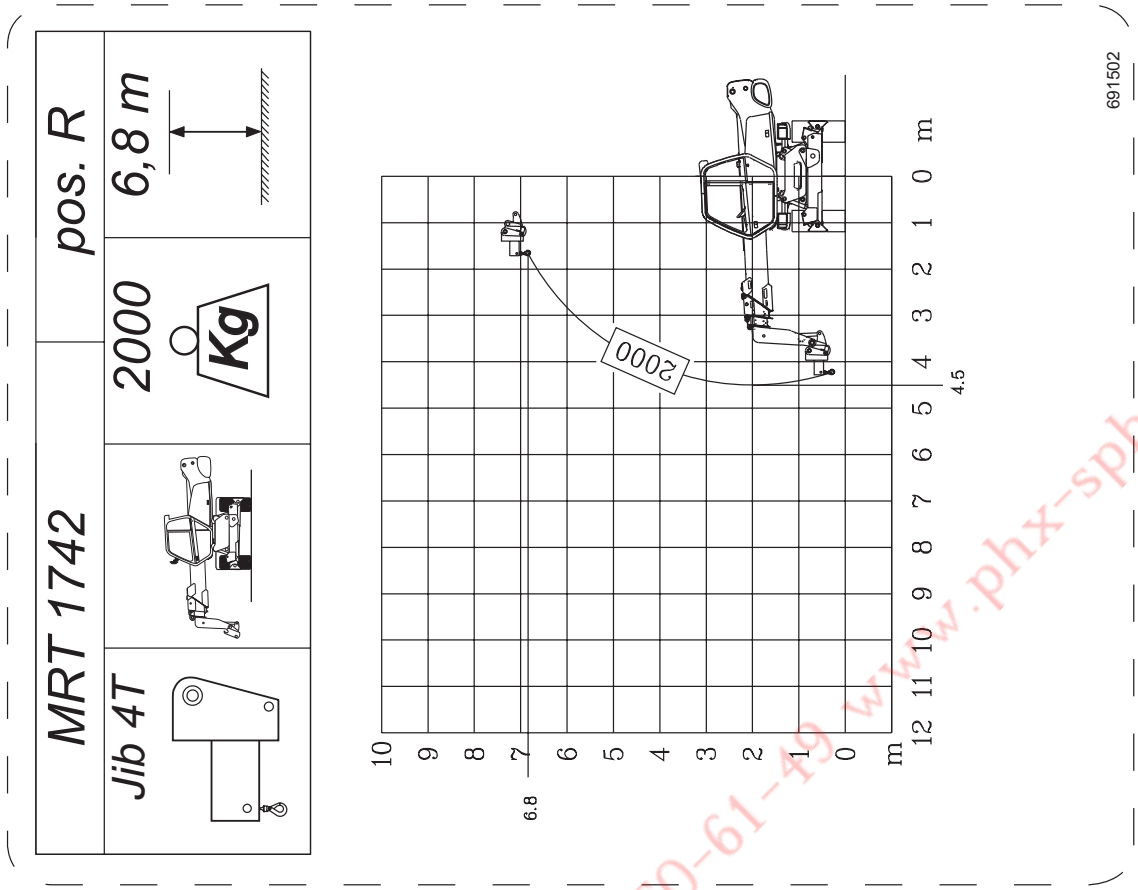

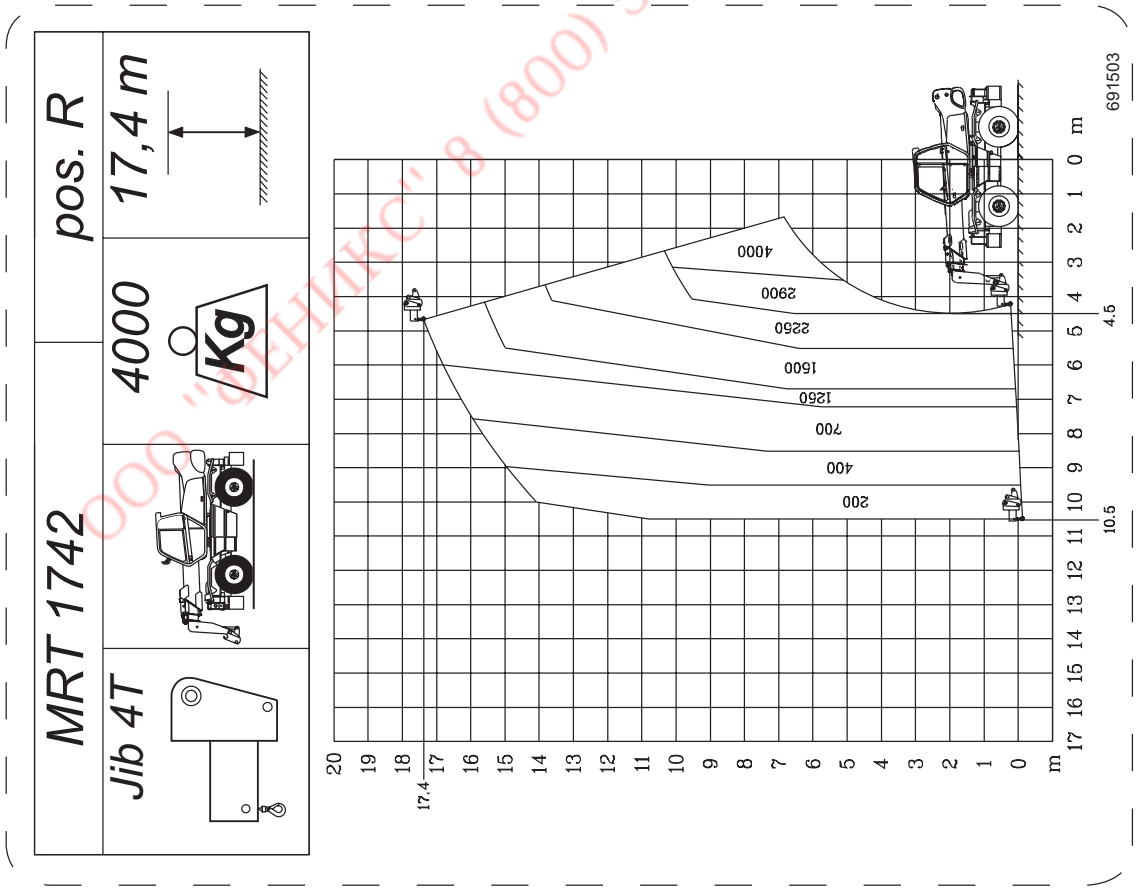

ООО "ФЕНИКС" 8 (800) 550-61-49 www.phx-spb.ru

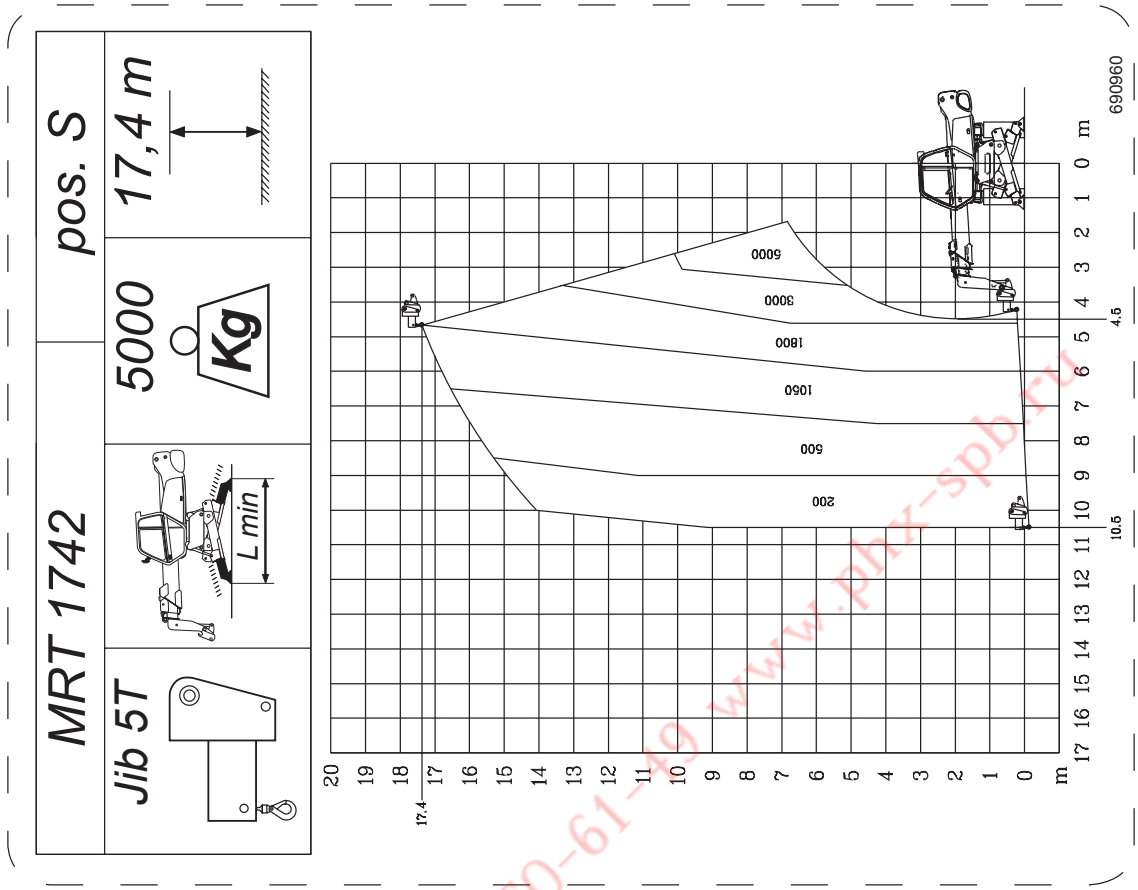

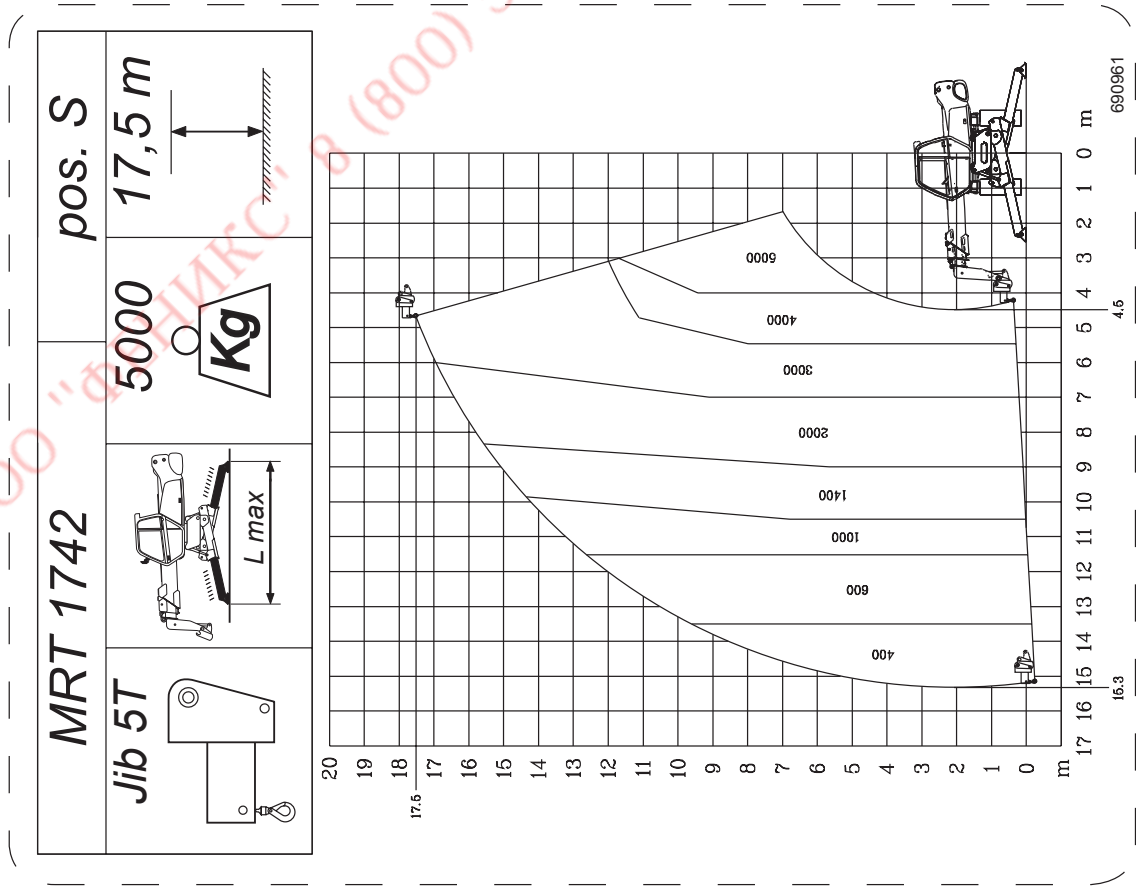

ООО "ФЕНИКС" 8 (800) 550-61-19 www.phx-spb.ru

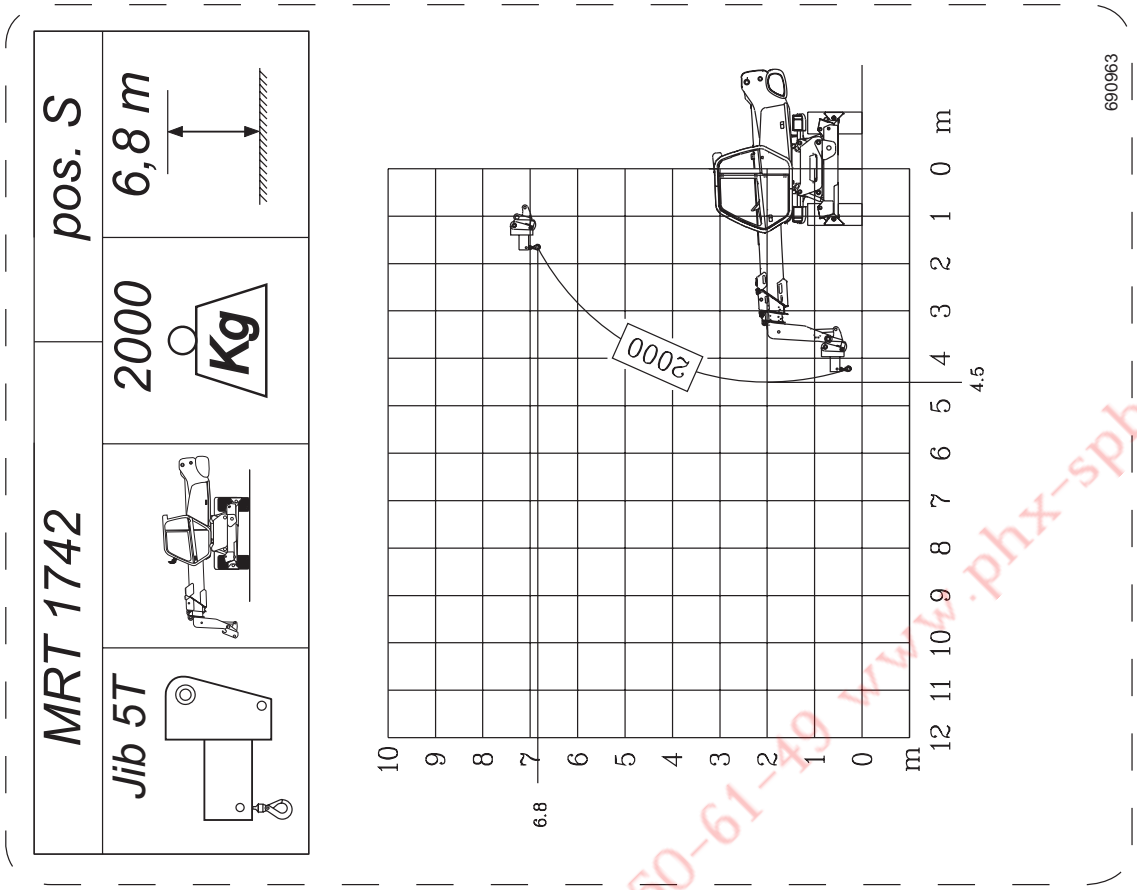

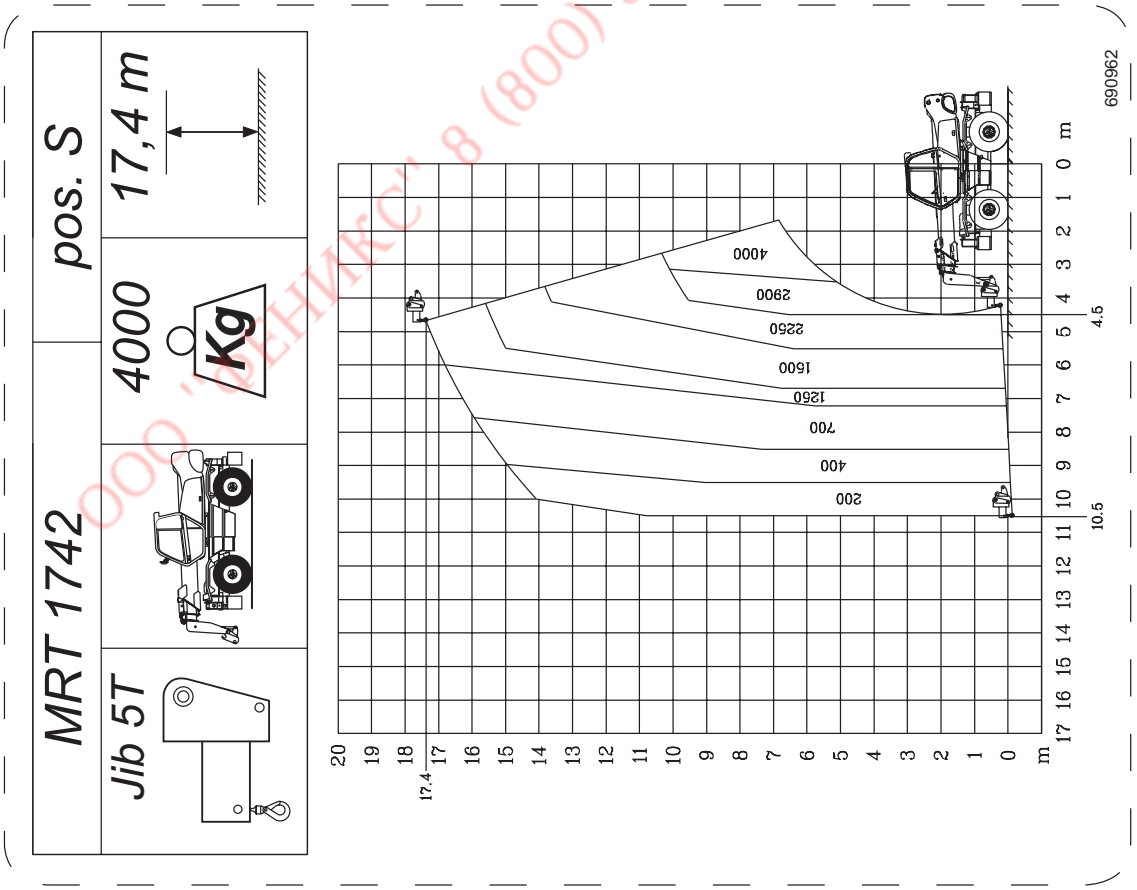

ООО "ФЕНИКС" 8 (800) 550-61-49 www.phx-spb.ru

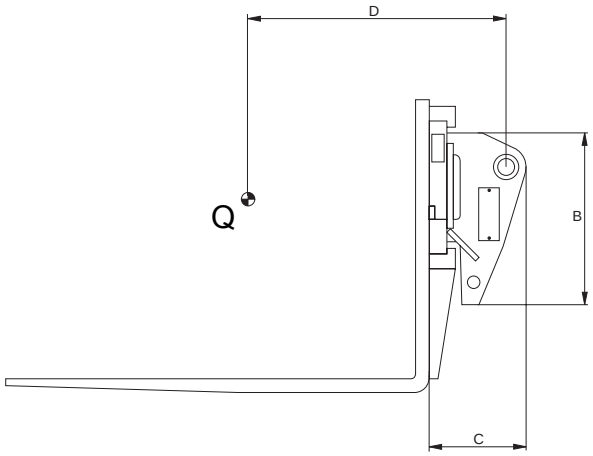

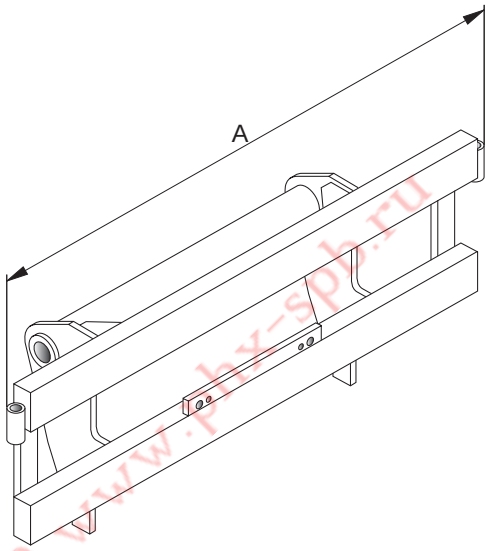

CARACTERISTIQUES - CHARACTERISTICS - CARACTERISTÍCAS

DESIGNATION DESIGNATION DESCRIPCION	REFERENCE REFERENCE REFERENCIA	Qmax (Kg)	HORS TOUT OVERAL LENG-TH MEDIDA DE IMPEDIMEN-TO			POIDS WEIGHT PESO
			A	B	C	
PFB 40 FEM 3B/1320	587172	4999	1404	745	229	340 Kg

CARACTERISTIQUE - CHARACTERISTICS - CARACTERISTÍCAS

DESIGNATION DESIGNATION DESCRIPCION	REFERENCE REFERENCE REFERENCIA	Qmax (Kg)	HORS TOUT OVERAL LENG-TH MEDIDA DE IMPEDIMEN-TO			POIDS WEIGHT PESO
			A	B	C	
F FEM 3A	578097	5000	150	50	1200	104 Kg

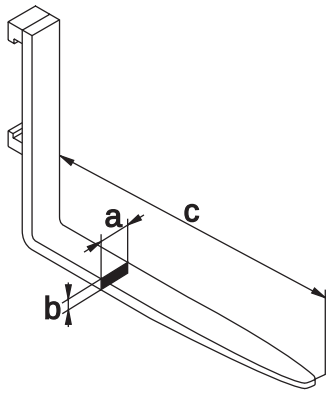

ООО "ФЕНИКС" 8 (800) 550-61-49 www.phx-spb.ru

TABLIER FOURCHES FLOTTANTES **FLOATING FORKS CARRIAGE** **PORTAHORQUILLA FLOTANTE**

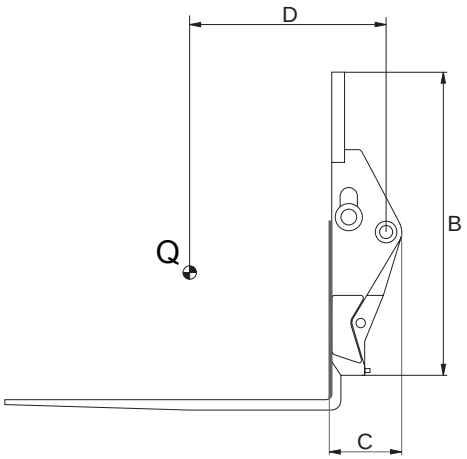

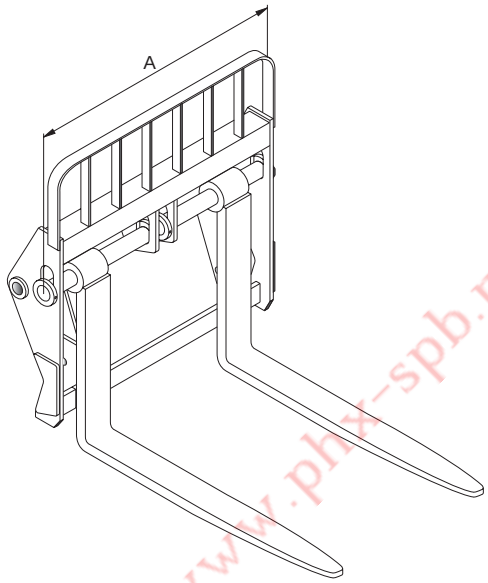

CARACTERISTIQUES - CHARACTERISTICS - CARACTERISTÍCAS							
DESIGNATION DESIGNATION DESCRIPCION	REFERENCE REFERENCE REFERENCIA	Qmax (Kg)	HORS TOUT OVERAL LENG-TH MEDIDA DE IMPEDI-MENTO			CENTRE OF CHAR-GE LOAD CENTRE CARGA	POIDS WEIGHT PESO
			A	B	C	D	
TFF 40 MT	587173	4999	1127	1130	263	803	456 Kg

CARACTERISTIQUES - CHARACTERISTICS - CARACTERISTÍCAS						
DESIGNATION DESIGNATION DESCRIPCION	REFERENCE REFERENCE REFERENCIA	Qmax (Kg)	HORS TOUT OVERAL LENG-TH MEDIDA DE IMPEDI-MENTO			POIDS WEIGHT PESO
			A	B	C	
F FLOTT	576017	5000	150	60	1200	141 Kg

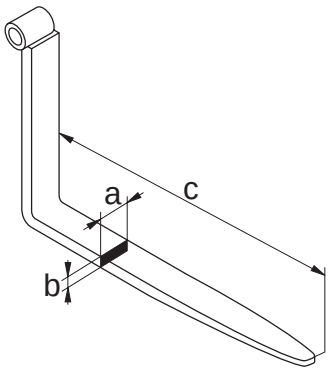

ООО "ФЕНИКС" 8 (800) 550 61 49 www.phx-spb.ru

FR **CORRECTEUR DE NIVEAU**

EN **SLOPE PILER**

ES **SLOPE PILER (CORRECTOR DE NIVEL)**

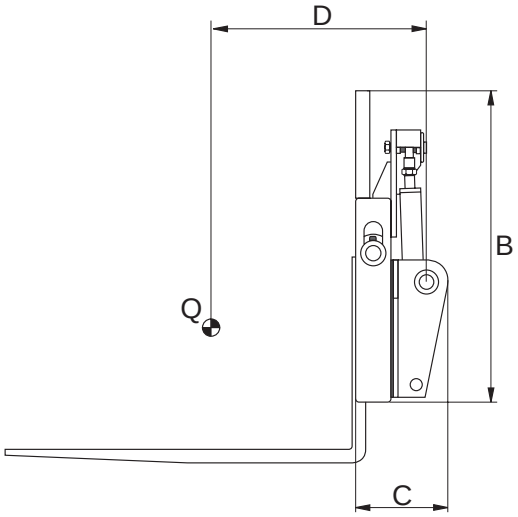

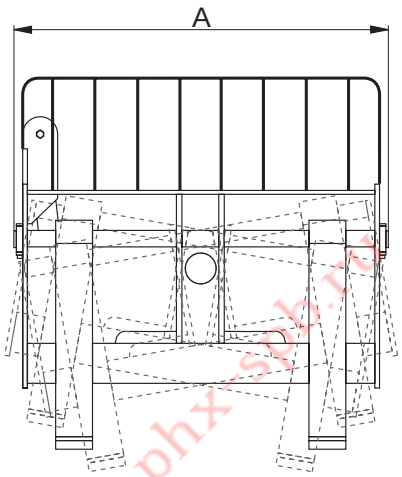

CARACTERISTIQUES - CHARACTERISTICS - CARACTERISTÍCAS							
DESIGNATION DESIGNATION DESCRIPCION	REFERENCE REFERENCE REFERENCIA	Qmax (Kg)	HORS TOUT OVERAL LENG-TH MEDIDA DE IMPEDI-MENTO			CENTRE OF CHAR-GE LOAD CENTRE CARGA	POIDS WEIGHT PESO
			A	B	C	D	
TFF CD 50	656622	5000	1127	1124	263	703	460 Kg

CARACTERISTIQUES - CHARACTERISTICS - CARACTERISTÍCAS						
DESIGNATION DESIGNATION DESCRIPCION	REFERENCE REFERENCE REFERENCIA	Qmax (Kg)	HORS TOUT OVERAL LENG-TH MEDIDA DE IMPEDI-MENTO			POIDS WEIGHT PESO
			A	B	C	
F FLOTT	576017	5000	150	60	1200	141 Kg

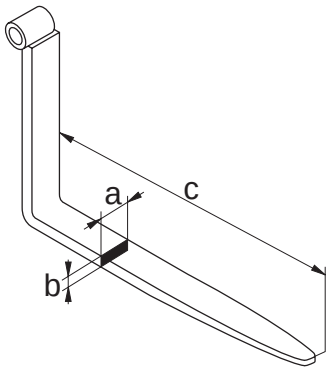

ООО "ФЕНИКС" 8 (800) 550-64-99 www.phx-spb.ru

TABLIER A DEPLACEMENT LATERAL | **SIDE SHIFT CARRIAGE** | **PORTAHORQUILLA CON TRASLACCION LATERAL**

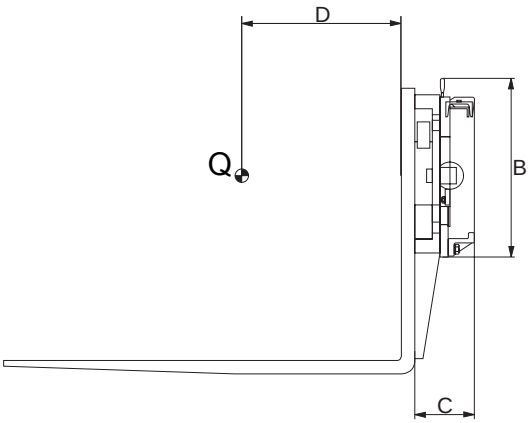

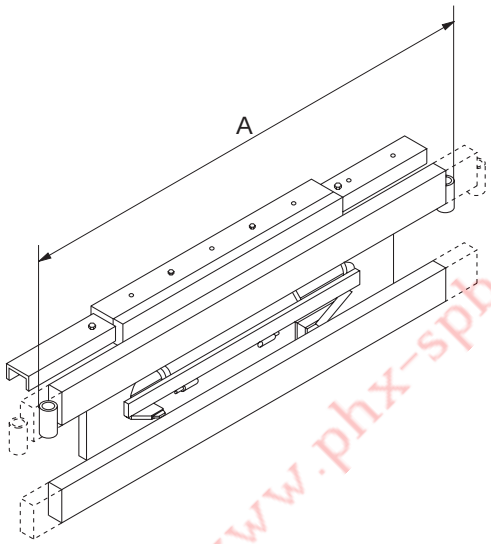

CARACTERISTIQUES - CHARACTERISTICS - CARACTERISTÍCAS

DESIGNATION DESIGNATION DESCRIPCION	REFERENCE REFERENCE REFERENCIA	Qmax (Kg)	HORS TOUT OVERAL LENGTH MEDIDA DE IMPEDIMENTO			CENTRE OF CHARGE LOAD CENTRE CARGA	POIDS WEIGHT PESO
			A	B	C	D	
TDL FEM3/1320	673010	4999	1404	618	118	500	490 Kg

CARACTERISTIQUES - CHARACTERISTICS - CARACTERISTÍCAS

DESIGNATION DESIGNATION DESCRIPCION	REFERENCE REFERENCE REFERENCIA	Qmax (Kg)	HORS TOUT OVERAL LENGTH MEDIDA DE IMPEDIMENTO			POIDS WEIGHT PESO
			A	B	C	
F FEM 3A	578097	5000	150	60	1200	141 Kg

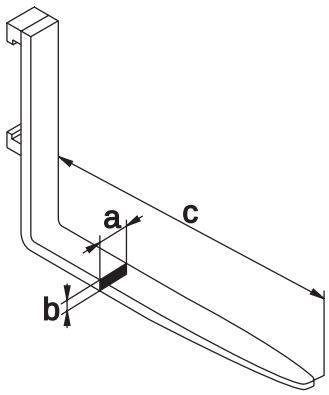

ООО "ФЕНИКС" 8 (800) 550-61-52 www.phx-spb.ru

FR | EN | ES

TABLIER A DEPLACEMENT LATERAL | **SIDE SHIFT CARRIAGE** | **PORTAHORQUILLA FLOTANTE CON T RASLACCION**

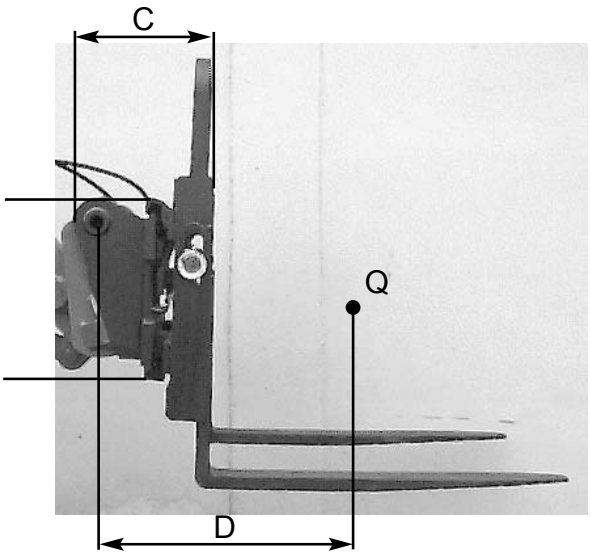

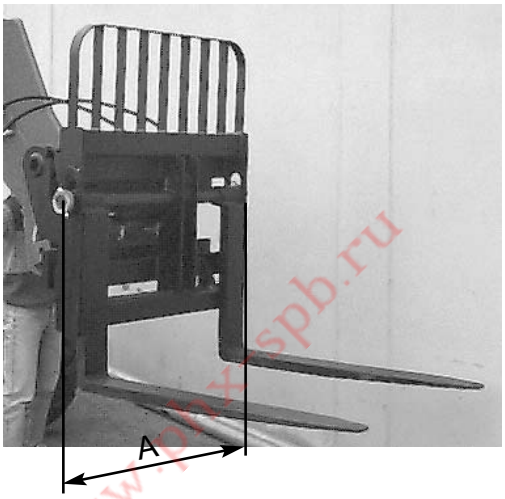

CARACTERISTIQUES - CHARACTERISTICS - CARACTERISTÍCAS

DESIGNATION DESIGNATION DESCRIPCION	REFERENCE REFERENCE REFERENCIA	Qmax (Kg)	HORS TOUT OVERAL LENG-TH MEDIDA DE IMPEDI-MENTO			CENTRE OF CHARGE LOAD CENTRE CARGA	POIDS WEIGHT PESO
			A	B	C	D	
TDL FLOT/1030	673012	4999	1110	745	470	890	610 Kg

CARACTERISTIQUES - CHARACTERISTICS - CARACTERISTÍCAS

DESIGNATION DESIGNATION DESCRIPCION	REFERENCE REFERENCE REFERENCIA	Qmax (Kg)	HORS TOUT OVERAL LENG-TH MEDIDA DE IMPEDIMEN-TO			POIDS WEIGHT PESO
			A	B	C	
F FLOTT	576017	5000	150	60	1200	141 Kg

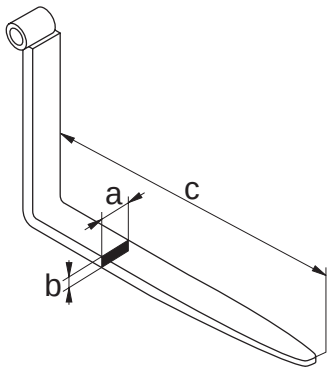

ООО "ФЕНИКС" 8 (800) 550-64-89 www.phx-spb.ru

FR

ABAQUES DE CHARGES

MRT 1742

Les diagrammes de portèe ne sont valables qu'avec la machine horizontale et mis à niveau et le système de sècuritè activé.

EN

LOAD CHARTS

MRT 1742

The load capacity diagrams are only valid with the safety system properly activated.

ES

TABLAS DE CAPACIDADES

MRT 1742

Los diagramas de capacidad son validos con la maquina nivelada y horizontal y el sistem de seguirdad accionado.

ООО "ФЕНИКС" 8 (800) 550-61-49 www.phx-spb.ru

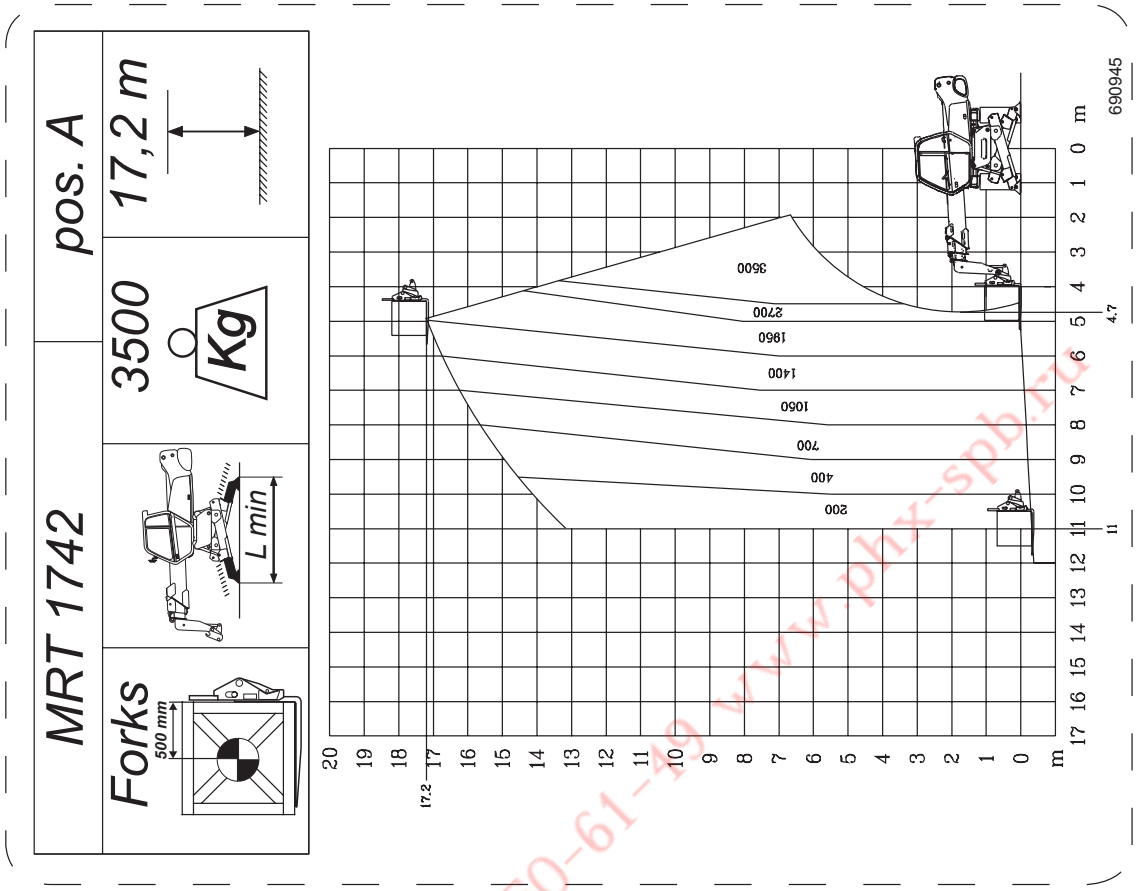

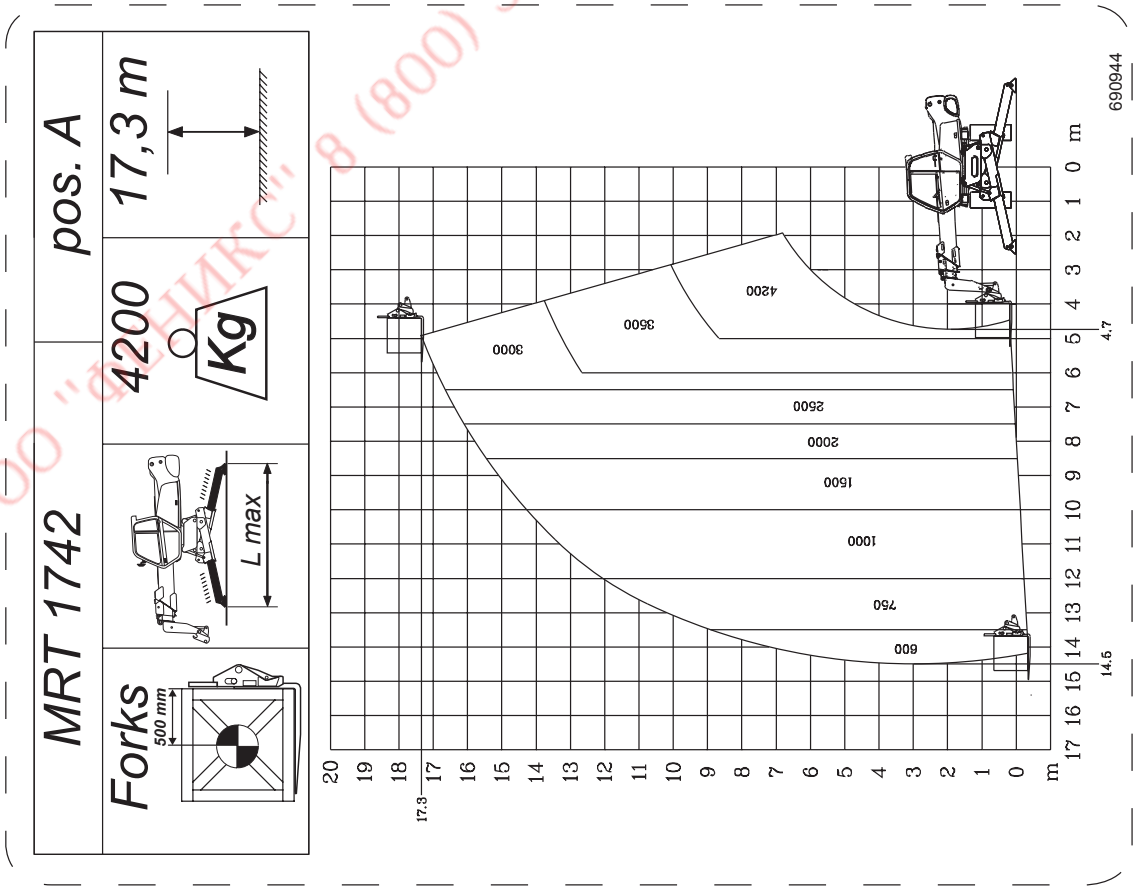

ООО "ФЕНИКС" 8 (800) 550-61-49 www.phx-spb.ru

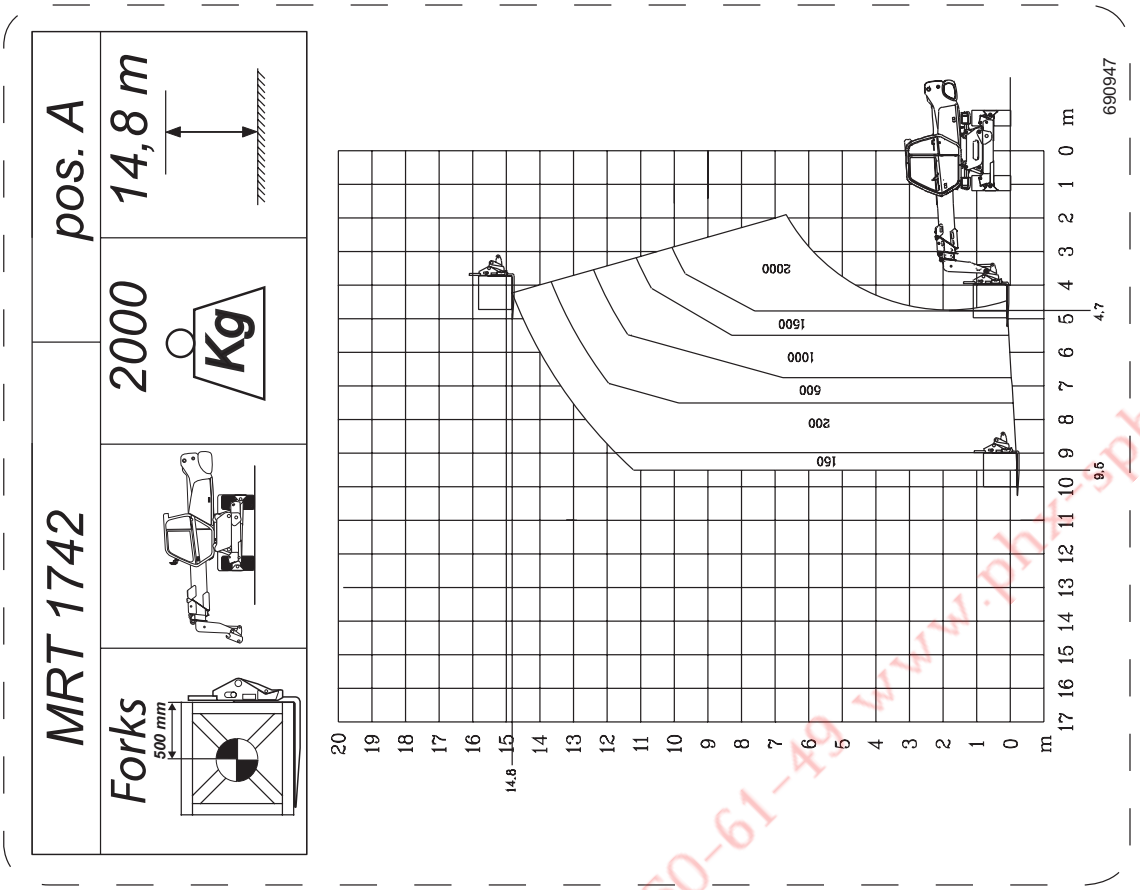

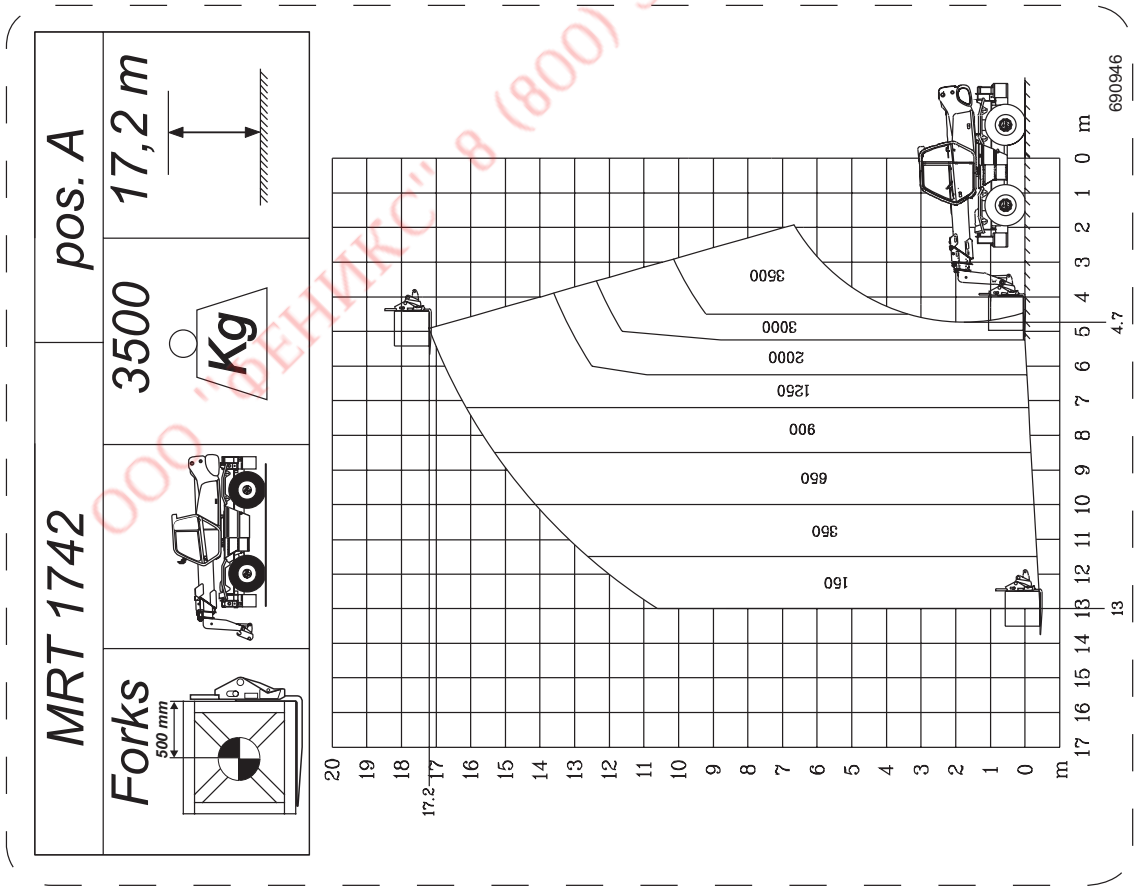

ООО "ФЕНИКС" 8 (800) 550-61-49 www.ph-spb.ru

COQUE DE BENNE DE REPRISE | **LOADING BUCKET SHELL** | **PALA DE REANUDACÕN**

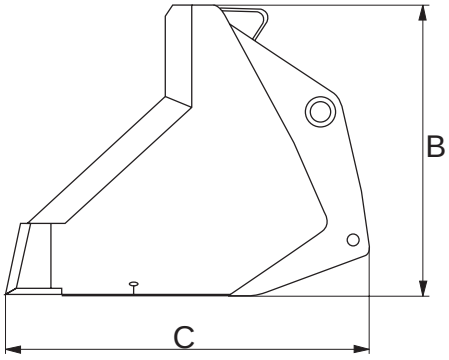

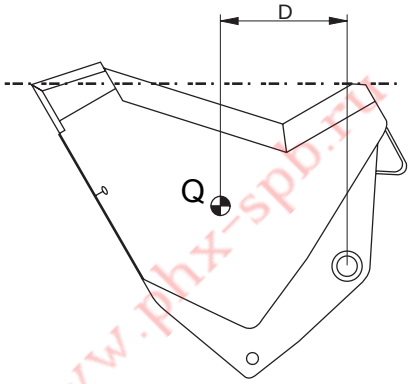

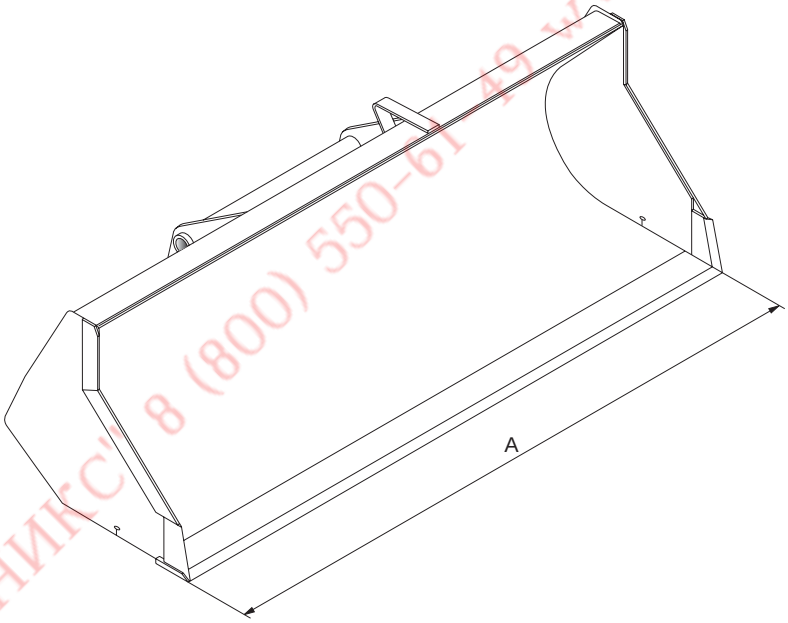

ООО "ФЕНИКС" 8 (800) 550-61-49 www.phx-spb.ru

CARACTERISTIQUE - CHARACTERISTICS - CARACTERISTÍCAS

DESIGNATION DESIGNATION DESCRIPCION	REFERENCE REFERENCE REFERENCIA	CAPACITE' CAPACITY CAPACIDAD			CHARGE LOAD CARGA	HORS TOUT OVERAL LENG-TH MEDIDA DE IMPEDIMENTO			ACCESSOIRE ATTACHMENT ACCESSORIO	POIDS WEIGHT PESO
		A RAS LEVEL NIVEL	NOMINAL NOMINAL NOMINAL	MAXIMALE MAXIMUM MÁXIMO	D	A	B	C	D	
CBR 1000 L 2450	570611	804 L	1000 L	1089 L	345	2450	806	840	335	381 Kg

COQUE DE BENNE DE CONSTRUCTION

BUILDING BUCKET SHELL

PALA POR LA COSTRUCCION

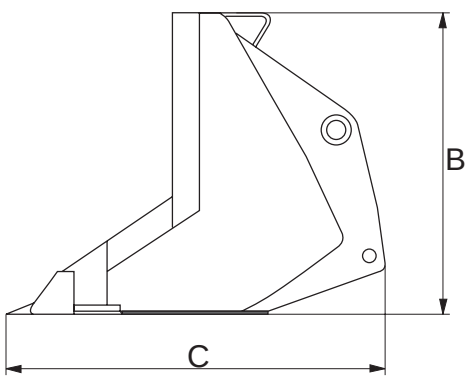

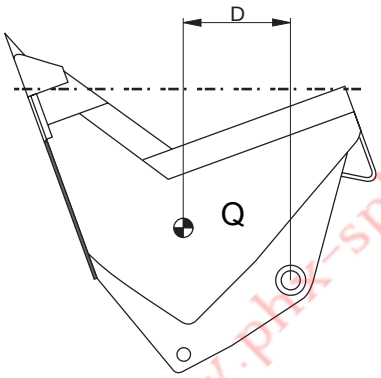

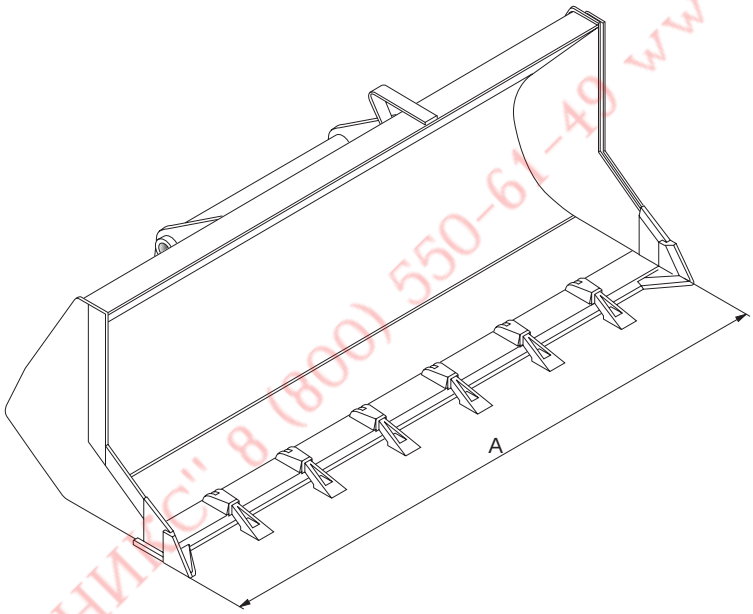

ООО "ФЕНИКС" 8 (800) 550-61-49 www.phx-spb.ru

CARACTERISTIQUE - CHARACTERISTICS - CARACTERISTÍCAS

DESIGNATION DESIGNATION DESCRIPCION	REFERENCE REFERENCE REFERENCIA	CAPACITE' CAPACITY CAPACIDAD			CHARGE LOAD CARGA	DENTS TEETH DENTI	HORS TOUT OVERAL LENGTH MEDIDA DE IMPEDIMENTO			ACCESSOIRE ATTACHMENT ACCESSORIO	POIDS WEIGHT PESO
		A RAS LEVEL NIVEL	NOMINAL NOMINAL NOMINAL	MAXIMALE MAXIMUM MÁXIMO	D		A	B	C	D	
CBC 900 L 2450	673021	728 L	893 L	982 L	384	7	2450	806	975	394	392 Kg

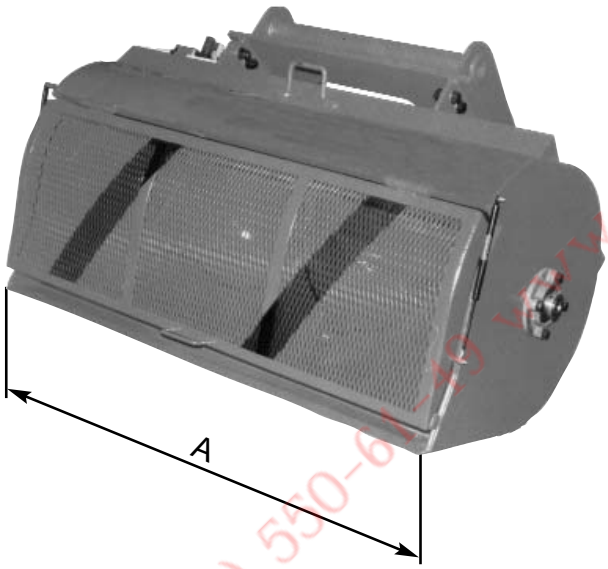

CARACTERISTIQUES - CHARACTERISTICS - CARACTERISTÍCAS					
DESIGNATION DESIGNATION DESCRIPCION	REFERENCE REFERENCE REFERENCIA	LARGEUR EN MM WINDTH MILLIMETRES ANCHO EN MM	CAPACITE' CAPACITY CAPACIDAD	POIDS IDLING WEIGHT KG PESO	LUMIERE GACHE HOSE OPENING ABERTURA BOQUILLA
MIX 350 R	576943	(A) 1360	350 L	540	HYDRAULIQUE HYDRAULIC HYDRÁULICO
MIX 500 R	577115	(A) 1640	500 L	650	HYDRAULIQUE HYDRAULIC HYDRÁULICO
MIX 750 R	577117	(A) 1700	750 L	820	HYDRAULIQUE HYDRAULIC HYDRÁULICO

ООО "ФЕНИКС" 8 (800) 550-61-49 www.phx-spb.ru

BENNE A GOULOTTE **SPOUT BUCKET** **CUCHARA POR HORMIGÕN**

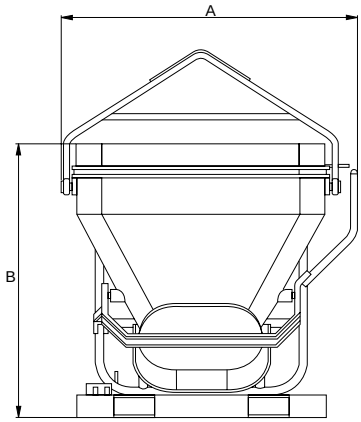

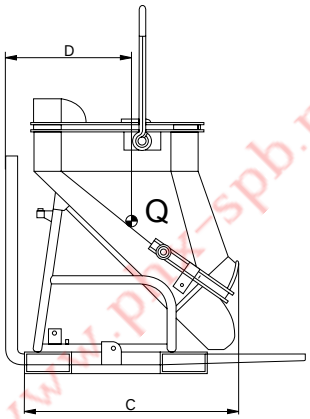

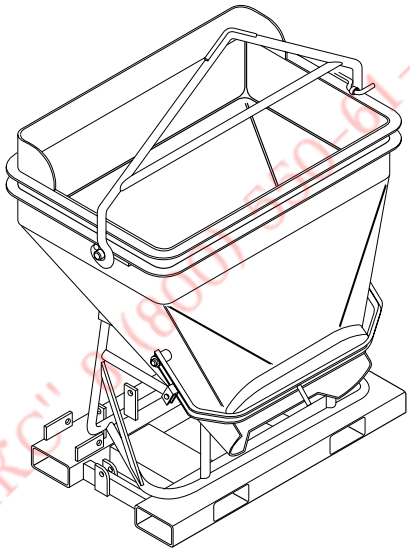

ООО "ВЕНИКС" 8(800)550-61-49 www.pbx-spb.ru

CARACTERISTIQUE - CHARACTERISTICS - CARACTERISTÍCAS

DESIGNATION DESIGNATION DESCRIPCION	REFERENCE REFERENCE REFERENCIA	CARICO LOAD CARGA D	CAPACITE' CAPACITY CAPACIDAD	HORS TOUT OVERAL LENG-TH MEDIDA DE IMPEDIMEN-TO			ACCESSOIRE ATTACHMENT ACCESSORIO D	POIDS WEIGHT PESO
				A	B	C		
GL 400	174244	550	400/880 Kg	1270	1300	850	495	157 Kg
GL 600	174245	600	600/1320 Kg	1380	1435	1070	560	277 Kg
GL 800	174246	650	800/1760 Kg	1540	1635	1070	550	308 Kg